ИЗСЛѢДОВАНІЕ

О СОЧИНЕНІЯХЪ

ІОСИФА САНИНА,

ПРЕП. ИГУМЕНА ВОЛОЦКАГО.

И. ХРУЩОВА.

САНКТПЕТЕРБУРГЪ.
ТИПОГРАФІЯ ИМПЕРАТОРСКОЙ АКАДЕМІИ НАУКЪ.
(Вас. Остр., 9-я л., № 12.)
1868.

Дозволено цензурою. С.-Петербургъ, 29-го дня 1867 года.

ОГЛАВЛЕНІЕ.

СТРАН.

Вступленіе I

Источники:

Просвѣтитель IX

Макарьевская Минея и рукописные сборники XII

Жизнеописанія Іосифа Волоцкаго XXXII

Обзоръ ученыхъ трудовъ объ Іосифѣ Волоцкомъ XXXIX

Іосифъ, основатель и устроитель монастыря на Волокѣ-Ламскомъ.

(1479—1515).

Основатели монастырей сѣверо-восточной Руси: — ихъ значеніе, происхожденіе, черты ихъ дѣтства, юности; постриженіе; странствованіе; жизнь отшельническая; окрестные жители; основаніе монастыря; разбойники и инородцы; распаденіе типа на двое; покиданіе основанной обители; заключеніе. 1

Пафнутій Боровскій: — основаніе Боровской обители; отношеніе Пафнутія къ удѣльному князю и Московскому великокняжескому семейству; характеръ преподобнаго и его дѣятельность (1450—1477) 14

Старѣйшая братія Пафнутьева монастыря, по смерти игумена-основателя. 23

СТРАН.
Происхожденіе Іосифа и жизнь его до смерти Пафнутія (1440—1477) 25
Іосифъ—игуменъ Боровскаго Пафнутьева монастыря (1477 г.) 31
Странствованіе Іосифа (1478 г). 34
Основаніе обители на Волокѣ-Ламскомъ (1479 г.) 37
Устройство монастыря и постепенное его обогащеніе. . . 40
Знатные постриженники 44
Отношеніе Іосифа къ мірянамъ 49
Введеніе новаго устава и бытъ монастыря 54
Библіотека монастыря времени Іосифа 64
Забота Іосифа о средствахъ обители и поминальная ряда . 72
Уставъ, писанный Іосифомъ для устроеннаго имъ монастыря. 75
Посланія о соблюденіи монастырскихъ правилъ. 84
Посланіе къ четыремъ духовнымъ лицамъ о разстригшемся чернецѣ 86
Посланія къ мірянамъ о эпитеміяхъ 88
Посланіе къ вельможѣ о чернецѣ, рабѣ его 90
Посланіе къ вельможѣ о милованіи рабовъ 93
Посланіе наставительное къ благовѣрному князю 94
Посланіе къ Дмитровскому князю о принятіи мѣръ во время голода 96
Посланіе ко княгинѣ вдовѣ 97
Роспись, по какимъ днямъ держать какой постъ 99
Наставленіе инокамъ о не покиданіи обители — мѣста ихъ постриженія . . . . . —

Іосифъ въ борьбѣ съ ересью.

(1488 — 1505)

Отношенія Іосифа къ Новогородскимъ владыкамъ 101
Свѣдѣнія о Геннадіи. Споръ о хожденіи посолонь 105
Отношенія Геннадія къ митрополиту Геронтію 106
Пріѣздъ Геннадія въ Новгородъ. Начало ереси 107

СТРАН.
Первый обыскъ еретиковъ (1488 г.); списки Геннадія; отвѣтъ на нихъ вел. князя и митрополита; смерть митроп. Геронтія 109
Московскіе еретики 114
Митрополитъ Зосима и Геннадій. 116
Чернецъ Захаръ 118
Посланіе Геннадія къ собору епископовъ. 120
Первый соборъ на еретиковъ (1490) 122
Іосифъ вступаетъ въ борьбу съ еретиками (1493) . . . . —
Посланіе Іосифа къ Нифонту, епископу Суздальскому и Торусскому 123
Посланіе къ брату Вассіану Саннну 129
Сказаніе о новоявившейся ереси Новгородскихъ еретиковъ, Алексѣя протопопа и Дениса попа и т. д. 133
Первое слово на еретиковъ Новгородскихъ и посланіе къ архимандриту Вассіану 144
Второе слово на еретиковъ Новгородскихъ 148
Третье слово 149
Четвертое слово . . . . . —
Пятое слово 151
Шестое слово 152
Седьмое слово. 154
Посланіе къ иноку иконописцу 156
Восьмое, девятое и десятое слова на еретиковъ Новгородскихъ. 157
Одинадцатое слово 161
Двѣнадцатое слово . . . . . —
Сведеніе Зосимы съ митрополичьяго престола и его сторонники (1494) 162
Разномнѣнія въ средѣ православныхъ грамотниковъ . . . 168
Соборы о церковномъ устроеніи (1500—1503). 174
Іосифъ на соборѣ о монастырскихъ имѣніяхъ 177
Личныя сношенія Іосифа съ Иваномъ III. 179
Посланіе къ архимандриту Митрофану. 183
Геннадій и Іосифъ по отношенію къ еретикамъ. 185

СТРАН.
Посланіе къ вел. князю Василію и отвѣтъ на него Заволжскихъ старцевъ 188
Тринадцатое слово Просвѣтителя 189
Второй соборъ на еретиковъ (1504 г. декабрь) 192
Посланіе къ вел. кн. Ивану Васильевичу о еретикѣ Кленовѣ 193
Посланіе къ старцамъ о повиновеніи соборному опредѣленію. 194
Слова Просвѣтителя четырнадцатое, пятнадцатое и шестнадцатое (послѣднее) 197

Іосифъ и архіепископъ Новгородскій Серапіонъ.

(1506—1509).

Отношенія Іосифа къ Москвѣ и къ своему удѣльному князю Ѳедору Борисовичу 203
Іосифъ передаетъ монастырь свой въ Великое Государство . 207
Отношенія Іосифа къ своему владыкѣ 208
Неблагословенная грамота Іосифу; свѣдѣнія о Серапіонѣ . 210
Посланіе къ Симону митрополиту; отвѣтъ митрополита Іосифу; сведеніе Серапіона съ престола св. Софіи . . . 212
Оправдательное посланіе Серапіона 215
Мнѣнія въ обществѣ о дѣлѣ распри 217
Посланіе къ Ив. Ив. Третьякову-Ховрину 219
Посланіе къ Борису Кутузову 232
Два противуположные взгляда на дѣло распри. Посланіе Ивана Головина къ Іосифу 235
Примиреніе; два посланія Нила Полева 237

Новая борьба Іосифа съ ересью и инокъ Вассіанъ.

(1511—1515).

Вассіанъ въ Москвѣ 240
Посланіе къ вел. князю Василію о сретикахъ 242
Ересь у скитниковъ 244

СТРАН.
Посланіе къ боярину Челяднину 246
Послѣдніе года жизни Іосифа 249
Іосифъ примиряетъ вел. князя съ братомъ его, Юріемъ . . —
Посланіе Іосифа къ вел. князю Василію 251
Духовная грамота Іосифа вел. князю Василію 252
Посмертное значеніе Іосифа 253

Приложенія.

А. Посланіе Іосифа ко княгинѣ Голениной 255
Б Посланіе его же къ боярину Челяднину 260
В. Посланіе къ Іосифу инока Герасима Поповки 262
Г. Посланіе Іосифа къ вел. кн. Ивану III о еретикѣ Кленовѣ. 263
Д. Псевдо-Іосифъ 264
Е. Повременный списокъ неизвѣстныхъ памятниковъ, указанныхъ въ предлагаемомъ сочиненіи 265

ПОПРАВКА.

Въ родословной Кутузовыхъ на стр. 29, дочь Андрея Михайловича показана въ замужествѣ за царемъ Симеономъ Бекбулатовичемъ, тогда какъ она была замужемъ за царемъ Симеономъ Касаевичемъ.

ОГОВОРКА.

На стр. 217 сказано, что Серапіонъ называлъ Іосифа ябедникомъ. Слово это по значенію далеко было отъ современнаго понятія о ябедѣ Кромѣ того нельзя при оцѣнкѣ лица брать во вниманіе отзывы о немъ лица пристрастнаго

ВСТУПЛЕНІЕ.

Переводы на славянскій языкъ книгъ священнаго Писанія и книгъ богослужебныхъ, какъ пѣснопѣвческихъ, такъ повѣствовательныхъ и поучительныхъ составляютъ съ первыхъ временъ русской исторіи наше умственное достояніе. «Кромѣ того у насъ — говоритъ А. В. Горскій — составился богатый запасъ переводовъ отеческихъ писателей, какого не представляетъ ни одна древняя литература новыхъ западныхъ народовъ, у которыхъ господствовала римская литургія и латинскій языкъ» *).

Въ XIV вѣкѣ запасъ этотъ пополнился еще многими новыми переводами различныхъ сочиненій и статей духовнаго содержанія, изъ которыхъ видное мѣсто занимаютъ переводы толкователей священнаго писанія, обширныхъ сочиненій Діонисія Ареопагита и наконецъ — современныхъ авторовъ, аѳонскихъ иноковъ, раскрывавшихъ въ своихъ сочиненіяхъ опыты духовной жизни и умнаго дѣланія (Григорій Синаитъ, Григорій Палама и другіе).

Переводы эти, сдѣланные главнымъ образомъ въ Сербской Хиландарской обители, на горѣ Аѳонѣ, скоро проникли въ Русскую землю и въ подлинникахъ, и въ спискахъ сербской и русской редакціи, весьма близкихъ по времени къ подлиннымъ переводамъ.

---

*) Въ предисловіи къ второму отдѣлу Описанія славянскихъ рукописей Синодальной библіотеки.

Дѣятельностью Серба митрополита Кипріана начинается у насъ эпоха книжнаго возрожденія. Иноки русскіе обрѣтаютъ забытый путь на Святую гору и снабжаютъ свое отечество книгами. Въ стѣнахъ размножившихся во второй половинѣ XIV столѣтія обителей, дѣятельная братія умножаетъ число рукописей и распространяетъ грамотность.

Новое обогащеніе должно было оказать свое дѣйствіе. Знакомство съ мудрыми христіанскими писателями должно было очистить и возвысить уровень религіозныхъ понятій Система вѣрованій должна была упроститься и вмѣстѣ съ тѣмъ окрѣпнуть подъ авторитетомъ отцевъ церкви. Но въ средѣ книжниковъ еще не было писателя, который бы объяснилъ большинству немудрыхъ грамотниковъ догматы вѣры православной и подѣлился бы съ ними плодами своего духовнаго образованія. Долго Русскіе идутъ за другими — переписываютъ, но не переводятъ сами. «Положены суть рѣчи въ книгахъ—говоритъ одинъ изъ составителей сборниковъ XV столѣтія — отъ начальныхъ преводникъ ово словѣнскы, ово сербьскы и дроуга болгарскы и ина греческы, ихже не удовлишася преложити на роуски языкъ» *).

Дѣло Флорентійскаго собора, а еще болѣе отдѣленіе Кіевской митрополіи возбудило умственныя силы нашихъ книжниковъ Но и въ ту пору потребность защищать укоренившіяся вѣрованія выразилась развѣ только въ томъ, что стали составляться особые сборники статей противъ латинства; въ нихъ къ статьямъ переводнымъ съ греческаго присоединялись своеобразныя простодушныя свѣдѣнія о народахъ латинской вѣры, да двѣ подходящія статьи древнія, славянскаго происхожденія, да еще два современныя повѣствованія о Флорентійскомъ соборѣ и митрополитѣ Исидорѣ **).

---

*) Сборникъ XV в. библіотеки Троиц. Сергіев лавры, № 765, л 163· толкование неудобь познаваемымъ въ писаниихъ рѣчемъ.

**) Подобный сборникъ XV вѣка, въ 4-ку—въ библіотекѣ Моск. дух. акад., изъ собр. Волокол. рукописей № 558 Другой подобный же сборникъ также XV вѣка — въ Чертковской библ. въ Москвѣ. Рядъ статей противъ латинства въ сборникахъ XV-го же столѣтія. Москов. Синод библ, № 316 и библ. общ. ист и древн. № 189 и нѣкоторыхъ другихъ.

Возбужденіе умовъ противъ латинства было однакоже такъ сильно, что самое паденіе Византіи книжники объяснили тѣмъ, что Богъ покаралъ Грековъ за отпаденіе отъ православія и за латинство.

Паденіе Византіи утвердило независимость Московской митрополіи *всея Руси*. Предоставленная самой себѣ церковь наша стала собирать во едино нравственно-религіозныя силы Русскихъ.

Избираемый изъ среды Русскихъ епископовъ, митрополитъ уже ставился въ Москвѣ соборомъ ихъ и утвержденіемъ великаго князя. Усиливаясь годъ отъ году Москва уже дѣлалась въ глазахъ книжныхъ людей «новымъ Римомъ». Въ связи съ такими обстоятельствами явилась потребность прославить пѣснопѣніемъ новыхъ Московскихъ чудотворцевъ и жизнеописаніями увѣковѣчить ихъ подвиги, а также подвиги другихъ Русскихъ святыхъ, какъ древнихъ, такъ и новыхъ. Творцемъ новыхъ каноновъ и житій былъ чужеземецъ — Пахомій Сербъ.

Между тѣмъ живая сила Русскихъ грамотниковъ находитъ себѣ выраженіе въ лѣтописяхъ, посланіяхъ, рѣдко въ повѣстяхъ, и наконецъ въ составленіи сборниковъ. Кругъ литературной дѣятельности все таки увеличивается. Въ описаніи современныхъ событій замѣтно наклоненіе къ искуственнымъ пріемамъ и книжной мудрости. Самый книжный языкъ, развиваясь, замѣтнѣе отдѣляется отъ языка немудраго, обыденнаго — образца разговорной рѣчи того времени.

Плоды систематической начитанности и начитанности всякаго рода обнаружились въ послѣднія три десятилѣтія XV вѣка, въ года княженія Ивана III, «рожденнаго данникомъ степной орды» и завѣщавшаго сыну великое государство.

Сношенія съ иностранцами — эта новая потребность новаго государства — вызвала рядъ лицъ, способныхъ къ этому дѣлу. И хотя первымъ по времени изъ таковыхъ былъ грекъ великой княгини Софіи Траханіотъ, но за то остальные были Русскіе — Толбузинъ, дьякъ Василій Кулешинъ, Ѳедоръ Курицынъ, Михайло Яропкинъ, казначей Дмитрій Владимировъ Ховринъ, дьякъ Зайцовъ и Митрофанъ Карачаровъ.

На возбужденные къ любознательности умы подѣйствова-

ла западная астрологическая наука, занесенная въ Новгородъ изъ Литвы и нѣкоторое время державшаяся въ средѣ Московскихъ вольнодумцевъ. Тогда распространилась ересь жидовствующихъ, отрицавшая многое, но ничего не предлагавшая въ замѣнъ того, что отрицала. Ея распространители возбудили въ обществѣ стремленье познавать священное Писаніе «пытать о вѣрѣ», какъ тогда выражались. Тогда-то появился писатель, щедро подѣлившійся своими познаніями въ дѣлахъ вѣры и давшій въ руки грамотнымъ, но не ученымъ, какъ онъ, людямъ книгу, въ которой изложилъ систему вѣрованій въ должной полнотѣ. То былъ Іосифъ Санинъ, основатель и устроитель монастыря на Волокѣ-Ламскомъ.

Въ эту же эпоху возникли разномнѣнія въ средѣ самихъ православныхъ. Любопытно, что тѣ главные спорные пункты, которые позднѣе, сдѣлавшись достояніемъ массы людей книжныхъ и даже не книжныхъ, отдѣлили старовѣровъ отъ православныхъ, были въ концѣ XV вѣка пунктами сомнѣнія и спора у людей, стоявшихъ на высшей степени образованности своего времени. Въ средѣ православныхъ книжниковъ появилось особое направленіе и тѣ, которые вносили аскетическіе взгляды на монашество и проповѣдывали нестяжательность, не сочувственно отнеслись къ новымъ строгимъ постановленіямъ русской церкви, вызваннымъ духомъ времени и обстоятельствами. Завязалась полемика.

Такимъ образомъ эпоха политическихъ, внѣшнихъ и внутреннихъ переворотовъ была эпохою сильнаго умственнаго броженія и литературной дѣятельности. Въ полемикѣ однимъ изъ главныхъ дѣятелей былъ тотъ же Іосифъ Волоцкій. Іосифъ излагалъ ученіе вѣры общедоступно тѣмъ книжнымъ языкомъ, который подчинился уже вліянію мѣстнаго русскаго языка, между тѣмъ какъ языкъ переведенныхъ съ греческаго книгъ не всегда былъ понятенъ. Іосифъ вразумительно, наглядно объяснялъ то, что не всякій грамотникъ могъ уловить «въ ширинѣ Божественнаго писанія». Онъ собралъ въ цѣлое тѣ свѣдѣнія догматическія и церковно-историческія, какія были нужны православнымъ не только въ борьбѣ съ еретиками, но и для уясненія самимъ себѣ системы вѣрованій. Іосифъ не зналъ по гречески, но отъ раннихъ лѣтъ

вчитываясь въ книги, усвоилъ все то, чѣмъ богата была наша переводная письменность.

Съ этой стороны писанія Іосифа имѣютъ особое значеніе, какъ образецъ нашей русской коренной образованности, встрѣтившейся впервые съ разнаго рода новизнами. Въ сочиненіяхъ Іосифа обнаружилось полное знаніе книгъ священнаго Писанія не только новозавѣтныхъ и псалмовъ Давида — что было, такъ сказать, собственностью всякаго богомольнаго грамотника, но и обстоятельное знакомство съ книгами повѣствовательными и пророческими. Восточная церковь, какъ извѣстно, не запрещала читать книги Ветхаго Завѣта. Библейскими познаніями наша древняя письменность была богата. Со всѣми эпическими подробностями Іосифъ передаетъ библейскіе разсказы. Изреченія пророковъ служатъ часто подтвержденіемъ его мыслей. Духъ Библіи имѣлъ на него сильное вліяніе; на Библіи воспиталъ онъ строгость своихъ приговоровъ и пророческую ревность о Богѣ.

Около сказаній, взятыхъ изъ священнаго Писанія, въ теченіи среднихъ вѣковъ развивалось библейское преданіе и новозавѣтная апокрифическая легенда. Богатая по содержанію повѣсть Ветхаго и Новаго Завѣта давала огромное число темъ для поэтическаго творчества: темныя мѣста священнаго писанія нерѣдко объяснялись произвольнымъ вымысломъ, событія библейскія связывались между собою вымышленными; дополнялась и Евангельская исторія. Русская любознательность съ жадностію воспринимала всѣ подобныя дополненія къ священному Писанію. Вопросы и отвѣты, часто встрѣчающіеся и въ сборникахъ XV вѣка, характеризуютъ такого рода любознательность. Не чуждый и этихъ познаній, Іосифъ держится преимущественно на почвѣ священнаго Писанія и отцевъ церкви. Строгій догматикъ и чтитель буквы закона, Іосифъ въ своихъ писаніяхъ является также и историкомъ. Но разсказъ входитъ въ его сочиненія какъ примѣръ и доказательство основной мысли — не болѣе. Примѣры, приводимые имъ изъ житій святыхъ показываютъ, что онъ внимательно изучалъ Минеи и Прологи. Кромѣ житій мало-азійскихъ и греческихъ онъ пользовался и житіями Сербскихъ святыхъ. Разсказы изъ жизни восточныхъ монаховъ (Патерики, Старчество, Отчество)

извѣстны ему во многихъ мелкихъ подробностяхъ. За тѣмъ слѣдуютъ церковные писатели: отцы церкви, толкователи книгъ священнаго писанія, писатели противъ ересей. До сорока именъ доходитъ число писателей, изъ которыхъ свидѣтельства по мѣрѣ надобности приводитъ Іосифъ. Іоаннъ Лѣствичникъ, Никонъ Черной горы и Ефремъ Сиринъ особенно близки ему. Исторія Восточной имперіи ему извѣстна довольно обстоятельно, въ особенности же исторія борьбы императоровъ съ еретиками. Ссылается онъ на хронографъ Георгія Амартола, перечисляетъ царей Вавилонскихъ, Персидскихъ, преемниковъ Александра Македонскаго и наконецъ Римскихъ. Свѣдѣнія объ исторіи западной у Іосифа скудны и не точны, такъ напримѣръ паденіе Рима онъ относитъ къ X вѣку.

Книжная образованность XV вѣка содѣйствовала распространенію познаній о былыхъ временахъ отечества. Читаются Лѣтописцы, изучаются древніе русскіе Уставы; Патерикъ Печерскій въ большемъ употребленіи. Москва воспроизводитъ память своихъ мужей прошедшаго столѣтія. Воспитанный повѣствователемъ о быломъ, преподобнымъ Пафнутіемъ, Іосифъ въ своихъ произведеніяхъ воспроизводитъ славу отечества: онъ знаетъ случаи изъ жизни первыхъ великихъ князей Московскихъ и митрополитовъ, повѣствуетъ о жизни подвижниковъ Русскихъ своего столѣтія, предлагаетъ для чтенія вѣрующимъ Патерикъ Печерскій и по устному преданію говоритъ о преп. Сергіи Радонежскомъ.

Такова была образованность Іосифа. Что касается до его направленія, то въ борьбѣ съ ересью, равно какъ и въ преніяхъ съ чисто православными нововводителями, онъ явился защитникомъ укоренившихся на Руси вѣрованій и порядковъ. Онъ также вносилъ и новое въ русскую жизнь, но это новое клонилось или къ довершенію стараго, завѣщаннаго предками, или къ утвержденію дѣйствительно новыхъ порядковъ, но все таки предреченныхъ преданіемъ и, такъ сказать, выжданныхъ порядковъ. Такъ онъ старался возстановить древнее Ѳеодосіево общежитіе; такъ онъ принялъ сторону новаго государственнаго порядка, о которомъ впрочемъ давно уже мечтали наши книжники.

Относясь съ горячностью къ тому, что онъ почиталъ за истину, Іосифъ съ безпощадною строгостію отнесся къ еретикамъ и въ ихъ отступленіи отъ церкви видѣлъ опасность для отечества. Рѣчь его о еретикахъ и самый способъ выраженія много напоминаетъ французскаго монаха, писавшаго въ началѣ XIII вѣка противъ Альбигойцевъ. То же простодушное негодованіе, тотъ же страхъ, что у Пьера Vaulx-Cernay. Замѣтимъ кстати, что поступки оскорблявшихъ святыни Альбигойцевъ такъ же грубы, какъ и поступки Новогородскихъ послѣдователей, Алексѣя и Дениса.

Писанія Іосифа, преимущественно же слова на еретиковъ, разошлись въ большомъ количествѣ списковъ XVI, XVII и даже XVIII столѣтій.

Его строгое ученіе сдѣлалось достояніемъ той массы книжниковъ, которая полтора вѣка спустя послѣ Іосифа воспротивилась новшествамъ Никона.

Его политическіе взгляды имѣли сильное вліяніе на великаго князя Василья Ивановича. На взглядахъ этихъ воспитался Грозный. Послѣдователи Іосифа продолжаютъ и по смерти его отстаивать его направленіе. Въ словахъ, будто-бы сказанныхъ, по свидѣтельству Курбскаго, престарѣлымъ епископомъ Вассіаномъ Топорковымъ, племянникомъ и ученикомъ Іосифа, Ивану Грозному, слышится голосъ строгаго Волоцкаго игумена.

Еще Карамзинъ обратилъ вниманіе на значеніе Іосифа. Ознакомившись ближе съ его сочиненіями, профессоръ Соловьевъ разгадалъ его отношеніе къ великому князю Василью и подробно разсмотрѣлъ дѣятельность Іосифа на страницахъ своей исторіи. Объ этомъ преподобномъ писали и духовные ученые наши. За всѣмъ тѣмъ осталось мѣсто для историко-литературнаго изслѣдованія объ этомъ писателѣ Предпринявъ такого рода трудъ, я старался вывести наружу и тѣ историческія обстоятельства, и тѣ литературныя явленія, съ которыми въ прямой связи находилась жизнь и дѣятельность Іосифа, и наконецъ желалъ прослѣдить его взгляды, направленіе и уразумѣть его свойства.

Жизнь писателя и личный характеръ его объясняютъ многое въ его сочиненіяхъ, въ особенности же, когда дѣло идетъ о писателѣ, чьи частныя письма подлежатъ разбору изслѣдователя. По этому и обращено мною вниманіе на жизнь Іосифа. Но онъ былъ монахъ и игуменъ-устроитель своего собственнаго монастыря. Явленіе же игуменовъ-основателей въ то время было столько же народное, сколько и церковное — и я посвятилъ нѣсколько страницъ предлагаемаго сочиненія на обзоръ этого явленія.

Не касаясь ни въ чемъ предмета съ духовной точки зрѣнія, я вмѣстѣ съ тѣмъ не внесъ въ трудъ свой личнаго взгляда на тѣ или другія вѣрованія.

Ноября 25-го
1867 года.

ИСТОЧНИКИ.

Источниками при составленіи предлагаемаго труда послужили сочиненія самого Іосифа, писанія его современниковъ и наконецъ близкіе къ нему по времени памятники.

Самымъ значительнымъ сочиненіемъ Іосифа, по обширности и содержанію, должно считать Просвѣтитель или обличеніе ереси жидовствующихъ. Въ началѣ его помѣщено: «Сказаніе о новоявившейся ереси Новгородцкихъ еретиковъ, Алексѣя протопопа, и Дениса попа, и Ѳедора Курицына и инѣхъ, иже также мудрьствующихъ». За Сказаніемъ слѣдуютъ шестнадцать словъ на еретиковъ Новогородскихъ. Эти слова, вмѣстѣ съ Сказаніемъ и составляютъ книгу, которая позднѣе, т. е. въ половинѣ XVI вѣка, названа Просвѣтителемъ. Въ сказаніи о соборѣ на Матвѣя Башкина 1554 г. читаемъ: «Касьянъ же начя хулити книгу преподобнаго Іосифа, еже сей преподобный списа на ересь Новгороцкихъ еретиковъ, счини хитрѣ и премудрѣ отъ Божественныхъ писаній; ей же тогда принесеннѣй бывши на соборъ на обличеніе еретикомъ, и зѣло похвали ю боговѣнчанный царь, пресвѣщен-

ный Макарей митрополитъ и весь соборъ священный, свѣтилу ту нарѣкоша быти православію» *).

Просвѣтитель есть переводъ слова Lucidarius, Elucidarium. Слово это употреблялось у насъ и безъ перевода. Въ западной литературѣ имъ обыкновенно означались сборники статей, разрѣшавшихъ космографическіе, астрологическіе и всякаго рода замысловатые вопросы. Луцидаріусъ былъ переведенъ у насъ съ латинскаго **) и Максимъ Грекъ писалъ противъ его содержанія.

Въ числѣ рукописей Московской епархіальной библіотеки находится автографъ Просвѣтителя: рукопись въ 4-ку, писана небрежно полууставнымъ почеркомъ, какимъ писаны и другія собственноручныя тетради Іосифа. Есть нѣсколько полныхъ списковъ этого сочиненія, близкихъ по времени къ Іосифу, но самое большое ихъ число относится къ XVII и XVIII столѣтіямъ.

Просвѣтитель изданъ Казанскою духовною академіею въ приложеніи къ журналу Православный Собесѣдникъ, за 1857 годъ. Изданіе сдѣлано по тремъ рукописямъ Соловецкой библіотеки, двумъ Московской духовной академіи, по

---

*) Чтенія въ Общ. Истор. и Древн. 1847 г. № 3. «Московскіе соборы на еретиковъ XVI вѣка».

**) См. Описаніе Слав. Росс. рукописей гр. Толстаго, отд. II, № 424. Здѣсь Луцидаріусъ переведенъ: «Златый бисеръ». Въ Имп. Публ. библіот. есть рукопись въ 4-ку съ слѣдующимъ заглавіемъ: «Луцедаріюсъ сиречь просвѣтитель. То что в писанінхъ широко имать, здѣ же обрящемъ въ купѣ собрано». Свѣдѣнія о другихъ спискахъ Луцидаріуса и о составѣ его находятся въ предисловіи Н. С. Тихонравова къ изданной имъ первой части этого памятника (Лѣтописи Русской литер. и древн. 1859 г., кн. I).

рукописи, принадлежавшей митрополиту Григорію и нѣкоторымъ другимъ.

Рукописи эти второй половины XVII и первой половины XVIII вѣка, за исключеніемъ одной Соловецкой, за № 326, современной Іосифу, и данной монастырю его инокомъ Ниломъ Полевымъ, въ 7022 году, какъ это видно изъ надписи *). Двѣ рукописи Императорской Публичной библіотеки, изъ древле-хранилища Погодина свѣрены мною съ печатнымъ изданіемъ Просвѣтителя. Текстъ одной изъ нихъ, за № 1135, тотъ же, что и взятый за основаніе въ изданіи; въ другой же рукописи, за № 1134, иногда встрѣчаются тѣ же варіанты, какіе означены въ примѣчаніяхъ и взяты изъ рукописи митр. Григорія. Вообще разница въ текстахъ Просвѣтителя не значительная.

Много есть и неполныхъ списковъ Просвѣтителя. Сказаніе и первыя десять словъ находятся въ рукописи Имп. Публ. библ., F. I, 229 (Толст., отд. I, № 299); оно же и первыя десять словъ въ рукописи той же библіотеки, Q. I, 259 (Толст., отд. II, № 272), Слова 8-е, 9-е и 10-е включены въ сборникъ XVI вѣка Міротворный кругъ, потому что содержаніе ихъ имѣетъ прямое отношеніе къ содержанію всей рукописи.

Сказаніе было напечатано впервые, но не вполнѣ, въ Древней Россійской Вивліоѳикѣ, т. XIV, стр. 128 — 146. Въ рукописяхъ оно встрѣчается и отдѣльно отъ словъ, какъ напримѣръ въ рукописи Импер. Публ. библ., Q. XVII, 18 (Толст., отд. II, № 175, л. 439).

Остальными сочиненіями Іосифа, равно какъ и другими

*) Просвѣтитель, предисловіе, стр. 34.

памятниками, служившими источниками моего труда, пользовался я въ слѣдующихъ рукописяхъ:

I. **Макарьевская Минея,** мѣсяцъ сентябрь (экземпляръ Успенскаго собора). Подъ 9-мъ числомъ помѣщены: одно изъ житій Іосифа (писанное Саввою Чернымъ, епископомъ Крутицкимъ) и Духовная грамота о монастырскомъ и иноческомъ устроеніи, или такъ называемый Уставъ Іосифова монастыря — второе изъ наиболѣе значительныхъ сочиненій Іосифа. По полнотѣ и тщательности, съ какою написанъ Уставъ — это самый лучшій списокъ изъ видѣнныхъ мною. Памятникъ этотъ, состоящій изъ предисловія, собственно Устава, раздѣленнаго на главы и преданій, еще не изданъ, за исключеніемъ 10-й главы подъ названіемъ: «Отвѣщаніе любозазорнымъ или сказаніе вкратцѣ о святыхъ отцѣхъ, бывшихъ въ монастырѣхъ, иже въ Рустѣй земли сущихъ». Глава эта напечатана съ пропусками въ Чтеніяхъ Общ. Ист. и Древн. (1847 г. № 7) и вполнѣ въ Лѣтописи занятій Археографической коммиссіи (1862—1863, выпускъ второй). Послѣднее изданіе сдѣлано по рукописи, принадлежащей Археографической коммиссіи и описанной членомъ ея Савваитовымъ, въ которой эта десятая глава помѣщена отдѣльно *).

II. **Сборникъ XVI вѣка,** писанный полууставомъ,

---

*) Издатель «Отвѣщанія» въ Лѣтописи Археограф. коммиссіи не говоритъ, что оно есть сочиненіе Іосифа Волоцкаго и составляетъ 10-ю главу его Устава. Онъ только предполагаетъ, что авторъ былъ лице властное, вѣроятно настоятель какого нибудь монастыря. Между тѣмъ гораздо прежде проф. Казанскій, Соловьевъ и другіе писали о содержаніи этой главы.

подходящимъ къ скорописи, нынѣ принадлежитъ Импер. Публ. библіотекѣ, Q. XVII, 64. Онъ изъ собранія графа Толстаго (Опис. Славяно-Россійск. рукописей графа Ѳ. А. Толстаго; отд. II, № 68). Рукопись эта частію писана архимандритомъ Ново-Спаскаго монастыря Нифонтомъ, бывшимъ послѣ епископомъ Сарскимъ и Подонскимъ, и завѣщана имъ Іосифову монастырю, гдѣ онъ былъ постриженъ и одно время былъ игумномъ. Сборникъ этотъ, кромѣ другихъ статей, полонъ матеріаловъ объ Іосифѣ. Въ немъ слѣдующія статьи относятся до нашего предмета:

л. 107. «Духовная грамота или Уставъ Іосифова монастыря», писанъ неразборчиво и некрасиво. Начальнаго листа недостаетъ.

л. 201. Его же: «Духовная (завѣщательная) грамота», въ которой Іосифъ поручаетъ монастырь свой покровительству великаго князя Василія Ивановича. Напечатана въ Древн. Росс. Вивл. (т. XIV, стр. 147—148).

л. 202. Его же: «Посланіе како миритися со архіепископомъ Серапіономъ Великаго Новаграда и Пскова». Писано къ вел. князю Василію Ивановичу.

л. тотъ же. Его же: «Посланіе къ великому князю Василью Ивановичу на еретики».

л. 205. Его же: «Посланіе къ великому князю Ивану Васильевичу на еретика Кленова». Напечатано въ журналѣ Мин. Нар. Просв., за 1866 г., іюль (отчетъ по исторіи Русск. литературы).

л. тотъ же. Его же: «Посланіе къ нѣкоему вельможѣ, возбраняющу ему рабъ своихъ постригши въ черньци». Издано Костомаровымъ въ Памятникахъ старинной Русской литературы (вып. IV) по рукописи Волоко-

ламскаго монастыря, находящейся нынѣ въ библіот. Моск. дух. акад.

л. 208. Его же: «Посланіе о чернцѣ растригшемся и отъ правилъ пространно».

л. 211. Его же: «Четыре посланія о епитеміяхъ къ нѣкоимъ вельможамъ, въ мірѣ живущимъ, дѣтемъ его духовнымъ».

л. 217. Его же: «Посланіе къ нѣкоей княгинѣ вдовѣ, давшей по своихъ дѣтехъ на сорокоустъ и пороптавшей». Напечатано съ незначительными пропусками въ журн. Мин. Нар. Просв. (тамъ же). Заглавіе это не вѣрно, какъ будетъ показано въ своемъ мѣстѣ.

л. 222. Его же: «Посланіе къ нѣкоему вельможѣ (Ивану Ивановичу Третьякову), зазирающу ему о бывшей брани со архіепископомъ Серапіономъ». Обширные отрывки изъ него и полный пересказъ его содержанія см. въ журн. Мин. Нар. Просв. (тамъ же).

л. 245. Его же: «Посланіе къ епископу Нифонту на еретики». Напечатано съ выпусками въ Чтеніяхъ Моск. Общ. Ист. и Древн. (1847 г., № 1).

л. 249. Его же: «Посланіе къ Симону митрополиту». Издано въ Памятн. старин. Русской литер. (вып. IV).

л. 250. «О преставленіи старца Антонія Галичанина въ Павловой пустынѣ 7034 года, въ Іюлѣ». Повѣсть неизвѣстнаго автора. Она встрѣчается и въ другихъ сборникахъ XVI вѣка, такъ напримѣръ: въ сборникѣ Имп. Публ. библ. (Толст., отд. II, № 254); въ сборникѣ Моск. духовн. академіи № 156 (520), л. 368. Жизнь лица до поступленія въ монашество и старые грѣхи инока являются здѣсь на судъ по смерти во всей наготѣ. Смерть является ино-

ку въ живомъ образѣ; ей предшествуютъ бѣсы, очерченые не менѣе живо. Вообще статья любопытна для характеристики нравовъ XVI вѣка. «..... лежа въ недузѣ долгое время и передъ смертію видѣніе видѣ: пріидоша демони... инъ стояше, яко древо высота его и подъперся палицею великою, а инъ стояше и кричаше, аки свинія....». Оружіе бѣсовъ: удицы, клещи, пилы малыя, рожны, шилы, бритвы; «а ин глаголеть: распорем да опять сошьем его....» «.... на нѣкоемъ мѣстѣ обрѣтохся незнаемѣ и видѣхъ тамо яко нѣкую улицу и в' ней множество человѣкъ рищущихъ и вси ходяще тужатъ и горюютъ и глаголютъ: ѡх, ѡх, горе, горе! Азъ мнѣхся поверху ихъ: ни се хожу, ни се летаю, яко невидимая сила ношаще мя по воздуху, яко съ человѣка высотою: отъ земля летати ми яко на полотнѣ носиму. И видѣхъ пред' собою грѣхи моя отъ юности моея, ни кымъ же держимы, яко круги, или аки доски; всяк грѣхъ воображен написан не книжными словы, яко на иконах' и не красными, писано дегтем' но толико прозрачно и разумно; какъ възриши, так и спомнишь лѣто и мѣсящъ, и день.... Еще ми сущу пяти лѣтъ мати моя спаше.... ино такъ и написано. Да замахивался есми на мать свою батогами, и тако она сѣдит', и яз какъ замахнулся, ино тако ес и написано и батог от' туть» и т. д.

л. 252. «О преставленіи старца Кассіана Босого». Посланіе Іосифова монастыря игумена Нифонта къ великому князю Василію Ивановичу. Издано въ Доп. къ Актамъ истор. (т. I, № 218).

л. 275. Іосифа Волоцкаго «Послапіе и прошеніе молебно у нѣкоего князя о постригшемся въ черньци человѣцѣ его».

л. 276. Его же: «Посланіе къ нѣкоему вельможѣ, о рабѣхъ его, гладомъ и наготою морящему ихъ». Издано въ Доп. къ Актамъ историч. (т. I, № 213).

л. 277. Его же: «Посланіе нѣкоему о христѣ брату, еже сохранити сія заповѣди царствія ради небеснаго». Издано тамъ же (т. I, № 211).

л. 279. Его же: «Приказъ старцамъ». Изданъ тамъ же, подъ названіемъ Наказа о недержаніи хмѣльныхъ напитковъ (т. I, № 212).

л. 281. Его же: «Приказъ великому князю Василію Ивановичу всея руси, и коимъ старцемъ приказати пригоже монастырь». Изданъ тамъ же (т. I, № 217) и въ Древ. Росс. Вивл. (т. XIV, стр. 290).

л. тотъ же. Его же: «Посланіе князю Юрію Ивановичу о препитаніи нищихъ во время глада». Издано въ Доп. къ Акт. ист. (т. I, № 216).

л. 283. «Посланіе ко Іосифу нѣкоего мудра міряннина».

л. 288. «Іосифа Волоцкаго о велможахъ».

л. 293. Его же: «Посланіе къ Василію Андреевичу Челяднину».

л. 316. «Посланіе Симона митрополита къ игумену Іосифу 7017 (1509) Іюля 18». Напечатано въ Древней Россійской Вивліоѳикѣ (т. XIV, стр. 198). Оно включено въ посланіе къ Борису Кутузову. Напечатано также, но не совсѣмъ полному списку, въ Актахъ истор. (т. I, № 290).

л. 317. «Грамота архіепископа Генадія Новогородскаго владыцѣ Прохору Сарьскому» о єретикахъ. Она сохранилась, на сколько мнѣ извѣстно, только въ од-

номъ спискѣ; такъ что и самая библіотека Московской духовной академіи, богатая рукописями XV — XVI вѣка, не имѣетъ этого замѣчательнаго памятника. По содержанію своему грамота сходна съ посланіемъ того же Геннадія къ Іоасафу, изданнымъ въ Чтеніяхъ Общ. Ист. и Древн. (1847 годъ, № 8), а именно въ тѣхъ мѣстахъ, гдѣ архіепископъ говоритъ о ереси, еретикахъ, о вѣрованіи въ кончину міра и о Пасхаліи. Нѣкоторыя выраженія дословно схожи. Вотъ любопытныя мѣста, которыхъ нѣтъ въ посланіи къ Іоасафу: 1) Послѣ совѣта справиться въ правилахъ о Мессаліанской ереси: «аще ли въ твоихъ не будетъ правилехъ, ино въ великаго князя правилехъ писаны. Да что есми послалъ грамоту да и подлинникъ къ митрополиту, что Наумъ попъ сказывалъ, да и тетрадь, почему они молились по жидовски, и ты тамо узришь все что ся какъ чинило и (какъ) превращены псалмы на ихъ обычаи. И толко бы попъ Наумъ не положилъ покаянія, да и въ христіанство опять не захотѣлъ, ино какъ бы мощно увѣдати?...» Разсужденіе о Пасхаліи и о Шестокрылѣ дословно схоже въ обоихъ посланіяхъ до словъ: «Авраамъ въ Египетъ шедъ Египтяна учи землемѣрію, да и розчетъ земный, да потомъ и Жидова отъ нихъ навыкли». Съ этихъ поръ до конца оба посланія совершенно отличны одно отъ другаго. Послаше къ Прохору послѣ того продолжается такъ: «а во всякомъ языцѣ, то есть, христіанстіи учители тому были велми горазди — Іоаннъ Златоустъ, Василій Кесарійскій, Григорій Богословъ. А въ Григоріевѣ житіи Акраганскаго писано: доиде-жъ де и арѳимитикію и геометрію и мусикію и астрономію всю до конца извыче. Сего ради въспомяпухъ твоему боголюбію оѳѣхъ мерзостпая и сопротивъ глаголемая божествепному повелѣ-

нію ученія еретическая числы онѣми жидовскими преставляема. А о лѣтехъ скончанія Богу мощно приложить и уложить; а богословцу Григорію изъясняющу да и въ зерцалѣ мужу мудру повинуюся, на тогожъ Григорія свидѣтельство приводящу: егда наполнится горній міръ, тогда ожидай скончанія. И Енохъ праведный написа: прежъ даже вся не быша постави Богъ вѣка творнаго и потомъ сотвори всю тварь видимую и невидимую, и по всемъ ономъ созда человѣка въ образъ свой, и того для раздѣли Богъ вѣкъ человѣка ради на времена и лѣта, и на мѣсяци, и на дни и часы, и да разумѣетъ человѣкъ временъ премѣну и чтетъ своея жизни конецъ. И егда скончается тварь, южъ сотвори Богъ, отъ Господа временя погыбнутъ и лѣтъ не будетъ къ тому, дніе и часы не почтутся, но станетъ вѣкъ единъ. И прочая самъ не невѣси, а милость Господа Бога вседержителя и Пречистыя его матере и нашего смиренія молитва, купножъ и благословеніе да есть всегда съ твоимъ святительствомъ и боголюбіемъ. Аминь».

Грамота эта написана ранѣе посланія къ Іоасафу, а именно зимою 6996 года. Изъ самой просьбы Геннадія, обращенной къ Прохору видно, что еще великій князь и митрополитъ не дали отвѣта на его донесеніе о еретикахъ. Отвѣтъ великаго князя и митрополита Геннадію послѣдовалъ въ январѣ 6996 (1489) г. Посланіе же къ Іоасафу писано не прежде 6997 года уже по оставленіи имъ престола архіепископіи Ростовской и Ярославской.

л. 353 «Извѣстіе о жизни старца Фотія, бывшаго ученика Кассіана Босаго, Іосифова спостника». Состоитъ изъ трехъ частей: 1) свѣдѣнія о жизни старца до поступленія въ монашество; 2) труды его и подвиги и на-

конецъ 3) обычное послѣсловіе: «како могу исписати отъ простоумія моего. Но Бога ради, отцы и братія, не по зазрите худоумію моему и грубости. Да не будетъ въ посмѣяніе написаніе се недостойнаго и худаго и грубаго черньца Вассіяна, что есми дерзнулъ», и т. д. Авторъ этого сказанія, чернецъ Іосифова монастыря Вассіанъ, въ послѣдствіи игуменъ на Возмищѣ (въ Волоколамскѣ), былъ составитель многихъ сборниковъ.

III. **Сборникъ XVI в.**, въ 4-ку, Импер. Публ. библ., Q. XVII, 15, изъ собранія гр. Толстаго, (Опис. Слав. Росс. рукописей, отд. II, № 254), писанъ тѣмъ же Нифонтомъ, который потрудился и надъ составленіемъ предъидущей рукописи. Этотъ сборникъ былъ имъ написанъ еще въ бытность его игуменомъ Іосифова монастыря. Въ началѣ помѣщено:

л. 1. «Сказаніе Іосифа о ересѝ Новгородской и его же шестнадцать словъ на еретиковъ». (Просвѣтитель).

л. 383. «Посланіе Геннадію архіепископу Новгородскому отъ Дмитрія стараго, 1486 г.». Находится также въ сборникѣ XVI в., Моск. духов. ак. № 136, л. 446, но съ значительными пропусками. Годъ посланія опредѣляется слѣдующими словами: «Латына держитъ отъ Христа до нынѣ 1486». Авторъ отвѣчаетъ въ своемъ посланіи, или, какъ онъ его называетъ самъ, въ «отписаніи» Геннадію на вопросы, занимавшіе архіепископа, о томъ, нужно ли двоить или троить аллилуію; какъ понимать одно выраженіе въ толковой псалтири (блаженни, имъ же отпустишася беззаконіа и имъ же прикрышася грѣси) и какъ думать о седьмой тысячѣ? Въ срединѣ посланія авторъ даетъ слѣдующій отвѣтъ на одно изъ требованій Геннадія: «Да писалъ еси, господине, о словѣ томъ, что Юрьи переводитъ, его къ тебѣ ранѣе

отслати; ино, господине, тому толь вскорѣ нелзѣ быти, зан(е)же переводъ медленъ, а еще Юрью мало досугу, и ты бы пожаловалъ, о томъ не бранилъ».

л. 390. «Геннадія архіеп. Новгородскаго сказаніе о составленной имъ Пасхаліи на 70 лѣтъ осьмыя тысячи». Сказаніе это встрѣчается во множествѣ списковъ.

л. 396. Его же: «Посланіе къ митрополиту Зосимѣ о еретикахъ, 1490 г.». Помѣщено въ Актахъ Арх. Эксп. (т. I, № 38).

л. 401. Его же: «Посланіе къ собору Владыкъ» о томъ же, 1490 г. Октябрь *). Небольшая часть его издана въ Правосл. Собесѣдникѣ (1863 г., т. I) по списку, вѣроятно непо̀лному, Соловец. библіотеки.

IV. **Сборникъ XVI в.**, въ 4-ку. Импер. Публ. библ., Q. XVII, 50, изъ собр. гр. Толстаго, (Описаніе Слав. Росс. рукоп., отд. II, № 341), разныхъ почерковъ. Принадлежалъ Іосифова монастыря игумену Евѳимію, имъ собранъ и отчасти самимъ написанъ.

л. 16. «Іосифа Волоцкаго Посланіе къ Нифонту епископу Суздальскому». Издано въ Чтеніяхъ Общ. Истор. и Древн. (см. выше II, л. 245).

л. 23. «Краткое извѣстіе о жизни Волоцкаго игумена Іосифа».

л. 36. «Іосифа Волоцкаго Посланіе къ велик. князю Василію о еретикахъ» (см. выше II, л. 202).

---

*) Архіепископъ Филаретъ въ Обзорѣ Русск. духовной литературы, въ статьѣ св. Геннадій, говоритъ, что посланіе къ собору, помѣщенное въ этой рукописи, писано Геннадіемъ по поводу составленной имъ Пасхаліи, тогда какъ оно писано по другому поводу, а о Пасхаліи въ немъ вовсе не упоминается.

л. 39. «Посланіе старцевъ Іосифова монастыря (неизвѣстно къ кому) о духовномъ запрещеніи, наложенномъ на нихъ Новгородскимъ архіепископомъ Серапіономъ».

л. 45. «Посланіе игумена Іосифа о постриженіи рабовъ» (см. выше II, л. 205).

л. 57. Его же: «Духовная грамота» (см. выше II, л. 201).

л. 61. «Посланіе къ Новгородскому архіепископу Макарію о черпецѣ Гуріѣ» приписано Іосифу Волоцкому. Макарій поставленъ архіепископомъ Новгородскимъ спустя десять лѣтъ по смерти Іосифа. Посланіе могъ написать и Іосифъ, но только не къ Макарію, а къ Серапіону, или скорѣе къ Геннадію. Въ посланіи говорится сперва о благодѣяніяхъ, оказанныхъ архіепископомъ пишущему: «никто же бо в сей пресвѣтлой странѣ въ настоятелехъ есть, ему же большею почестью и любовію долженъ есмь». Потомъ авторъ посланія объясняетъ, что онъ уговаривалъ инока Гурія, пришедшаго къ нему въ монастырь, идти обратно въ Отенскую обитель, гдѣ Гурій принялъ постриженіе и гдѣ обѣщался пребывать до смерти.

л. 77. «Посланіе Іосифа Волоцкаго къ Челяднину» (см. выше II, л. 222). Здѣсь ошибочно озаглавлено: «Челяднину», слѣдуетъ «Ивану Ивановичу Третьякову».

л. 167. «Грамота великаго князя Іоанна Васильевича архіепископу Геннадію о новгородскихъ еретикахъ». 6996 (1488) февр. 13. Издана въ Актахъ ист. (т. I, № 285).

л. 168. «Грамота митрополита Геронтія архіепи-

скопу Геннадію», о томъ же. Помѣщена тамъ же въ слѣдъ за предъидущею грамотою.

л. 230. «Отпись Генадія архіепископа Великого Новаграда и Пскова» (митрополиту Симону) 7012 (1504) Іюня 26. Издана въ Актахъ историч. (т. I, стр. 146).

л. 296. «Грамота Новгородскаго архіепископа Геннадія Суздальскому епископу Нифонту», о еретикахъ Новгородскихъ.

Она писана вскорѣ послѣ грамоты къ Прохору Сарскому (см. выше II, л. 317). Приводимъ ее вполнѣ, такъ какъ она еще не была издана и заключаетъ въ себѣ любопытныя подробности о еретикахъ.

«Святѣйшему и боголюбивому и о святомъ Дусѣ брату и сослужебнику Нифонту епископу Суздальскому и Торускому. Что есми послалъ государю великому князю да митрополитѫ грамоты да и подлинникъ о Новгородскихъ еретицехъ, а Прохору епископу Сарскому грамоту есми о той же ереси послалъ же, а тебя тогды на Москвѣ не было. И о семъ твоему боголюбію вспоминаю, чтобы еси посмотрѣлъ въ владычню въ Прохорову грамоту в' первую, занеже тамо о ихъ ересехъ пространно изъявлено; да усердно о томъ потщаніе имѣя, споборствуя по Христѣ Бозѣ и пречистыя его Богоматери, яко же должно есть твоему святительству въспоминая государю великому князю да и господину нашему Геронтею митрополиту, чтобы потщался тому дѣлу исправленіе учинити, занеже нынѣ како продлилось то дѣло обыскъ ему не крѣпокъ чинитца. Ино познаютъ: еретикамъ ослаба пришла, уже нынѣ наругаютца христьянству — вяжутъ кресты на вороны и на вороньи; многіе видѣли воронъ де и летаетъ, а крестъ на немъ вязанъ деревянъ, ворона де

и летаетъ, а крестъ на ней мѣдянъ. Ино таково паруганіе: воронъ и ворона садятся на стерве и на калу, а крестомъ по тому волочатъ! А здѣ се обрѣтохъ икону оу Спаса на Ильинѣ улици преображенье з′ дѣяніемъ, ино в′ праздницехъ обрѣзаніе написано — стоитъ Василей Кисарійскій . . . . . а на подписи написано: обрѣзаніе Господа нашего Іисуса Христа. Да с Ѡлти привели ко мнѣ попа да діака, и они крестіянину дали крестъ телникъ древо плакунъ, ... и христіанинъ де и с′ тѣхъ мѣстъ сохнути да немного болѣлъ да и умеръ. А діакъ сказываетъ ца племенникъ Гриди Клочу еретику, что въ подлинникъ написанъ. И нынѣ таково есть бесчинство чинитца надъ церковію Божіею и надъ кресты и надъ иконамъ и над христьянствомъ. А того толке не управитъ князь великій, а того на крѣпко не обыщеть, ино будетъ послѣдьнѧѧ лесть горше первыя. И ты бы о томъ митрополиту явилъ, чтобы митрополитъ печаловался государю великому князю, чтобы поочистилъ церковь божію отъ тое ереси. А тому бы есте не вѣрили, что ся они зовутъ христіане, то они покрываютъ свою ересь тѣмъ; занеже то яз извѣстно отвѣдалъ. И на нихъ и твое бы боголюбіе усердно попеченіе имѣлъ о церкви Божіи и о православномъ христіяньствѣ. А милость Господа Бога вседержителя и его Пречистыя Богоматере и нашего смиренія молитва купно же и благословеніе да есть всегда с′ твоимъ святительствомъ и боголюбіемъ. Аминь».

Въ концѣ грамоты приписка: «противень послалъ Ниѳонту епископу Суздальскому, да Ѳилоѳею епископу Перьмскому во одны рѣчи о еретицѣхъ с′ Семеномъ з′ Зезевитомъ. Лѣта 96 Генваря.

V. **Сборникъ XVI в.,** въ листъ. Импер. Публ. библ., F. I, 229, изъ собранія гр. Толстаго, (Опис. Слав. Росс. рукоп., отд. I, № 299). Надпись скорописью: «книга епископа Сѵмеона Θессалоницкаго». Въ этомъ сборникѣ находятся только однѣ сочиненія Іосифа Волоцкаго. Начинается посланіемъ къ Нифонту епископу Суздальскому (см. выше II, л. 245). Въ Опис. Слав. Росс. рукоп. статья эта названа посланіемъ Іосифа къ неизвѣстному, потому что первый листъ утраченъ, а съ нимъ и заглавіе посланія. Въ рукописи оно начинается словами: «Нѣтъ де и втораго пришествія....» Въ слѣдъ за десятью обличительными словами на еретиковъ Новгородскихъ находимъ посланіе къ иноку-иконописцу, изданное въ Чтеніяхъ Моск. Общ. Истор. и Древн. (1847 г. № I), но не упомянутое въ Опис. Слав. Росс. рукописей.

За нимъ помѣщено: «Посланіе къ инокамъ о повиновеніи соборному опредѣленію». Въ Опис. Слав. Росс. рукописей оно включено въ число одиннадцати словъ на еретиковъ. Вотъ точное содержаніе сборника:

1) Посланіе къ Нифонту.

2) тоже къ Митрофану, Андрониковскому архимандриту, изданное въ Чтен. Моск. Общ. Ист. и Древн. (1847, № 1).

3) Сказаніе о новоявившейся ереси и т. д. съ упоминаніемъ содержанія десяти первыхъ словъ. Въ немъ недостаетъ одного листа.

4) Десять словъ на еретиковъ Новгородскихъ.

5) Посланіе къ иноку-иконописцу.

6) тоже — къ инокамъ о повиновеніи соборному опредѣленію.

VI. **Сборникъ XVI в.,** въ 4-ку, Импер. Публ. Библ., Q. I, 67, изъ собранія гр. Толстаго, (Опис. Слав. Росс. ру-

коп., отд. II, № 225). Здѣсь сказано, что эта рукопись дана была вкладомъ Соль-Вычегодской соборной церкви Благовѣщенія Пресвятыя Богородицы Никитою Григорьевичемъ Строгоновымъ.

Статьи этой рукописи исключительно относятся до Пафнутія Боровскаго и содержатъ: 1) Краткое о немъ сказаніе; 2) службу ему и наконецъ 3) «Житіе и подвизи преподобнаго отца нашего игумена Пафнотія Боровскаго чюдотворца и отчасти чудесъ сповѣданіе. Списано бысть ученикомъ его Васіаномъ, архіепископомъ Ростовскымъ и Ярославскымъ». Краткое сказаніе сходствуетъ съ извѣстіемъ о Пафнутіи, помѣщеннымъ въ Воскресен. лѣтописи подъ 6985 годомъ (Полн. Собр. Рус. лѣт., т. VII, стр. 183—184). Только въ лѣтописи съ начала говорится о кончинѣ святаго, потомъ о его рожденіи и жизни; въ сказаніи же на оборотъ сперва о рожденіи и жизни, потомъ о кончинѣ. Къ тому же въ сказаніи пропущено описаніе погребенія Пафнутія, но прибавлено нѣсколько словъ тамъ, гдѣ говорится о строеніи церкви.

Житіе писано, какъ видно изъ его содержанія, однимъ изъ юнѣйшихъ постриженниковъ Пафнутія, лицомъ близкимъ къ Іосифу Волоцкому и вездѣ встрѣчается съ именемъ автора: очевидно, что Вассіанъ, архіепископъ Ростовскій и былъ одинъ изъ юнѣйшихъ учениковъ Пафнутія, лицо близкое къ Іосифу. Житіе это обыкновенно приписывается Вассіану Рыло, автору посланія къ Ивану III на Угру, который по этому и считается ученикомъ Пафнутія Боровскаго и сродникомъ Іосифа Волоцкаго *); между тѣмъ какъ этотъ

*) См. Словарь историч. о бывшихъ въ Россіи писателяхъ ду-

Вассіанъ не могъ быть первымъ и не былъ ни вторымъ, ни третьимъ. Шевыревъ приписываетъ житіе Пафнутія Боровскаго Вассіану Санину, который былъ также архіепископомъ Ростовскимъ и Ярославскимъ и рукоположенъ въ этотъ санъ изъ архимандритовъ Симоновскаго монастыря*). Справедливость мнѣнія Шевырева подтверждается слѣдующими доказательствами: авторъ житія разсказываетъ, какъ Пафнутій предрекъ юному Вассіану, что онъ будетъ архимандритомъ на Симоновѣ и тутъ же прибавляетъ, что предреченіе это сбылось и, что Вассіанъ уже архіепископъ Ростовскій и Ярославскій. Ясно, что Вассіанъ Рыло не могъ говорить какъ о случившемся о томъ, что сбылось послѣ его смерти. Уже игуменъ Троицкій въ 1455 г.**) Вассіанъ Ры-

---

ховн. чина митр. Евгенія, ч. I, стр. 73. Обзоръ Русской духовн. литер. Филарета Черн., т. I, стр. 152. Его же Исторія Русской церкви т. I, стр. 133 и 135. Указаніе матеріаловъ Отеч. исторіи и словесности Строева, въ журн. Мин. Нар. Просв., 1834 г. февраль. «Вассіанъ, современникъ Іоанна III» Сухомлинова, въ Извѣстіяхъ втораго Отдѣл. Импер. Акад. Наукъ (авторъ основался на митр. Евгеніи и Строевѣ). Исторія Россіи съ древнѣйшихъ временъ Соловьева, т. V, стр. 294. Наконецъ Исторія Русской словесности Галахова.

*) Въ предисловіи къ III ч. Исторіи Рус. Слов. 1858, стр. XIV—XVIII.

**) Въ жалованной грамотѣ великаго князя Василья Васильевича Троице-Сергіеву монастырю отъ 10-го марта 1455 г. стоитъ имя Вассіана, тамошняго игумена (А. А. Э., т. I, № 56). По лѣтописи мы знаемъ, что Вассіанъ Рыло былъ сдѣланъ архіепископомъ изъ архимандритовъ Новаго Спаса и что прежде того онъ былъ игумномъ Троице-Сергіевой обители (П. С. Р. Л., т. VIII, стр. 153 и т. V, стр. 274).

ло былъ ровесникомъ Пафнутія и не могъ быть не только юнѣйшимъ его ученикомъ, но и постриженникомъ его обители. Странно было бы предположить назначеніе новопостриженнаго монаха только что возникшаго монастыря, игумномъ Троице-Сергіевой обители *). Ложное положеніе повело къ цѣлому ряду таковыхъ же заключеній объ отношеніяхъ Вассіана Рыло къ Пафнутію и Іосифу, а равно и о времени написанія житія. Такъ между прочимъ думали, что житіе было писано между 1479 и 1481 годомъ, т. е. въ послѣдніе годы жизни престарѣлаго архіепископа, которые кромѣ того были годами его политической дѣятельности. Съ 1479 года онъ призванъ въ Москву и находится тамъ почти безотлучно до самой смерти. Въ томъ же году онъ два раза посылается великимъ княземъ по дѣлу примиренія съ братьями. Лѣтомъ слѣдующаго года Москва смутилась извѣстіемъ о нашествіи Ахмата и въ концѣ октября энергичный старецъ писалъ посланіе на Угру, а черезъ нѣсколько мѣсяцевъ послѣ того его не стало.

Вассіанъ Санинъ, братъ Іосифа Волоцкаго, не смѣшивался съ своимъ тезоименитымъ предшественникомъ въ сборникахъ XVI — XVII в., гдѣ исчислялись архіепископы Ростовскіе. Въ Исторіи Росс. Іерархіи (ч. I, стр. 119) онъ поставленъ тридцать шестымъ святителемъ Ростова. Между имъ и его предшественникомъ Вассіаномъ Рыло было два архіепископа: Іоасафъ, князь Оболенскій и Тихонъ Малышкинъ.

---

*) Монастырь Пафнутіевъ основанъ въ 6952 (1443), какъ сказано въ житіи его. Тотъ же годъ построенія монастыря оказывается и по лѣтописи. (П. С. Р. Л., т. VIII, стр. 183).

Житіе писано въ то время, какъ авторъ его былъ архіепископомъ; Вассіанъ Санинъ былъ имъ отъ 1506 г. генв. 18 до 1515 августа 28-го; слѣдовательно житіе писано въ этотъ девятилѣтній промежутокъ. Житіе это сохранилось въ большомъ количествѣ списковъ. Оно между прочимъ помѣщено въ Макарьевской Минеи, за май, и въ сокращеніи въ Чети-Минеи Димитрія Ростовскаго, подъ 1-мъ же числомъ мая. Списокъ разсматриваемой рукописи одинъ изъ лучшихъ и полнѣйшихъ. Въ житіе включены Бесѣды Пафнутія, встрѣчающіяся и отдѣльно отъ житія. Оно начинается слѣдующими словами: «свѣтелъ и сладокъ есть зѣло, иже добродѣтели прилежай въ очію зрящихъ и съпребывающихъ тому и къ уподобленію можетъ двигнути и предводити и по восхищеніи его»; раздѣлено на главы, каждая подъ своимъ названіемъ и оканчивается похвалою преподобному.

VII. **Сборникъ XVI в.**, въ 4-ку; Московской духовн. акад. № 152/515, изъ рукописей Волоколамскаго монастыря.

л. 395. Повѣсть о кончинѣ Пафнутія Боровскаго, написанная ученикомъ его Иннокентіемъ. Авторъ изо дня въ день пересказываетъ все, что дѣлалъ Пафнутій съ тѣхъ поръ, какъ почувствовалъ близость кончины. Въ этомъ памятникѣ между прочимъ есть свѣдѣнія о томъ, что лица, обезпокоившіеся болѣзнью Пафнутія присылали къ нему грамоты: «Пришли Тферскія грамоты и золотыя деньги»... «Грамоту отъ великаго князя привезъ Ѳедя Викентьевичь»... «Отъ великія княгини Соѳи грекини приспѣ посланный съ посланіемъ»...

л. 419. Сказаніе о преподобномъ Пафнутіи, тоже, что и въ предъидущемъ сборникѣ.

л. 420. Грамота духовная преп. Іосифа Волоцкаго великому князю Василію Ивановичу (см. выше II, л. 201).

л. 511. Лѣтопись событій конца XV и начала XVI в., писанная въ Волоколамскомъ Іосифовѣ монастырѣ въ правленіе Елены Глинской. Первое извѣстіе: «Лѣта 6987 мая 28 родился князь великій Василій Ивановичь. Того же лѣта поставленъ монастырь Іосифовъ». Подъ 7038 годомъ означено, что приходили гости «из Ногаи с' таваромъ, с' коньми, и пригоноу было ѧп». Извѣстіе о Ногаяхъ и коняхъ ихъ повторяется и подъ другими годами. Подобныя лѣтописныя вставки встрѣчаются въ сборникахъ Іосифова монастыря среди статей, даже и въ канонникахъ, среди молитвъ.

VIII. **Сборникъ XVI в.**, миніатюрнаго формата, принадлежитъ Московской эпархіальной библіотекѣ, въ Высоко-Петровскомъ монастырѣ, изъ библіотеки Волоколамскаго монастыря. Онъ имѣетъ видъ книги, не предназначавшейся для общаго употребленія. Страница первая чистая; на оборотѣ ея и на второмъ листѣ записаны года преставленія митрополитовъ Петра и Алексія и обрѣтенія мощей послѣдняго. Третій листъ чистый. На четвертомъ, въ срединѣ страницы, въ родѣ эпиграфа: «Григорія Богослова слово дι. Ни что же сице Богу велелѣпно, якоже слово очищено и душа совершена истинными повелѣніи». Сборникъ этотъ весьма разнообразнаго содержанія. Въ немъ между прочимъ находятся: Тропарь преподобн. Іосифу: «Яко постникомъ удобреніе и отцемъ красота.... вси вѣрніи съшедшеся восхвалимъ кротости учителя и ересемъ посрамителя премудраго Іосиѳа». — Кондакъ ему же. — Отмѣтка о смерти брата Іоасаѳа. — Годъ основанія Іосифова монастыря и годъ смерти Іосифа.—Вопросы и отвѣты (о покаяніи, о престу-

пленіи клятвы, объ изгоненіи бѣсовъ чародѣями). Въ концѣ вопросъ: «како есть полезно приносити имѣніе въ церквы или нищимъ»? Отвѣтъ: «Христосъ хваля стоящихъ одесную его глаголя: пріидѣте благословеніи отца моего, взалкахся бо и дасте ми ясти.... обаче же бываютъ церкви неимущи сосудъ нѣкыхъ или книгъ, тѣмъ принести и да(с)ти. А иже въ богаты церкви приносити и даяти, то не вѣсте что потомъ будетъ сбираемымъ ту. Многы бо церкви излишенія собравше и добрѣ не устроиша; послѣди же или погибоша не брегомы, или отъ ратникъ отъяты быша припошенія»...—Посланіе преосвященнаго Серапіона архіепископа Великаго Новагорода и Пскова къ преосвященному Симону митрополиту всея Руси. Оно включено и въ рукописное житіе Серапіона и по не совсѣмъ полному списку издано въ Памятникахъ старин. Русской литер. (вып. IV).

IX. **Синодикъ** пергаминный Іосифова монастыря XVI в. въ 4-ку, той же библіотеки, съ надписаніемъ: «Сей списокъ старой кормовой держати въ церькви по вся дни і на попахидах чести в' обычныя в' меньшія кормы, и в' болшія кормы гдрьскія на понахыдах чести по новому списку, по книге ігуменьскаго писма Ѣуѳімея».—На первой страницѣ заупокойная молитва и за нею самое поминанье: «Великаго Новаграда архіепк̃пы и епк̃пы». 10 именъ епископскихъ, 20 архіепископскихъ, изъ которыхъ послѣдними стоятъ Ѳеофилъ и Серапіонъ. Безъ именъ поминаются всѣ усопшіе патріархи, цари, князья. Въ иныхъ мѣстахъ рукописи стерто, въ другихъ по стертому написано (палимпсестъ?), изъ-за вновь написанныхъ именъ кое-гдѣ видны остатки стараго поминанья. Вездѣ означены фамиліи покойниковъ. Подъ 9-мъ числомъ сентября (л. 2) писанъ родъ Іосифа.

X. **Сборникъ XVI в.,** малаго формата, Москов. дух. академіи (изъ собранія Волоколам. рукописей) № 235/661.

л. 128. Два посланія инока Нила Полева къ старцу Герману. Оба писаны въ оправданіе Іосифа и всей братіи, которыхъ Германъ обвинялъ за то, что отлученные архіепископомъ Серапіономъ причащаются св. таинъ.

XI. **Житія** Стефана Махрищенскаго и Серапіона, архіепископа Великаго Новагорода и Пскова. Рукопись XVII в., изъ библіотеки Троицк. Лавры, № 637, въ листъ, писана красивымъ уставомъ. Въ концѣ приписка: «Въ лѣто от созданія міра 7185; от рождества... 1677 написася сія книга житія иже во с҃тыхъ отца нашего Серапіона и преподобнаго Стефана, иже на Махрищи, в҃ дому пресвятыя и живоначальныя Троицы и преподобныхъ и богоносныхъ отецъ нашихъ Сергія и Никона, Радонежскихъ чюдотворцевъ оубогимъ архимандритомъ Викентіемъ».

XII. **Сборникъ конца XVI в.,** въ 4-ку, изъ библіот. Москов. дух. академіи (изъ собранія Волоколам. рукописей), № 158/522.

л. 457. Посланіе Іосифа Волоцкаго къ архимандриту Вассіану (неизвѣстному). Напечатано въ Древней Росс. Вивл. (т. XIV, стр. 218).

л. 542. Его же: Посланіе къ Борису Васильевичу Кутузову. Издано тамъ же (стр. 177). Въ рукописи тѣ же самые пропуски, что и въ печатномъ; поэтому можно полагать съ достовѣрностію, что Новиковъ печаталъ памятникъ съ этого самаго списка.

XIII. **Сборникъ XVI в.,** въ 4-ку, Моск. дух. акад. № 186/573, съ надписью: «сіа книга Іосиѳова мн҃тря соборникъ».

л. 53. «Посланіе преподобнаго старца Іосифа благовѣрному імрк просившу ему у него прислати к' себѣ полезнаго поученія». Издано въ Памятникахъ стар. Русской литер. (вып. IV).

л. 207. «Преподобнаго ігумена Іосифа о еже не исходити мнихомъ без' благословеніа из' обители, въ неи же постригохомся, никаможе».

л. 300. «Преданіе преподобнаго отца нашего игумна Іосифа нѣкоему о Христѣ брату, еже съхранити сіа заповѣди царствіа ради небеснаго». Издано въ Дополн. къ Актамъ Ист. (т. I, № 211).

л. 302 об. «Того же преп. ігумена Іосифа опитемья».

Остальные источники будутъ нами указаны въ примѣчаніяхъ къ тексту сочиненія. Здѣсь же остановимся нѣсколько на

Жизнеописаніяхъ Іосифа Волоцкаго.

Въ 1865 году изданы проф. Невоструевымъ два житія Іосифа и надгробное ему слово, гдѣ также излагается повѣсть о житіи его. Первое житіе, взятое изъ рукописи Волоколамскаго монастыря, XVI в., № 489, составлено неизвѣстнымъ *). Оно написано языкомъ чрезмѣрно искусственнымъ. Авторъ старается выражаться какъ можно мудренѣе, книжнѣе. Съ самаго начала онъ прибѣгаетъ къ сравненію: ведетъ рѣчь о лекарствахъ и послѣ долгаго разсужденія о пользѣ различныхъ врачующихъ снадобій переходитъ къ житіямъ св. мужей и подвижниковъ говоря, что эти житія должны врачевать душу. Языкъ житія изобилуетъ древними

*) Житіе преподобнаго Іосифа Волоколамскаго, составленное неизвѣстнымъ. Москва. 1865 г.

формами и словами; складъ рѣчи обработанъ на подобіе слога каноновъ: «Елма радостенъ отрокъ о семъ бываетъ, яко мужа сего (Пафнутія) добродѣтели жала пріятъ въ души своей и любовію влечется къ нему: тѣмже и самонуденъ невольникъ бывая, оставляетъ отчьство свое и родъ и другы купно и пути касается. Волокъ-бо-ламскій тому отчьство бѣяше, отъ него же предѣлъ къ Боровску устремися ища спасеннаго пути и доброжительства».

Второе житіе преподобнаго Іосифа, составлено Саввою, епископомъ Крутицкимъ. Оно издано по рукописи Синодальной библіотеки № 927—49, XVI в., писанной Вассіаномъ, архимандритомъ Возмицкаго монастыря, въ Волоколамскѣ *).

Житіе это начинается предисловіемъ автора, со страхомъ и усердіемъ приступающаго къ прославленію Іосифа. Въ немъ авторъ обращается къ читателямъ съ благоговѣніемъ: языкъ святъ, царское священіе! говоритъ онъ, васъ самихъ приводя въ умиленіе, вашихъ же молитвъ требую, чтобы успѣшно и безпрепятственно начать и исправить повѣсть о жизни святаго. Такое необычное у писателей житій обращеніе объясняется тѣмъ, что Савва писалъ житіе по повелѣнію митрополита Макарія, котораго здѣсь и имѣлъ въ виду.

За тѣмъ авторъ разсказываетъ съ какимъ страхомъ приступалъ онъ къ прославленію Іосифа и какія чувства побудили его къ тому. Удивлялся я, говоритъ онъ, что въ продолженіи тридцати лѣтъ никто не привелъ въ извѣстность житія этого свѣтильника, поборника по Святой Троицѣ,

---

*) Житіе преподобнаго Іосифа Волоколамскаго, составленное Саввою, епископомъ Крутицкимъ. Москва. 1865 г.

истребителя Новгородскихъ еретиковъ, утвердившаго свѣтло, истинную вѣру православную и много скорбѣлъ о томъ:

«И обличаше мя совѣсть еже слышахъ, а иное и видѣхъ своима очима, дабы въ забвеніи не было въ семъ маловременнѣмъ житіи. Азъ же грѣшный, пряхся въ помыслѣхъ: откуда и како дерзнути ми на сіе великое дѣло, предлагая свою грубость и неразуміе и въ глаголѣхъ неискусна и свитія слову не учена и божественнаго писанія въ конецъ не знающа, но паки помыслъ безпрестанный понуждаше мя, яже слышахъ и видѣхъ на среду изъявити. По семь терпѣти ми не могущу, извѣстихъ сія великому святителю, преосвященному Макарію, митрополиту всея руссіи — дрьзнухъ по благословенію и по повелѣнію великаго святителя, мало нѣчто изъявити, яко же и преже рѣхъ, елико слыша и видѣхъ своима очима». Тутъ авторъ говоритъ, что постриженъ былъ въ обители Іосифа и былъ у него въ послушаніи до самой кончины преподобнаго. «Не вѣмъ, како сподоби мя Богъ, еже своима рукама преподобное его тѣло и во гробъ положити и святымъ его ногамъ коснухся и цѣловахъ со слезами».

Послѣ предисловія начинается самое житіе озаглавленное такъ: «Житіе и пребываніе вкратцѣ преподобнаго нашего игумена Іосифа града Волоколамска».

Житіе отличается, говоритъ Невоструевъ въ предисловіи къ изданію, полнотою въ изложеніи, точностью и отчетливостью, а также простотою и глубокимъ чувствомъ благочестія. Это одно изъ лучшихъ и замѣчательныхъ житій Русскихъ святыхъ.

Въ концѣ житія находится отдѣльная статья объ отношеніи Іосифа къ князю Юрью Ивановичу, посланіе Іосифа къ великому князю Василію, отдѣльный разсказъ о подвигахъ

инока Андрея Голенина и наконецъ три случая чудесъ Іосифа — всѣ имѣютъ характеръ карательный за недоброжелательство къ Іосифу и невѣріе въ его святость.

Надгробное слово Досиѳея Топоркова *) издано по Синодальной рукописи № 927, списанной рукою того же Вассіана, архимандрита на Возмищѣ. Слово это явилось чрезъ нѣсколько лѣтъ послѣ смерти Іосифа. Современность автора видна изъ словъ его: «аще бо и во дни наша произыде Іосифъ и узрасть плотію отъ среды насъ».

Послѣ сѣтованій о смерти духовнаго отца и святаго мужа, авторъ въ кратцѣ излагаетъ житіе его. Болѣе чѣмъ другіе списатели житія, Досиѳей останавливается на родителяхъ преподобнаго и представляетъ ихъ угодившими Богу до конца. Объ участіи Іосифа въ церковныхъ дѣлахъ и объ одномъ изъ важнѣйшихъ событій въ жизни Іосифа, о борьбѣ его съ княземъ Волоцкимъ, слѣдствіемъ которой была распря съ архіепископомъ Новогородскимъ Серапіономъ, онъ ничего не разсказываетъ. Въ концѣ однако онъ говоритъ, что многіе враждовали на Іосифа и что тѣ, которые похулили его сочиненія, были посрамлены отъ Бога и великаго князя.

Житія Іосифа отличаются тѣмъ отъ житій другихъ игумновъ-основателей монастырей нашихъ, что въ нихъ очень мало общихъ чертъ и общихъ мѣстъ о святомъ. Близкіе по времени къ Іосифу, всѣ три автора сохранили о преподобномъ свѣдѣнія историческія. Дѣятельная жизнь Іосифа давала обильный матеріалъ списателямъ житія. Такъ какъ мнѣнія и дѣйствія Іосифа возбудили противъ него многихъ

*) Надгробное слово преподобному Іосифу Волоколамскому ученика и сродника его инока Досиѳея Топоркова. Москва. 1865 г.

современниковъ, то авторы житій (Савва и неизвѣстный) берутъ на себя защиту его мнѣній (о монастырскихъ имѣніяхъ, о вдовыхъ попахъ) и образа дѣйствій (дѣло съ Серапіономъ).

Отсутствіе свѣдѣній о семьѣ святаго почти всегда замѣняется библейскимъ разсказомъ о его рожденіи отъ безплодныхъ родителей, которые вымолили себѣ чадо у Бога. Только у одного Саввы сказано, что родители Іосифа молились о чадѣ не задолго до его рожденія.

Вторая черта, связывающая рожденіе преподобнаго съ его просвѣтленнымъ посмертнымъ образомъ—это пророческое видѣніе матери.

Въ житіи Сергія преподобнаго, мать его, по поводу благодатныхъ ощущеній во время беременности, сравнивается съ матерями избранниковъ Божіихъ: Іоанна Предтечи, Николая чудотворца, Ефрема Сирина, Алимпія Столпника и другихъ. Одна изъ этихъ женщинъ видѣла во снѣ, что звѣзда съ небесъ упала на утробу ея, другая, что носитъ на рукахъ прекраснаго ягненка, на рожкахъ котораго горятъ свѣчи. Мать Ефрема Сирина видѣла во снѣ, что виноградное дерево выросло на языкѣ младенца; мать Петра митрополита держитъ на рукахъ ягненка и среди рогъ его выросло дерево. Мать древняго пророка Иліи видѣла, что ея младенца пеленаютъ красивые мужи въ огненныя пеленки и кормятъ пламенемъ.

Эти представленія не оказали вліянія на разсказъ о рожденіи Іосифа. Мать этого преподобнаго, Марина является въ житіяхъ ея сына нѣсколько болѣе очерченная, чѣмъ матери другихъ угодниковъ Божіихъ, и это потому, что житія близки по времени къ Іосифу. Она груститъ по сынѣ, когда

онъ постригся въ монахи; старцы посылаютъ ей въ утѣшеніе грамотку.

Подобно тому какъ въ древности мать Ѳеодосія Печерскаго, мать Іосифа приходитъ на свиданіе съ сыномъ, который не захотѣлъ видѣться съ нею (Ѳеодосій видѣлся съ матерью и бесѣдовалъ съ нею). Выхваляя этотъ поступокъ строгаго Іосифа, авторъ житія не обходитъ сочувствіемъ и мать его: «и приложи къ слезамъ слезы глаголющи: здѣ не получихъ любимаго ми сына видѣти». Передъ смертью мать Іосифа уже инокиня Марія, по разсказу Досиѳея видѣла видѣніе: ей казалось, что за нею пришли три Маріи — Магдалина, Іаковля и Египетская, и она стала просить мантіи, какъ бы собираясь въ путь и повторяла: «Маріи, госпожи, иду съ вами!» — ясно, что этотъ фактъ заимствованъ изъ живаго преданія.

Въ житіяхъ чудеса преподобнаго обыкновенно начинаются со времени его поселенія въ пустынѣ, или въ лѣсу. Въ чудномъ видѣніи Богъ указываетъ мѣсто будущей обители иноковъ. Съ другой стороны окрестные жители не за долго до появленія святаго слышатъ звонъ въ лѣсу. Савва разсказываетъ, что молнія въ ясный безоблачный день освѣтила то мѣсто, гдѣ Іосифъ основалъ обитель.

За годъ до прихода Іосифа въ лѣсъ, крестьянинъ Жукъ, а съ нимъ и другіе слышали по лѣсу звонъ.

Вотъ всѣ случаи чудеснаго, встрѣчающіеся въ житіяхъ преподобнаго Іосифа. Затѣмъ житія другихъ преподобныхъ обыкновенно наполняются чудесами, исходящими отъ самого преподобнаго. Такія чудеса можно раздѣлить на слѣдующіе разряды: 1) исцѣленія больныхъ, 2) чудеса по монастырскому хозяйству; 3) случаи прозорливости преподобнаго; 4)

посмертныя чудеса (гнѣвъ Божій, карающій за невѣріе къ святому).

Въ обширномъ кругѣ чудесъ перваго и втораго разрядовъ можно найдти множество любопытныхъ данныхъ для исторіи, равно какъ и живыхъ чертъ народнаго быта. Самый замѣчательный кругъ чудесъ перваго разряда о бѣсноватыхъ. Въ разсказѣ объ этихъ чудесахъ являются съ одной стороны міряне, преимущественно женщины и отроки, переносящіе физическія мученія, съ другой стороны иноки, юные, новопостриженные и по понятіямъ монашескимъ не одолѣвшіе діавола, которыхъ мучатъ безобразныя видѣнія. Этого разряда чудесъ совсѣмъ нѣтъ въ житіяхъ преп. Іосифа.

Что касается до чудесъ о монастырскомъ хозяйствѣ и ихъ равно не находится въ житіяхъ Іосифа, за исключеніемъ одного случая, когда, по оскудѣніи монастыря, во время голода, христолюбцы помогли монастырю хлѣбомъ и деньгами.

О прозорливости Іосифа только два случая: онъ прозрѣлъ побоище подъ Оршею и предъугадалъ день кончины своей.

Затѣмъ остаются посмертныя чудеса: враги Іосифа наказываются отъ Бога. Есть также въ житіяхъ черты, обрисовывающія не только одного Іосифа, сколько и всякаго другаго преподобнаго устроителя монастыря. Такъ ночное хожденіе игумена по монастырю и самая кончина преподобнаго описана однѣми и тѣми же чертами въ житіяхъ Іосифа, Пафнутія Боровскаго, Корнилія Комельскаго и другихъ. Существенное отличіе житій Іосифа отъ житій другихъ преподобныхъ состоитъ въ томъ, что въ нихъ историко-біографическія свѣдѣнія и разсужденія о дѣйствіяхъ Іосифа преобладаютъ надъ чудеснымъ.

Указавъ на источники, послужившіе матеріаломъ для предпринятаго мною труда, считаю нужнымъ упомянуть о новѣйшихъ писателяхъ, которые разбирали сочиненія Іосифа и сообщали свѣдѣнія какъ о нихъ, такъ и о жизни автора, а равно и о его литературныхъ современникахъ.

Карамзинъ, въ своей Исторіи (т. VI, гл. IV), обозрѣвая литературу времени Іоанна III, говоритъ о соборѣ на еретиковъ «жидовствующихъ» и излагаетъ исторію появленія ереси. Онъ придерживается «Сказанія Іосифа о ереси Новгородской». Мѣстами приводитъ изъ этого сочиненія меткія выраженія Іосифа о еретикахъ, самого Іосифа называетъ историкомъ, можетъ быть, не совсѣмъ безпристрастнымъ, но смѣлымъ, неустрашимымъ противникомъ ереси (тамъ же, стр. 200) и тутъ же говоритъ объ обличительномъ посланіи Іосифа къ Нифонту, епископу Суздальскому. Кромѣ этихъ двухъ памятниковъ Карамзинъ упоминаетъ о посланіи Іосифа къ Митрофану, духовнику великаго князя, откуда (въ примѣчаніи 320) приводитъ замѣчательное мѣсто — слова, сказанныя великимъ княземъ Іосифу о еретикахъ.

Карамзинъ пользовался книгою Іосифа о ереси по списку синодальному, № 334, а «Сказаніемъ» по напечатанному въ Древней Россійской Вивліоѳикѣ, т. XII. Другіе литературные памятники, современные Іосифу, извѣстны были исторіографу по напечатаннымъ въ Древней Росс. Вивліоѳикѣ. Въ указанномъ выше примѣчаніи онъ приводитъ замѣчательное мѣсто изъ посланія Геннадія къ Зосимѣ (о Курицынѣ, какъ о покровителѣ еретиковъ); въ примѣчаніи 324 приводитъ отрывки изъ посланія митрополита Геронтія къ Геннадію.

Митрополитъ Евгеній въ «Словарѣ писателей духовнаго чина» (2-е изд., М. 1827 г.) излагаетъ вкратцѣ главныя

событія въ жизни Іосифа. Изъ сочиненій его онъ поименовываетъ Просвѣтителя, Уставъ или духовную грамоту и два наиболѣе важныхъ посланія (къ Митрофану, Андрошковскому архимандриту и къ Нифонту, епископу Суздальскому); сверхъ того приводитъ надпись на тріоди, переписанной Іосифомъ и говоритъ о житіи его, составленномъ Саввою Чернымъ и о надгробномъ словѣ Досиѳея Топоркова. Митрополитъ Евгеній удивляется памяти Іосифа и его «начетливости». Говоря о дѣятельности Геннадія, авторъ Словаря упоминаетъ о писанной имъ Пасхаліи, но не объясняетъ, къ кому писалъ этотъ архіепископъ свои грамоты и какое ихъ содержаніе. По поводу соучастія въ ереси бояръ великаго князя, митрополитъ Евгеній приводитъ любопытное выраженіе о нихъ довольно близкаго къ нимъ по времени писателя, инока Зиновія Отенскаго. — Въ статьѣ «Серапіонъ, архіепископъ Новогородскій» авторъ Словаря говоритъ о посланіи, писанномъ Серапіономъ къ митрополиту Симону, по поводу распри съ Іосифомъ, и указываетъ, что это посланіе находится между рукописями библіотекъ Іосифова Волоколамскаго монастыря и Новогородскаго Софійскаго собора.

Въ 1838 году появилась книга: «О ересяхъ и расколахъ, соч. Руднева». Въ ней разсказъ о появленіи и распространеніи у насъ ереси изложенъ полнѣе, чѣмъ у Карамзина. Рудневъ отдѣлилъ еретиковъ жидовствующихъ отъ раціоналистовъ, изслѣдовалъ самое появленіе ереси въ связи съ реформаціею въ Польскихъ земляхъ, равно какъ и вопросъ о вѣрованіи въ кончину міра съ истеченіемъ семи тысячъ лѣтъ. Изъ русскихъ источниковъ авторъ имѣлъ тѣ, которые указалъ Карамзинъ, но сверхъ того пользовался и «Про-

свѣтителемъ». Съ дѣятельностью Геннадія, по составленію Пасхаліи, авторъ ознакомился по рукописи Московской духовной академіи «Міротворный кругъ».

Профессоръ Казанскій, посѣтивъ Іосифовъ Волоколамскій монастырь и ознакомившись съ его библіотекою, помѣстилъ въ «Прибавленіяхъ къ Твореніямъ св. отцевъ», за 1847 г., двѣ статьи: «Іосифъ Волоколамскій» и «Писанія Іосифа Волоколамскаго». Въ первой изъ нихъ излагается жизнь Іосифа на основаніи трехъ извѣстныхъ жизнеописаній его. Въ примѣчаніяхъ авторъ сообщаетъ любопытныя свѣдѣнія: о другѣ дѣтства Іосифа, Кутузовѣ; о Саввиномъ Тверскомъ монастырѣ, и нѣкоторыя другія. Въ разсказѣ о духовномъ воспитаніи Іосифа авторъ пользовался житіемъ учителя его, Пафнутія Боровскаго. Свѣдѣнія о распрѣ Іосифа съ Серапіономъ онъ почерпалъ изъ посланія къ И. И. Третьякову *) кромѣ того пользовался его Уставомъ и древнею описью книгъ Іосифова монастыря. Во второй статьѣ «Писанія Іосифа Волоколамскаго» г. Казанскій впервые перечисляетъ сочиненія Іосифа, хотя и безъ опредѣленія времени появленія каждаго изъ нихъ. Въ слѣдъ за этимъ перечнемъ помѣщены семь извлеченій изъ Просвѣтителя и Устава—всѣ догматическаго и нравственно-богословскаго содержанія. Выборъ этихъ извлеченій сдѣланъ знатокомъ въ богословіи. Къ этому слѣдуетъ прибавить, что авторъ указалъ на тѣ житія святыхъ и писанія св. отцевъ, изъ которыхъ Іосифъ дѣлалъ выписки и на которыя ссылался въ своихъ сочиненіяхъ.

Профессоръ Соловьевъ въ своей «Исторіи Россіи съ древнѣйшихъ временъ», посвятивъ одну главу (т. V, гл. V) обо-

*) См. выше Сборникъ № II, л. 222.

зрѣнію внутренняго состоянія русскаго общества во времена княженія Ивана III, не оставилъ безъ вниманія и возникшей въ то время ереси жидовствующихъ. Не входя въ разборъ ея сущности, авторъ принимаетъ ее за смѣсь іудейства съ христіанскимъ раціонализмомъ. При разсказѣ о первомъ обыскѣ еретиковъ, бывшемъ еще при митрополитѣ Геронтіи, авторъ приводитъ мѣста изъ его посланія къ Геннадію. По поводу учености еретиковъ приводитъ изъ посланія Геннадія къ архіепископу Ростовскому Іоасафу извѣстное мѣсто о книгахъ, въ которыхъ нуждался Геннадій. Далѣе авторъ говоритъ, что Іосифъ былъ вызванъ Геннадіемъ для борьбы съ еретиками и тутъ же упоминаетъ объ отношеніи Іосифа къ Пафнутію Боровскому. Очертивъ строгій характеръ Іосифа, профессоръ Соловьевъ переходитъ къ разсказу объ отношеніяхъ Геннадія къ митрополиту Зосимѣ, причемъ частію пересказываетъ извѣстное посланіе архіепископа къ митрополиту. Объ одновременномъ и не менѣе значительномъ посланіи Геннадія къ собору епископовъ ничего не сказано, хотя это посланіе и имѣетъ прямое отношеніе къ разсказу. Описывая второй періодъ ереси, проф. Соловьевъ указываетъ на Просвѣтителя и приводитъ изъ посланія Іосифа къ Нифонту Суздальскому самое замѣчательное мѣсто, проливающее свѣтъ на положеніе еретиковъ въ Москвѣ, когда Зосима былъ еще митрополитомъ. Затѣмъ историкъ объясняетъ отношеніе Іосифа къ Софіи, Василію и ихъ сторонникамъ и энергическія дѣйствія его противъ еретицы Елены. Говоря о церковномъ и монастырскомъ устроеніи, проф. Соловьевъ вездѣ, гдѣ считаетъ нужнымъ, пересказываетъ отрывки изъ авторовъ современныхъ событіямъ. Такъ онъ пересказываетъ посланіе Геннадія къ митрополиту Симону

объ училищахъ; когда идетъ рѣчь о монастырскихъ уставахъ, приводитъ мѣста изъ Сказанія Іосифа о святыхъ отцахъ Русской земли; говоря о соборѣ, созванномъ для разрѣшенія вопроса о монастырскихъ владѣніяхъ, онъ приводитъ доводъ Іосифа, почему монастыри должны владѣть селами и вмѣстѣ съ тѣмъ объясняетъ и иной (противный) взглядъ на это дѣло препод. Нила Сорскаго. Но историкъ не говоритъ о томъ, когда былъ соборъ о монастырскихъ имѣніяхъ. Объ этомъ соборѣ существуютъ два мнѣнія: одни считаютъ, что онъ былъ созванъ въ 1501 году, когда Иванъ III началъ раздавать церковныя (Новогородскія) волости боярскимъ дѣтямъ; другіе полагаютъ, что вопросъ о монастырскихъ владѣніяхъ былъ поднятъ на соборѣ 1503 года, созванномъ для разрѣшенія вопроса о вдовствующихъ попахъ. Въ лѣтописяхъ нѣтъ ничего объ этомъ соборѣ. Извѣстно только дѣяніе его, но въ немъ не означено времени, когда соборъ состоялся.

Окончивъ очеркъ внутренней жизни русскаго общества, историкъ переходитъ собственно къ литературѣ времени Ивана III. Здѣсь онъ помѣщаетъ изъ Просвѣтителя одно изъ доказательствъ о св. Троицѣ, а именно то, которое встрѣчается на первой страницѣ перваго слова на еретиковъ Новогородскихъ. Въ слѣдъ за тѣмъ авторъ говоритъ, что отъ Іосифа Волоцкаго остались и дошли до насъ и другія сочиненія, въ примѣръ которыхъ предлагаетъ содержаніе посланія къ вельможѣ о милованіи рабовъ.

Въ томъ же томѣ своей Исторіи (стр. 452—456), профессоръ Соловьевъ разсказываетъ объ Іосифѣ, какъ о благодѣтелѣ Волоцкой страны, по житію его, составленному Саввою Чернымъ и предлагаетъ въ кратцѣ, посланіе Іосифа

къ Дмитровскому князю Юрію. Далѣе онъ упоминаетъ о полемикѣ Вассіана Патрикѣева съ Іосифомъ и потомъ пересказываетъ дѣло распри Іосифа съ княземъ Волоцкимъ и архіепископомъ Новгородскимъ Серапіономъ, придерживаясь исключительно посланія Іосифа къ Кутузову, какъ источника.

Свѣдѣнія о писаніяхъ преподобнаго Іосифа находимъ также у Филарета, архіепископа Черниговскаго, въ сочиненіи его «Обзоръ Русской духовной литературы» (Харьковъ, 1859). Здѣсь въ статьѣ: «преподобный Іосифъ» между прочимъ перечислены неизданныя сочиненія Іосифа съ указаніемъ на рукописи, въ которыхъ онѣ находятся. Это перечисленіе встрѣчается въ первый разъ съ такою полнотою. Въ статьѣ: «св. Геннадій» также перечислены сочиненія Геннадія.

Въ Православномъ Собесѣникѣ 1859 г., часть III, помѣщена статья: «Просвѣтитель, Іосифа Волоколамскаго». Въ ней доказывается, что Просвѣтитель — плодъ чтенія преп. Іосифомъ свято-отеческихъ твореній и не есть самъ по себѣ оригинальное произведеніе. Авторъ статьи сдѣлалъ сводъ именъ церковныхъ писателей, о которыхъ упомянуто въ Просвѣтителѣ.

Шевыревъ, въ своихъ лекціяхъ, изданныхъ подъ заглавіемъ: «Исторія Русской словесности», говоритъ объ Іосифѣ во многихъ мѣстахъ. Въ 17-й лекціи (т. IV): 1) по поводу рукописей его монастыря; 2) при обозрѣніи житій русскихъ святыхъ — о житіяхъ Іосифа; 3) при объясненіи отношеній нашихъ преподобныхъ къ семьѣ; 4) по поводу любви къ уединенію; причемъ Іосифъ на основаніи одного преданія представляется пустыннолюбцемъ; и 5) при раз-

сказѣ о вѣрованіи въ кончину міра съ истеченіемъ седьмой тысячи. Въ 19-й лекціи, передавая жизнь Іосифа, Шевыревъ упоминаетъ о его рожденіи и духовномъ воспитаніи, приводитъ свидѣтельство объ обителяхъ ему современныхъ и указываетъ на главныя черты его дѣятельности: на общежительный уставъ, на основаніе Волоколамскаго монастыря (неправильно отнесенное къ 1469 году) и т. д. О Геннадіи говорится въ томъ же томѣ, въ 17-й лекціи, по поводу Библіи и Пасхаліи; въ 19-й описана жизнь его и упомянуто объ его посланіяхъ съ указаніемъ на ихъ содержаніе. Въ Исторіи Русской словесности перечислены всѣ напечатанные до того источники объ Іосифѣ.

Въ концѣ 1865 года вышла книга: «Преподобный Іосифъ Волоколамскій. Церковно-историческое изслѣдованіе придворнаго священника Булгакова».

Въ предисловіи авторъ говоритъ о значеніи монастырей русскихъ во время татарскаго ига и позднѣе, и вслѣдъ затѣмъ представляетъ краткій очеркъ нравственнаго состоянія русскаго общества въ концѣ XV столѣтія. Самая книга раздѣлена на двѣ части. Въ первой изъ нихъ разсматривается жизнь Іосифа, изложенная авторомъ на основаніи источниковъ. Исторія дѣятельности Іосифа въ борьбѣ съ еретиками есть сводъ всего того, что написано объ этомъ предметѣ. Вторая часть содержитъ изслѣдованіе о сочиненіи преп. Іосифа. Въ первой главѣ авторъ старается опредѣлить время появленія словъ Іосифа на еретиковъ Новогородскихъ и приходитъ къ заключенію, что первыя одинадцать словъ написаны ранѣе Сказанія и другихъ пяти словъ. Авторъ несоглашается съ авторомъ статьи Православнаго Собесѣдника въ томъ, что Просвѣтитель не есть ориги-

нальное сочиненіе Іосифа. Свящ Булгаковъ обстоятельно знакомитъ читателя съ тѣмъ, какъ Іосифъ опровергалъ еретическое ученіе о святой Троицѣ и какимъ образомъ доказывалъ необходимость казни еретиковъ. Изо всѣхъ 16-ти словъ онъ пересказываетъ содержаніе и составъ только одного 11-го (о монашествѣ). Затѣмъ слѣдуетъ оцѣнка Просвѣтителя, между прочимъ, какъ произведенія весьма важнаго въ исторіи догматическаго богословія. Что касается до посланій Іосифа, то удовлетворительно разобраны въ отношеніи историческомъ два посланія: къ Митрофану, архимандриту Андроніковскому и Василію Андреевичу Челяднину. Обстоятельно разсмотрѣна Духовная грамота (Уставъ) и въ концѣ обзора ея помѣщено сопоставленіе Устава Іосифа съ Уставомъ Нила Сорскаго.

Различіе во взглядахъ Казанскаго и Булгакова на преп. Іосифа состоитъ въ томъ, что первый говоритъ объ Іосифѣ точно также, какъ говорятъ о святомъ древніе авторы житій; второй же беретъ на себя защиту Іосифа, объясняя строгіе поступки его духомъ времени, словомъ относится къ Іосифу критически.

ІОСИФЪ

ОСНОВАТЕЛЬ И УСТРОИТЕЛЬ

МОНАСТЫРЯ НА ВОЛОКѢ-ЛАМСКОМЪ.

Со второй половины XIV вѣка значительно увеличивается число иноческихъ обителей сѣверо-восточной Руси. Историки церкви справедливо замѣчаютъ, что **Сергій** былъ тѣмъ на сѣверѣ, чѣмъ въ XI вѣкѣ на югѣ былъ Ѳеодосій Печерскій. Подъ вліяніемъ преподобнаго Сергія, его учениками и современниками основано до двадцати монастырей, изъ которыхъ многіе въ свою очередь стали разсадниками новыхъ иноческихъ обителей. Церковь преимущественно чтитъ память преподобныхъ иноковъ — основателей монастырей. Исторія признаетъ за монастырями гражданственное значеніе, какъ въ томъ, что возникавшіе въ безлюдныхъ мѣстахъ они заселяли ихъ, развивали земледѣліе, распространяли Русскую народность среди Чуди, Лопарей и Татаръ, такъ и въ томъ вліяніи, какое имѣли игумены-основатели монастырей на современниковъ. Всѣ тѣ факты, на основаніи которыхъ исторія уразумѣла гражданственныя и нравственныя заслуги монастырей, почерпнуты изъ житій игуменовъ-

основателей иноческихъ обителей. Основатели монастырей въ XIV, XV вѣкѣ и даже позже, составляютъ особый типъ людей, отличавшихся могучею силою воли, безстрашіемъ и кромѣ того настойчивостію въ преодолѣніи трудностей для достиженія высшей цѣли. Преданіе о Пересвѣтѣ и Ослябѣ— этихъ богатыряхъ въ иноческой одеждѣ, равно какъ и постриженіе богатыря въ иноки въ народной былинѣ, имѣетъ свое значеніе. Также какъ богатырь, преподобный разрываетъ съ семьею и родиной всѣ связи и идетъ на подвигъ. Выдержавъ строгій, долголѣтній искусъ въ монастырѣ, укрѣпленный въ борьбѣ со страстями и всякаго рода трудностями, онъ удаляется въ глубь лѣсовъ и тамъ собираетъ своего рода дружину — иноковъ.

Эпическій типъ богатыря донесла до насъ устная народная поэзія; историческій же типъ основателя монастыря сохранила намъ наша письменность [1]). Типъ этотъ проходитъ чрезъ всю Русскую исторію съ большимъ или меньшимъ значеніемъ; но его золотымъ вѣкомъ былъ XV в., представляющій сорокъ именъ извѣстныхъ своею святостію основателей и устроителей монастырей. Разсмотримъ черты жизни ихъ, которыми обрисовывается самый типъ.

Семья, воспитавшая святаго, отличается благочестіемъ;

---

[1]) Источниками при изученіи житій святыхъ послужили мнѣ рукописи: Имп. Публ библіотеки, изъ древле-хранилища Погодина, Житейники №№ 647, 648, 661, 659, 677, 737, 754; библіотеки С.-Петерб духовной академіи, изъ рукописей Новогор. Софійской библіотеки № 1470; библіотеки покойнаго Ундольскаго №№ 101, 161. Пособіемъ послужила мнѣ книга Филарета архіеп. Черниговскаго: Русскіе святые, чтимые всею Русскою церковію или мѣстно, а за нею Словарь о святыхъ и другія.

иногда въ ней замѣтна склонность къ монашеству [2]). Это семья грамотная, гдѣ въ обычаѣ обучать дѣтей чтенію и письму, преимущественно дворянская [3]), иногда купеческая [4]), или крестьянская зажиточная семья [5]).

---

[2]) Дѣдъ и бабка Іосифа Волоцкаго умерли въ монашествѣ; родственникъ Даніила Переяславскаго былъ архимандритомъ прежде, чѣмъ Даніилъ принялъ монашество; Паисій Угличскій былъ племянникъ Макарія Калязинскаго.

[3]) Сергій Радонежскій, Павелъ Обнорскій, Кириллъ Бѣлозерскій, Стефанъ Озерскій, Паисій Угличскій, Геннадій Любимскій, Ѳеодосій Тотемскій, Даніилъ Переяславскій — дѣти бояръ, боярскихъ дѣтей, дворянъ безъ означенія фамиліи. Савва Вишерскій изъ рода тверскихъ бояръ Бороздиныхъ; родители Кирилла Новозерскаго были дворяне Бѣлые, Нила Сорскаго—Майковы, Иннокентія, основателя обители на р. Едѣ,— Охлѣбинины, Арсенія Комельскаго — Сухарусовы, Корнилія Комельскаго — Крюковы, Григорія Пельшемскаго — Лопотовы, Ѳерапонта Можайскаго — Поскочины, Іона Климецкій — сынъ посадника Іоанна, Варлаамъ Шенкурскій — посадника Своезенцева. Антоній Леохновскій сынъ Тверскихъ боярскихъ дѣтей Веніаминовыхъ. Макарій Колязинскій сынъ боярина Кожина. Отецъ Пафнутія Боровскаго былъ внукъ крещенаго татарина, вотчинникъ села Кудинова. Внукъ Литовскаго выходца Сани, отецъ Іосифа Волоцкаго, владѣлъ селомъ и деревнями.

[4]) Елеазаръ Анзерскій — сынъ Козельскаго купца Севрюкова, Дмитрій Прилуцкій и нѣкоторые другіе.

[5]) Мартиніанъ Бѣлозерскій, Александръ Свирскій, Александръ Ошевенскій, Герасимъ Болдынскій въ мірѣ былъ кожевенникъ мастерствомъ, Никодимъ Кожеозерскій, Леонидъ Усть-Недумскій, Симонъ Вожомскій (послѣдніе трое принадлежатъ XVII вѣку). Изъ священническихъ семействъ вышло также нѣсколько святыхъ. По своему происхожденію стоятъ отдѣльно три пришельца: Кассіанъ, основатель обители въ 15 верстахъ отъ Углича, Тихонъ Лу-

О родителяхъ святаго, по постриженіи его, сохраняется память въ томъ случаѣ, когда они оба, отецъ и мать приняли постриженіе [6]).

Въ дѣтствѣ будущій основатель монастыря чуждается игръ и общества сверстниковъ. Онъ любитъ вслушиваться въ разсказы о святыхъ, отдавшихъ себя на служеніе Богу и получившихъ отъ Него даръ творить чудеса [7]). Церковная служба замѣняетъ ему всѣ удовольствія; онъ прежде всѣхъ является во храмъ и послѣднимъ выходитъ оттуда. Отрока отдаютъ для обученья грамотѣ въ сосѣдній монастырь, рѣдко въ училище [8]). Способный къ ученью и впе-

---

ховской и Серапіонъ Кожеозерскій. Первый изъ нихъ прибылъ въ Москву въ свитѣ Софіи Палеологъ; второй пришелъ изъ Литвы съ княземъ Бѣльскимъ, которому былъ данъ въ удѣлъ городъ Лухъ; наконецъ послѣдній — Серапіонъ былъ прежде мусульманинъ — Мурза Туртасъ и проживалъ у боярина Захара Ивановича Плещеева.

[6]) Житіе обыкновенно упоминаетъ ихъ иноческія имена; слава же сына, по прославленіи его, касается и ихъ гробовъ, чтимыхъ въ той мѣстности, гдѣ сынъ основалъ монастырь. (Родители Сергія Радонежскаго, Александра Свирскаго, Ефрема Перекомскаго, Кирилла Новоезерскаго, Іосифа Волоцкаго и другихъ).

[7]) Чтеніе въ слухъ однимъ вельможею житія Симеона Столпника произвело на отрока Димитрія (Даніила Переяславскаго) такое впечатлѣніе, что онъ побѣжалъ къ рѣкѣ и увидѣвъ ладью привязанную къ берегу канатомъ, взялъ этотъ канатъ и перетянулъ имъ тѣло. Канатъ врѣзался въ тѣло, образовались раны, въ послѣдствіи въ нихъ завелись черви, пока наконецъ родители, услыхавъ, что сынъ ихъ во снѣ болѣзненно стонетъ, открыли ужасныя, смрадныя язвы на тѣлѣ отрока. Юное воображеніе Сергія Радонежскаго поразилъ благословившій его старецъ пустынникъ.

[8]) Объ училищѣ упоминается въ двухъ трехъ житіяхъ. Во всѣхъ

чатлительный, онъ вчитывается въ книги и встрѣчается въ нихъ съ монашескимъ идеаломъ. Кругомъ себя онъ видитъ много зла, которое, по его понятію, усвоенному изъ прочитанныхъ имъ книгъ, происходитъ отъ вліянія бѣсовъ. Созрѣваетъ наконецъ сильное, непреодолимое желаніе постричься въ честный ангельскій образъ и тѣмъ спасти душу и побѣдить діавола. Родители, удерживая юношу отъ постриженія, уговариваютъ его вступить въ бракъ съ пріисканною ими невѣстою. Тутъ-то дѣлаетъ онъ первый рѣшительный шагъ: тайно уходитъ отъ родителей въ отдаленный монастырь, куда влечетъ его слава обители, или имя подвижника старца, и гдѣ не могутъ скоро найдти его. Бываетъ и такъ, что родители успѣваютъ женить сына, но раннее вдовство опредѣляетъ дальнѣйшее. Въ такихъ случаяхъ списатели житій говорятъ, что святой возблагодарилъ Бога за это обстоятельство, въ которомъ видѣлъ призваніе къ иноческому подвигу [9]).

Въ монастырѣ новый постриженникъ безропотно несетъ тяжесть молитвенныхъ подвиговъ, со рвеніемъ исполняетъ самыя трудныя работы и тѣмъ заслуживаетъ любовь игу-

---

же прочихъ упоминается монастырь, куда отрока отдаютъ въ ученье. Житіе сохраняетъ иногда имя старца, обучившаго отрока грамотѣ. Въ житіи Мартиніана Бѣлозерскаго говорится, что святаго обучалъ грамотѣ дьякъ Олешъ, котораго дѣло было «книги писати и ученики учити грамотныя хитрости и зѣло искусенъ бѣ таковому художеству». Есть случаи и другаго рода, — это, когда отрокъ обучался грамотѣ въ семьѣ своей.

[9]) Макарій Калязинскій, Сераніонъ Новогородской, Мартирій Зеленецкій.

мена и братіи. Потомъ въ инокѣ является желаніе покинуть мѣсто своего постриженія. Жизнь другихъ иноковъ не удовлетворяетъ того, кто имѣлъ передъ глазами подвиги великихъ Антонія, Пахомія и другихъ пустынножителей. И вотъ онъ тайно оставляетъ монастырь для пустыни, подобно тому, какъ въ юности покинулъ домъ родительскій для монастыря [10]). Обыкновенно онъ удаляется изъ монастыря уже по смерти своего наставника, а иногда и по достиженіи имъ самимъ игуменскаго сана.

Долго странствуетъ онъ по монастырямъ русскимъ, иногда, рѣдко впрочемъ, доходитъ до святой горы Аѳонской. Странствованіе оканчивается тѣмъ, что онъ поселяется въ пустынѣ и тамъ начинаетъ вести жизнь отшельника. Иной, покинувъ мѣсто своего постриженія, идетъ прямо въ лѣса пріискивать себѣ мѣсто для подвиговъ вдали отъ людей, при чемъ иногда приближается къ родинѣ и тамъ, въ знакомомъ краѣ находитъ безлюдное мѣсто. По большей части странникъ направляется на сѣверъ отъ мѣста своего постриженія. Это стремленіе къ сѣверу объясняется тѣмъ, что нашъ сѣверъ былъ мало населенъ; отсутствіе же гражданскихъ элементовъ и дѣвственная природа болѣе всего могли привлечь жаждущаго пустынной жизни.

---

[10]) Различенъ поводъ, по которому святой оставляетъ мѣсто своего постриженія: иногда сонное видѣніе приглашаетъ его водвориться въ пустынѣ; иногда слышитъ тайный голосъ, зовущій его въ глубину лѣсовъ. Странствовавшій по послушанію, Ѳеранонтъ плѣнился Бѣлозерскимъ краемъ и въ слѣдъ затѣмъ уговорилъ духовнаго брата Кирилла покинуть Москву и Симоновъ и идти съ нимъ на дальній сѣверъ.

Мѣсто избранное основателемъ будущей обители отличается красотою и списатели житій обыкновенно очерчиваютъ его съ сочувствіемъ. Съ высокой горы увидалъ Кириллъ Бѣлозерскій необъятное пространство, покрытое озерами и лугами, орошенное съ одной стороны Шексною и призналъ тутъ мѣсто, указанное ему Богомъ. Филиппъ Ирапскій выбралъ на берегу пустынной рѣки Андоги, въ Бѣлозерской странѣ, красивое мѣсто подъ развѣсистою сосною. Герасимъ Болдынскій избралъ себѣ мѣсто надъ потокомъ, гдѣ стоялъ огромный дубъ. Кириллъ Новоезерскій поселился подъ елью на крутомъ берегу Новаго озера. Поселяясь около небольшой рѣки, преподобные предпочтительно выбирали для будущей обители мѣсто у самаго устья ея, гдѣ она впадаетъ въ большую рѣку [11]). Въ озерныхъ странахъ преподобные селились на берегу большаго озера, въ средоточіи малыхъ озеръ, часто на острову [12]). Обитель Савватія на ненаселенномъ острову моря Окіана была крайнимъ предѣломъ подвиговъ русскаго странствующаго отшельника.

---

[11]) На устьѣ Сойги, впадающей въ Вычегду, поселился Симонъ Сойгинскій. Адріанъ Монзенскій основался на устьѣ Монзы, впадающей въ Кострому, Кассіанъ Угличскій на устьѣ Учмы впадающей въ Волгу, Пафнутій Боровскій на устьѣ Протвы, впадающей въ Истерву, Филиппъ Рабанскій на устьѣ Рабанги, впадающей въ Сухону, Пахомій Нерехтскій близъ впаденія Гридевки въ притокъ Волги, Салоницу; Арсеній Комельскій на берегахъ Кохтыжа и Лежи.

[12]) На острову озера Селигера поселился Нилъ Столобенскій, Антоній Сійскій поселился на Михайловскомъ острову, образуемомъ озерами и вытекающею изъ нихъ рѣкою Сіею. Зосима Ворбозомскій на острову озера Ворбозомскаго.

Рѣка, озеро, чистый источникъ, быстрый, незамерзающій ключь, около которыхъ селились основатели обителей, имѣютъ и теперь священное значеніе для окрестныхъ жителей. Первымъ дѣломъ новаго пустынножителя водрузить крестъ и устроить себѣ жилье. Павелъ Обнорскій поселился въ дуплѣ большаго липоваго дерева, Тихонъ Медынскій тоже въ дуплѣ исполинскаго дуба, Леонидъ Усть-Недумскій построилъ себѣ хижину изъ хвороста. Питались они и подобные имъ, по свидѣтельству житій, ягодами, травами, кореньями. Герасимъ Болдынскій повѣсилъ на дорогѣ кузовокъ и проходящіе клали туда съѣстные припасы. Съ тою же цѣлію повѣсилъ кузовокъ на дорогѣ, идущей изъ Каргополя въ Москву, Ѳеодоръ Ростовскій, основатель Борисоглѣбскаго монастыря на рѣкѣ Ковжѣ.

Живя въ одиночествѣ, отшельникъ съ любовью относится къ природѣ его окружающей, онъ приручаетъ звѣрей и птицъ, дѣлитъ съ ними пищу [13]). Такого рода склонность замѣчается въ немъ и въ послѣдствіи, по устроеніи обители. По преданіямъ, иногда занесеннымъ и въ житія, звѣри служатъ святому. Циклъ сказаній о вороне и медвѣдѣ проходитъ черезъ многія житія [14]). Змѣи и гады, по молитвамъ угодниковъ Божіихъ, оставляютъ мѣста жительства святыхъ, и укрываются въ иныхъ дебряхъ, хотя нерѣдко видъ ихъ

---

[13]) Когда Сергій Нуромскій пришелъ навѣстить Павла Обнорскаго, то онъ увидалъ, что стаи птицъ вились около этого послѣдняго. Онъ кормилъ ихъ изъ рукъ, иныя сидѣли у него на головѣ и на плечахъ. Тутъ же стоялъ медвѣдь и ждалъ себѣ пищи, вокругъ прыгали лисицы и зайцы.

[14]) Если недобрый человѣкъ подходилъ къ кузовку, вывѣшанно-

принимаетъ на себя бѣсъ, когда наводитъ страхъ на св. подвижниковъ [15]).

Первое столкновеніе пустынника съ людьми враждебно со стороны ихъ. Въ житіяхъ ясно высказывается причина тому: жители близъ лежащихъ селъ опасаются, чтобы ихъ угодья не отошли къ имѣющему возникнуть монастырю. Рыболовы видѣли въ Кириллѣ Новоезерскомъ врага. Арсенія Комельскаго выгнали съ того мѣста, гдѣ онъ поселился, такъ что онъ ушелъ въ глубину Шелегонскаго лѣса. Стефана Махрищенскаго жители принудили покинуть основанную имъ обитель. Димитрію Прилуцкому не дозволили окрестные жители селиться на рѣкѣ Великой и Димитрій поселился невдалекѣ отъ Вологды. Такъ какъ въ городѣ сильнѣе религіозное начало, то жители его съ радостію узнаютъ о возникновеніи монастыря по близости къ городу. Основатели селились или подъ защитою городовъ, или въ совершенно безлюдныхъ мѣстахъ, въ глубинѣ непроходимыхъ лѣсовъ, по берегамъ глухихъ рѣкъ. Нѣкоторые изъ основате-

---

му Герасимомъ Болдынскимъ на дорогѣ, то воронъ клевалъ такого. Пафнутій Боровскій любилъ «гавриновъ черноперыхъ и многоязычныхъ», по выраженію списателя житія его, гнѣздившихся въ множествѣ въ монастырскомъ лѣсу и заповѣдь далъ не убивать этихъ птицъ. Воронъ питалъ Аѳанасія и Кирилла Вытегорскихъ по живому, до нашего времени народному преданію. Къ преподобному Никодиму Кожеозерскому такъ привыкли олени, что стадами ходили вокругъ него и кормились. Олень привелъ охотника Андрея Завалишина, будущаго основателя монастыря Андрусовскаго къ кельѣ Александра Свирскаго.

[15]) Нилъ Столобенскій, Кириллъ Челмскій.

лей погибали въ борьбѣ съ враждебнымъ къ нимъ населеніемъ.

Преподобный Агапитъ основалъ монастырь на рѣкахъ Маркушѣ и Тарпахѣ (въ 100 вер. отъ Тотьмы). Жители села Кашина въ злобѣ на святаго за отведенную монастырю землю, напали на Агапита, когда онъ былъ на мельницѣ и бросили его въ рѣку.

Слухъ о новомъ поселенцѣ доходитъ до другихъ ищущихъ спасенія. Пустынникъ принимаетъ только тѣхъ, кто въ силахъ нести подвиги и лишенія пустынножительства, и съ помощію новой братіи подвижникъ сооружаетъ церковь, по большей части во имя Богородицы. Князья удѣльные даютъ возникшему монастырю тѣ лѣса и луга, среди которыхъ онъ находится. Личность основателя привлекаетъ посѣтителей, являются богатые и даютъ вклады, записываютъ за монастыремъ села, князья освобождаютъ эти села отъ пошлинъ, даютъ монастырю льготы для тѣхъ людей, которые будутъ селиться на пустопорожнихъ монастырскихъ земляхъ. Основатель ведетъ монастырь по своему. Строгій подвижникъ дѣлается строгимъ игуменомъ, самъ подаетъ примѣръ братіи во всемъ; исполняетъ самыя трудныя работы, какъ-то: тешетъ камни, рубитъ лѣсъ, мелетъ жерновомъ рожь, поситъ воду, трудится вмѣстѣ съ другими надъ вырытіемъ пруда, колодца. Если мѣстность, гдѣ поставленъ монастырь, болотистая, то онъ прорываетъ каналъ, для осушенія болотъ (какъ напр. Ефремъ Перекомскій), заботится онъ о возведеніи въ монастырѣ построекъ, заботится и о монастырскомъ хозяйствѣ, ходитъ на мельницу, судитъ монастырскихъ крестьянъ. До насъ дошло много сказаній о чудесахъ, тѣсно связанныхъ съ внутреннимъ монастырскимъ

хозяйствомъ и вездѣ виновникъ чуда—игуменъ, основатель обители. Самъ онъ носитъ худыя ризы; неутомимо надзираетъ за братіей; ночью ходитъ по кельямъ и, заслышавъ разговоръ, стучитъ въ окно.

Слухъ о подвигахъ игумена доходитъ до Москвы, вклады и поминки увеличиваются.

Первое время монастырь терпитъ бѣды отъ разбойниковъ. Свѣдѣнія о разбойникахъ въ житіяхъ русскихъ святыхъ весьма важны для нашей этнографіи. Разбойники не разъ нападали на Герасима Болдынскаго и били его. Глава разбойниковъ, Ондрусъ гналъ Адріана съ острова Сала. Два раза нападали разбойники на Сергія Нуромскаго и однажды оставили его едва живымъ. Герасимъ Болдынскій ходилъ увѣщавать разбойниковъ, нападавшихъ на Вязьму. Александръ Куштскій (близъ Кубенскаго озера) отразилъ крестомъ Татаръ, пришедшихъ разорять обитель. Разбойникъ Ондрусъ подчинился вліянію Адріана, котораго онъ прежде притѣснялъ, и принялъ постриженіе въ его монастырѣ. Когда Савва Вишерскій строилъ церковь, пришли къ нему молодцы, но онъ заставилъ ихъ поднимать съ собою бревно, причемъ удивилъ ихъ своей силой и они его оставили. Инородцы нехристіане также дѣлали нападенія на вновь возникавшія обители. Татары разорили монастырь Іакова Желѣзноборскаго, близъ Костромскаго Галича. Чудь разметала келью Ѳеодора Ростовскаго, основателя обители на Ковжѣ, когда онъ жилъ на берегу озера Кубенскаго. Литовцы хотѣли сжечь обитель Адріана Монзенскаго. Григорій и Кассьянъ Авнежскіе, основатели монастыря близъ Тотьмы, были убиты Вятскими татарами. Авраамій Чухломскій боролся съ Чудью. При этомъ слѣдуетъ замѣтить

преподобныхъ такого рода, которые основывали монастыри въ странахъ поганыхъ человѣкъ, жили между дикарями и просвѣщали ихъ крещеніемъ.

И такъ въ основателѣ монастыря выразились двѣ стороны: любовь къ святому подвигу одинокаго пребыванія въ пустынѣ, благоразуміе и умѣнье вести хозяйство въ имъ же устроенномъ монастырѣ.

Съ одной стороны основатель представляется какъ пустыннолюбецъ, къ которому случайно собралась братія; съ другой онъ является какъ заботливый хозяинъ обители съ умѣньемъ вести въ ней и нравственный и матеріальный порядокъ.

Обѣ эти стороны мы замѣчаемъ въ первообразѣ основателей-игуменовъ сѣверо-восточной Руси — преподобномъ Сергіи. Сергій долго живетъ одинъ и не охотно соглашается разстаться съ своимъ одиночествомъ. По устроеніи монастыря онъ удаляется на Киржачь на безмолвное одиночество. Часто странствуетъ, и въ своемъ странствованіи основываетъ монастыри. Вмѣстѣ съ тѣмъ преподобный Сергій не охладѣваетъ къ своей первой и главной обители и болѣе всего пребываетъ у Троицы, причемъ заботится о монастырѣ, какъ начальникъ его и хозяинъ.

Вникая въ жизнь учениковъ преподобнаго Сергія, мы замѣчаемъ, что типъ основателя распадается на двое, соотвѣтственно тѣмъ двумъ сторонамъ, которыя сполна выразились въ преподобномъ Сергіи.

Въ половинѣ XV вѣка рѣзче выдаются эти два типа (образца). Первый изъ нихъ, типъ Сергія Нуромскаго, Павла Обнорскаго, Ѳерапонта Бѣлозерскаго (онъ же и Можайскій), выражается отчетливо въ Саввѣ Вишерскомъ и пол-

нымъ представителемъ его является въ началѣ XVI вѣка Нилъ Сорскій. Другой типъ—типъ Кирилла Бѣлозерскаго, Корнилія Комельскаго и другихъ основателей обителей, разсадниковъ другихъ монастырей. Представитель этого типа Іосифъ Волоцкій въ началѣ XVI вѣка является защитникомъ права монастырей владѣть селами и на этомъ вопросѣ сталкивается съ Ниломъ Сорскимъ.

Устроивъ монастырь основатель оставляетъ дѣло рукъ своихъ, снова идетъ въ пустыню и живетъ отшельникомъ не подалеку отъ монастыря. Иногда же онъ уходитъ за предѣлы той области, гдѣ основалъ обитель и тамъ избираетъ новое мѣсто жительства [16]). Туда собирается къ нему новая братія и возникаетъ новый монастырь. Иногда основатель покидаетъ и его и основываетъ третій и даже четвертый [17]). Каждый изъ созданныхъ однимъ и тѣмъ же лицемъ монастырей не далеко отстоятъ одинъ отъ другаго.

Иногда основатель покидаетъ созданный имъ монастырь не потому, что онъ не управилъ братіею, а по обстоятельствамъ случайнымъ. Макарій Унженскій ушелъ изъ монастыря, когда его разорили Татары. Другіе преподобные, со-

---

[16]) Ѳерапонтъ Бѣлозерскій основалъ обитель Лужецкую въ Можайскѣ

[17]) Герасимъ Болдынскій сперва основалъ обитель Болдынскую, близъ Дорогобужа, потомъ перешелъ на Вязьму, гдѣ основалъ Предтечевъ монастырь, и наконецъ основалъ третій монастырь на рѣкѣ Жиздрѣ. Діонисій Глушицкій основалъ также три монастыря, одинъ неподалеку отъ другаго Авраамій Чухломскій основалъ три обители, сперва на Галичскомъ озерѣ, потомъ за 30 верстъ на рѣкѣ Вагѣ и наконецъ, въ 13-ти верстахъ отъ второй, третью близъ Чудскаго городка.

здавъ новый монастырь по религіозному побужденію, не оставляли перваго и игуменствовали тамъ, гдѣ были нужнѣе.

Выше мы сказали, какъ велъ себя игуменъ-основатель, и какъ онъ держалъ монастырь. Житія каждаго изъ тѣхъ основателей, которые предпочитали безмолвное одиночество общежитію, кромѣ общихъ чертъ представляютъ особыя индивидуальныя, историческія черты, обрисовывающія самый характеръ того или другаго основателя. Чѣмъ житіе ближе по времени къ жизни святаго, тѣмъ болѣе въ немъ этихъ послѣднихъ чертъ. Когда житіе писано не вскорѣ по кончинѣ святаго и лицемъ не близкимъ къ нему, то въ немъ болѣе общихъ чертъ и менѣе живыхъ подробностей.

Размножившіеся въ XV вѣкѣ монастыри сдерживаются каждый сильною рукою своего основателя, человѣка изучившаго Божественное писаніе и творенія святыхъ отцевъ и притомъ искренняго и строгаго подвижника Новые монастыри, при жизни своихъ основателей, рѣзко отличались отъ старыхъ, и изъ нихъ, подъ вліяніемъ тѣхъ же игуменовъ-основателей, выходили новые пустынники, въ свою очередь основатели другихъ новыхъ монастырей.

Во время борьбы великаго князя Василья Васильевича съ Шемякою (1441 — 1451), въ удѣлѣ этого послѣдняго, къ югу отъ Москвы, близъ Боровска, возникъ новый монастырь. Игуменъ Высоцкаго монастыря въ городѣ Боровскѣ, по выздоровленіи отъ тяжкой болѣзни, повинуясь религіозному побужденію, покинулъ монастырь свой и поселился въ двухъ верстахъ отъ города, въ густомъ лѣсу, между двухъ рѣчекъ Протвы и Истервы. Пафнутій — такъ звали игумена — съ молоду постриженный въ монахи былъ ученикомъ

старца Высоцкаго монастыря Никиты, ученика преподобнаго Сергія, и эта духовная связь съ преп. Сергіемъ придавала Пафнутію особое значеніе въ глазахъ учениковъ его [18]).

Мѣсто, гдѣ поселился Пафнутій и куда вскорѣ собралась къ нему братія, находилось только въ двухъ верстахъ отъ Боровска, но входило въ составъ Суходола, отчины князя Димитрія Юрьевича Шемяки [19]).

Тогдашній Боровскій князь Василій Ярославичъ (шуринъ Василья Московскаго) огорчился тѣмъ, что благочестивый игуменъ, покинувъ его городъ, перешелъ въ чужой удѣлъ. Огорченіе князя выразилось тѣмъ, что онъ подослалъ слугу своего, новокрещеннаго Татарина, поджечь обитель Пафнутія. Преданія монастырскія, занесенныя въ его житіе, говорятъ, что Татаринъ, по прибытіи въ обитель, исповѣдалъ Пафнутію свой замыселъ и такимъ образомъ не исполнилъ порученія своего государя [20]).

---

[18]) Іосифъ Волоцкій въ «Сказаніи о монастырѣхъ земли рустѣй». Во второй половинѣ XVI вѣка постриженникъ Іосифова монастыря, Рязанскій епископъ Леонидъ, въ своей челобитной царю Ѳедору, говоритъ такъ: «И преподобнаго, государь, Іосифа постригъ Пафнутій, чудотворецъ Боровской своими руками, а Пафнутья, государь, постригъ старецъ Никита, ученикъ Сергія чудотворца». (Акты истор., т. I, стр. 410).

[19]) Краткое Сказаніе о жизни Пафнутія (см. въ источникахъ, Сборникъ № VI). Въ духовной грамотѣ отца Шемяки, князя Юрья Дмитріевича сказано: «А се благословляю сына своего Дмитрія меньшаго: Вышегородъ.... да къ тому есьми далъ ему Суходолъ съ Истьею и Истервою и съ уборичною слободкою и съ Боровскою, и съ бортники и со всѣми селы» (Др. Росс. Вивл., ч. I, стр. 192 и 193).

[20]) Житіе Пафнутія (см. въ источникахъ, Сборникъ № VI).

Вліяніе Пафнутія на Татарина, можно объяснить и тѣмъ, что Пафнутій былъ самъ татарскаго происхожденія [21]). Тѣ же преданія говорятъ, что Василій Ярославичь, во время битвы подъ Суздалемъ, раскаялся въ своемъ огорченіи на Пафнутія и тѣмъ только, по увѣренію автора житія, избѣжалъ татарскаго плѣна.

Когда Василій Темный одолѣлъ Шемяку, Суходолъ отошелъ къ князю Василію Ярославичу Боровскому вмѣстѣ съ монастыремъ Пафнутія; по изгнаніи же Боровскаго князя изъ его удѣла, Суходолъ вошелъ въ составъ Московскаго великаго княжества Такимъ образомъ, съ 1456 года, монастырь Пафнутія сталъ принадлежать Москвѣ [22]). Супруга Василія Темнаго, Марія Ярославна, сестра Боровскаго князя, чтила Пафнутія и вкладами усердствовала его обители [23]). Сынъ же ея Георгій Васильевичъ часто посѣщалъ Пафнутія, жертвовалъ монастырю его и въ свою очередь былъ любимъ старцемъ [24]).

---

[21]) Авторъ житія его говоритъ, что Батый поставилъ: «властителя по градомъ отъ безбожныхъ Агарянъ, ихъ же Баскакы нарицаетъ Половецкимъ языкомъ Отъ тѣхъ колѣна и рода корень имать блаженный сын Пафнотіе». Дѣдъ Пафнутія принялъ св. крещеніе подъ именемъ Мартина. Родители Пафнутія жили въ своей отчинѣ сельцѣ Кудиновѣ, въ 3-хъ поприщахъ отъ гор. Боровска.

[22]) О передачѣ Суходола Боровскому князю въ Собр. Гос. грам. и дог., т. I, № 84 и 85.

[23]) Черезъ четыре мѣсяца послѣ смерти Пафнутія, эта самая великая княгиня послала деньги въ Кирилловъ Бѣлозерскій монастырь, для отправленія поминовеній по старцѣ Пафнутіи Боровскомъ (Доп. къ Акт. истор., т. I, № 210).

[24]) Въ житіи Пафнутія говорится, что князь Георгій Васильевичъ приходилъ къ преподобному и исповѣдывался ему въ грѣхахъ

Если члены велико-княжескаго семейства были исполнены благоговѣнія къ основателю новаго монастыря, то и Пафнутій хранилъ чувство преданности къ Московскимъ великимъ князьямъ. Когда въ 1472 году, Иванъ Васильевичъ придалъ брату своему Борису Волоцкому Вышегородскую волость вмѣстѣ съ Суходоломъ и монастырь Пафнутія долженъ былъ отойти къ Борису, то основатель монастыря билъ челомъ великому князю, чтобы онъ взялъ монастырь въ свою державу, и великой князь не отдалъ монастыря Борису [25]).

свопхъ; что князь этотъ самъ разсказывалъ многимъ, какъ трепетъ и ужасъ нападалъ на него, когда онъ приходилъ къ Пафнутію; что послѣдній любилъ Георгія Васильевича за то, что онъ проводилъ «чистое и безженное житіе» Въ духовной грамотѣ этого князя читаемъ: «А въ Боровскъ къ Пречистой въ Пафнутіевъ монастырь даю свое село Бронниче и зъ деревнями и луги съ пожнями и съ озеры и что къ нему потягло, со всѣмъ, какъ было при бабѣ моей, великой княгинѣ, и съ хлѣбомъ, что въ землѣ опричь стоячего хлѣба, и зъ животиною; а что въ томъ селѣ и въ деревняхъ серебра на людехъ ино того серебра половина Пречистой, а другая половина тѣмъ христіаномъ, на комъ то серебро» (Собр. Гос. грам. и дог., т. I, № 96).

[25]) О передачѣ Вышегорода и Суходола князю Волоцкому см. въ Собр. Гос. грам. и дог., т I, № 97 и 98. О нежеланіи Пафнутія перейдти съ монастыремъ своимъ въ удѣлъ Волоцкаго князя, въ посланіи Іосифа Волоцкаго къ Кутузову: «да коли князь великій Иванъ Васильевичъ далъ брату своему князю Борису Васильевичу Вышегородъ и Пафнутій почалъ говорити: ино хотя князь великій Вышегородъ да и монастырь нашъ далъ князю Борису, и язъ бію челомъ великому князю — ино монастырь возметъ въ свою державу. Да князь великій не далъ монастыря Пахнутіева».

Во время предсмертной болѣзни Пафнутія посолъ за посломъ являлся въ его обитель, отъ самого Ивана III, отъ супруги его Софіи, отъ матери Маріи Ярославны и наконецъ отъ митрополита Геронтія[26]). Отношенія Пафнутія къ

---

[26]) До насъ дошло кромѣ Вассіанова, еще другое сочиненіе о Пафнутіи (см. въ источникахъ, Сборникъ № VII, л. 395). Въ немъ сказано, что когда вѣсть о болѣзни Пафнутія дошла до Москвы, то великій князь прислалъ въ монастырь грамоту (грамота эта намъ неизвѣстна). Потомъ отъ великой княгини Маріи пріѣхалъ посланный и привезъ сосудъ съ сытою. Затѣмъ «приспѣ посланный отъ великой княгини Софи грекини съ посланіемъ, еще деньги златые приноситъ». Послѣ того прибылъ посланный отъ митрополита Геронтія и отъ великаго князя протопопъ Благовѣщенскій Ѳедоръ, а отъ великой княгини одинъ изъ ея ближнихъ людей «Юрьи Грекъ». У Вассіана нѣтъ этихъ подробностей, но и онъ свидѣтельствуетъ о томъ же: «Слышавъ же о блаженнемъ самодрѣжецъ всея русіи князь великій Иванъ Васильевичь и сынъ его благовѣрный великій князь Иванъ Ивановичъ и преосвященный митрополитъ Геронтіе и отъ всѣхъ предѣлъ князи и боляре, яко изнемогаетъ святый присылаху посѣщати его». — Князь Михаилъ Андреевичъ Верейскій дружественно расположенный къ велико-княжескому дому также отличался усердіемъ къ препод. Пафнутію. Въ повѣсти о преставленіи Пафнутія есть свидѣтельство, что онъ предпринималъ путешествіе въ монастырь для свиданія съ Пафнутіемъ. Въ своей духовной Михаилъ Андреевичъ завѣщалъ монастырю Пафнутія «село Кукѣновское зъ деревнями въ Ярославскомъ уѣздѣ и съ хлѣбомъ и съ серебромъ и со всѣмъ, что изъ старины потягло» (Собр. Гос. гр. и дог., т. I, № 121).

Не мало было монастырей въ удѣлѣ Верейскаго князя, однако же его похоронили въ Пафнутіевой обители, за предѣлами его отчины — «а на похоронехъ былъ великій князь Иванъ Ивановичъ» (П. С. Р. Л., т. VIII, стр. 217).

великимъ князьямъ Московскимъ и къ другимъ удѣльнымъ князьямъ его времени производили впечатлѣніе на современниковъ, что видно изъ занесеннаго въ лѣтопись извѣстія о смерти препод. Пафнутія, гдѣ указывается на самодержцевъ Русской земли, приходившихъ молиться въ обитель его и дивиться ея благолѣпію.

Въ послѣдствіи препод. Пафнутій сталъ какъ бы семейнымъ святымъ Московскаго велико-княжескаго дома: его память чтили правнуки Василія Темнаго, а Иванъ Грозный ставилъ его имя на ряду съ именами великихъ преподобныхъ Сергія и Кирилла Бѣлозерскаго [27]). Молитвамъ Боровскаго старца приписывали рожденіе Іоанна, моленаго и прошенаго сына Василія и Елены [28]).

---

[27]) Два Борисовича, князья Волоцкіе, завѣщали каждый вклады въ Пафнутьевъ монастырь. «Ѳедоръ десять рублей, Иванъ десять рублей да кожухъ камка — Есѣевъ корень» (Собр. Гос. гр. и дог., т. I, №№ 132 и 151). Князь Дмитрій Ивановичъ въ своей духовной проситъ великаго князя Василія, не назначая что именно, дать по душѣ его и «въ Боровскъ въ Паѳнутіевъ монастырь» (Собр. Гос грам. и дог., т. I, № 147). Великій князь Василій Ивановичъ избралъ воспріемниками своего перваго сына двухъ постриженниковъ и учениковъ Пафнутіевыхъ, Данила Переяславскаго и Кассіана Босаго. Степенная книга (ч. II, стр. 207) отмѣтила этотъ случай, что царя Іоанна крестили старцы постриженники святаго Пафнутія. Царь Иванъ Васильевичъ въ посланіи къ игумену Кирилло-Бѣлозерскаго монастыря разсказываетъ о посѣщеніи Пафнутіемъ обители Сергія преподобнаго; а въ другомъ мѣстѣ того же посланія называетъ Пафнутія свѣтильникомъ на ряду съ Московскими святителями и преп. Сергіемъ (Акты истор., т. I, стр. 382 и 292).

[28]) Въ 1584 г. епископъ Рязанскій Леонидъ напоминаетъ царю

Тридцать три года игуменствовалъ Пафнутій въ устроенной имъ обители. Онъ принадлежалъ къ числу тѣхъ основателей монастырей нашихъ, которые отличались дѣятельнымъ характеромъ и способностями къ хозяйству. Первые годы по основаніи обители, Пафнутій, въ работѣ всякаго рода, былъ примѣромъ для братіи: онъ таскалъ на себѣ бревна, рубилъ дрова, копалъ землю, носилъ воду для орошенья грядъ, плелъ мрежи. Онъ самъ велъ монастырское хозяйство, его заботила ловля и соленье рыбы и прочій домашній обиходъ, самъ лично принималъ вклады и поминки, и распоряжался выдачей денегъ на хозяйственныя потребности Авторъ житія его, Вассіанъ оттѣняетъ дѣятельность своего наставника, говоря, что Пафнутій былъ искусенъ во всякомъ дѣлѣ человѣческомъ.

Незадолго до кончины, прогуливаясь около монастыря съ ученикомъ своимъ Иннокентіемъ, онъ замѣтилъ, что вода протекла подъ устроенную имъ плотину и тотчасъ сталъ объяснять ученику какъ надо перегородить путь водѣ [29]).

Ѳедору Ивановичу, что отецъ его родился по молитвамъ Пафнутія (Акты истор., т. I, стр. 410). Въ связи съ отношеніями какія были у Пафнутія съ великими князьями Московскими, находится и самая похвала ему, заключающая Вассіаново жизнеописаніе Пафнутія: «Возвеличи тя сама Царица и Богородица мати Господня и показа тя знаема во всей рустѣй земли». «Радуйся, Пафнутіе, благочестивому и христолюбивому самодержцу русскія земля — теплой молебникъ къ Богу» и далѣе о великомъ князѣ: «да вѣнчаетъ Богъ его благородныя чады вѣнцемъ царствія въ родъ и родъ и да взыщутъ руцѣ ихъ на плеща враговъ ихъ и державу ихъ мирну устроитъ Господь».

[29]) Повѣсть Иннокентія о преставленіи Пафнутія начинается

Но лучшимъ дѣломъ его заботы и трудовъ была большая каменная церковь, богато украшенная живописью, снабженная утварью и книгами на удивленіе князьямъ, боярамъ и простымъ людямъ, изъ которыхъ многіе приходили въ обитель «отъ Литовскія земли и отъ прочихъ странъ, яко же и къ древнимъ преподобнымъ отцемъ земли нашея», какъ сказано въ современномъ лѣтописномъ извѣстіи о смерти Пафнутія [30]).

Устроитель богатой и многолюдной обители Пафнутій умѣлъ держать себя съ достоинствомъ. Есть свидѣтельство, что нѣкоторымъ современникамъ ненравилась его независимая рѣчь [31]). Онъ не смущался передъ сильнымъ, говоритъ о немъ авторъ житія и ученикъ его Вассіанъ, и не входилъ въ сообщеніе съ тѣмъ, кто горделиво относился къ нему.

Но при всемъ томъ въ Пафнутіи было много мягкости; такъ ученикамъ его была памятна добродушная улыбка наставника.

Вассіанъ вспоминаетъ эту улыбку въ разсказѣ о воронахъ (осклабився рече: отмсти Богъ кровь гавранову) и въ разсказѣ о пророчествѣ святаго о Симоновскомъ архиманд-

---

такъ: «Позва мя старецъ походити за монастыремъ. Егда же изыдохъ, тогда начатъ шествовати къ пруду, его же създа многимъ трудомъ своимъ. Егда же пріидохомъ на заплотъ, узрѣ поток водный явльшіися подъ мостъ и начят мя учити, како заградити путь водѣ»

[30]) См. П. С. Р Л., т. VIII, стр. 183 и 184.

[31]) См похвальное слово митрополиту Іонѣ, въ Сборникѣ XVI вѣка, за № 1419, указанномъ въ описаніи рукописныхъ сборниковъ Новгородской Софійской библіотеки (См. Лѣтопись занятій Археогр. ком., вып. III).

ритѣ (возвѣстиша ему, яко сущій тогда архимандритъ на Симоновѣ остави архимандритію — блаженный же узрѣ Вассіана Іосифова брата, юна зѣло и новопострижена и осклабився рече: съ есть архимандритъ на Спмоново). Въ молодыхъ, еще неискусившихся постриженникахъ Пафнутій принималъ заботливое участіе и добродушно относился къ нимъ [32]).

Характеръ его былъ скорѣе общительный, чѣмъ строго аскетическій. Онъ иногда ходилъ въ другіе монастыри для духовной бесѣды со старцами [33]). Дома любилъ отдыхать у окна своей кельи, откуда былъ виденъ весь монастырь. Часто собиралъ къ себѣ въ келью иноковъ и поучалъ ихъ; на бесѣдахъ его присутствовали и міряне. Нѣкоторые разсказы Пафнутія дошли до насъ въ пересказѣ ученика и списателя житія его Вассіана [34]). Изъ нихъ видно, что Пафнутій дер-

---

[32]) Заботливость Пафнутія о юныхъ инокахъ видна изъ главы 19-й «о новоначалномъ черньци» и изъ гл. 39-й «о юнѣмъ учинницѣ святаго» того же Вассіанова жизнеописанія Пафнутія.

[33]) См. посланіе Іоанна Грознаго къ игумену Кирилло-Бѣлозерскаго монастыря (Акты истор., т. I, № 214).

[34]) Первый и самый любопытный разсказъ Пафнутія — это повѣсть «о великѣмъ мору» (отъ 25 до 30 главы). Разсказъ состоитъ изъ слѣдующихъ частей:

1) Историческія свѣдѣнія о моровой язвѣ 6935 года.

2) Преданіе объ умершей и вновь ожившей инокинѣ, которая посѣтила рай и мѣста мученій, и разсказъ о томъ, что она видѣла въ загробномъ мірѣ.

3) Преданіе о снѣ, видѣнномъ Иваномъ Калитою; разговоръ его съ митрополитомъ Петромъ о значеніи этого сна и другія преданія о Калитѣ. Послѣдняя часть входитъ въ повѣсть по поводу того, что монахиня видѣла въ раю Ивана Калиту.

жалъ въ памяти лѣтопись, а отчасти и хронологію событій XIV столѣтія и что онъ по преимуществу интересовался преданіями о великихъ князьяхъ Московскихъ. Разсказы препод. Пафнутія о минувшемъ имѣли характеръ таинственно-религіозный и тѣмъ еще болѣе увлекали слушателей. Къ тому же онъ пересказывалъ иногда ученикамъ свои собственныя сновидѣнія — и о немъ, при жизни его, стали ходить слухи, какъ о прозорливцѣ [35]).

Изъ монастыря Пафнутіева вышли еще при жизни основателя два инока, изъ которыхъ одинъ—Левкій основалъ и устроилъ монастырь на р. Рузѣ, въ удѣлѣ Бориса Васильевича Волоцкаго, а другой — Даніилъ, прославился подвигами благочестія въ Горицкой обители, близъ Переяславля, а потомъ основалъ и устроилъ свой собственный Даниловъ Переяславскій монастырь.

По смерти Боровскаго игумена осталось небольшое число старѣйшихъ учениковъ его. Таковы были: Иннокентій, Герасимъ, по прозванію Черный, Кассіанъ и наконецъ Іосифъ.

Повѣсть эта, вмѣстѣ съ разсказомъ о его сновидѣніи, встрѣчается въ рукописи и отдѣльно отъ житія, писаннаго Вассіаномъ, напримѣръ л 572 въ Сборникѣ XVI в, писанномъ Вассіаномъ ученикомъ старца Фотія (Рукопись Моск. духовной акад. изъ Волоколамскихъ рукописей № 164/530).

[35]) У Вассіана гл. 31 — Видѣніе святаго о князи Георгіи Васильевичи; въ гл. 20 и 21 Вассіанъ повѣствуетъ о томъ, какъ святой былъ прозорливъ, какъ онъ узналъ въ пришельцѣ убійцу Шемяки, а въ 16 гл разсказывается о томъ, какъ Пафнутій прозрѣлъ смерть старца Константина: «Бяше бо духовенъ зѣло», прибавляетъ авторъ отъ себя.

Они всѣ четверо имѣли передъ другими иноками преимущество Каждый изъ нихъ заслужилъ это и собственнымъ подвигомъ, и довѣріемъ, которымъ пользовался со стороны покойнаго основателя. Изъ среды ихъ одному надлежало быть избрану въ игумены.

Иннокентій уже одной близостью къ Пафнутію, съ которымъ дѣлилъ молитвенные подвиги, стяжалъ себѣ названіе дивнаго старца, какъ выражается о немъ Вассіанъ, въ своемъ жизнеописаніи Пафнутія [36]). Строгій подвижникъ Кассіанъ удручалъ плоть свою съ юныхъ лѣтъ и достигъ того, что сталъ нечувствителенъ къ холоду и жару. Одежда его всегда была одна и таже: свитка, власяница, да мантія. Обуви онъ никогда не носилъ, кромѣ лаптей (сандалейцо лычно), да и то на босую ногу, отчего онъ и сталъ извѣстенъ подъ именемъ Кассіана босаго [37]). Это прозвище оста-

---

[36]) Въ концѣ жизнеописанія Вассіанъ упоминаетъ о томъ, что Иннокентію первому Пафнутій предсказалъ о своей кончинѣ Иннокентій былъ авторомъ повѣсти о преставленіи Пафнутія (см. Сборникъ VII, л. 359). Въ лѣтописномъ извѣстіи о Пафнутіи: «единъ точію отъ ученикъ его, Инокентей именемъ, той съ многими же слезами надъгробнаа проглагола» (П. С. Р. Л., т. VIII, стр. 183).

[37]) О Кассіанѣ Босомъ сохранилось много свѣдѣній: 1) въ житіяхъ Іосифа Волоколамскаго, 2) въ Степенной книгѣ по поводу крестинъ Ивана Грознаго (ч. II, стр. 207): «Пріемницы же бяху иже отъ святыя купели сыну цареву два нелѣностная молитвенника состарѣвшася въ добродѣтелѣхъ, има же имяху оба единопостриженіе во обители Пафнутія чудотворца Боровскаго, единъ же отъ сихъ, священства даръ имѣя, именемъ Даніила .... Вторый же именемъ Касіянъ, зовомый Босый .... О немъ же и самъ Іосифъ свидѣтельствовавше, яко благодать велію имяше отъ Бога;

лось за нимъ во всю его долголѣтнюю жизнь [38]). Герасимъ, по прозванію Черный, не уступалъ другимъ въ благочестіи. Къ нему былъ полонъ уваженія, какъ къ отцу духовному, четвертый изъ старѣйшихъ иноковъ обители, Іосифъ. Этому то Іосифу и пришлось быть преемникомъ святаго старца-основателя.

Старецъ не погодамъ, а по чину, Іосифъ не достигъ еще тогда сорокалѣтняго возраста [39]). Онъ былъ средняго роста, чрезвычайно хорошъ собою, «уподобися древнему Іосифу», говоритъ о немъ современникъ его; бороду онъ имѣлъ округленную, неслишкомъ длинную, цвѣтъ волосъ его былъ темнорусый. Онъ былъ добраго рода, сынъ вотчинника въ предѣлахъ Волоколамскихъ, Санина, внука нѣкоего Сани или Александра, выходца изъ Литвы [40]).

старости же достиже яко лѣтъ сто. Его же яко младенища привезоша и бяше поддержимъ нѣкоими избранными двѣма иноки тоя же обители».

[38]) Прозвища монаховъ иногда указываютъ на ихъ подвиги: Варсонофій Неумой, Кассіанъ Босой Монастырь давалъ постриженникамъ новыя прозвища въ отличіе отъ мірскаго прозванія: Квашнинъ прозвался Невѣжей, въ Іосифовомъ монастырѣ, Герасимъ и Исаія въ Пафнутьевомъ — Черными, въ Іосифовомъ былъ Савва Черный Старецъ Леженка училъ Іосифа грамотѣ; можно полагать, что то былъ болѣзненный, никогда невстававшій съ одра старецъ.

[39]) Іосифъ 20-ти лѣтъ принялъ постриженіе, и пробылъ около 18-ти лѣтъ въ монастырѣ Пафнутьевскомъ, до смерти основателя, слѣдовательно Іосифъ родился въ 1439 или 40 году. (Надгробное слово Іосифу Досиѳея Топоркова, изд. Невоструевымъ, стр 13 и 14 и 68-е прим. издателя).

[40]) Отчина его родителей — село Язвище до нынѣ сохранила

На осьмомъ году отъ рожденія, Іосифъ (тогда еще Іоаннъ) былъ отданъ учиться грамотѣ въ монастырь Воздвиженія къ старцу Арсенію Леженкѣ. Въ семействѣ Саниныхъ была наклонность къ монастырской жизни: дѣдъ Іосифа умеръ инокомъ, его изреченія о раѣ хранились въ памяти родственниковъ [41]). Съ годами отрокъ научился читать и

свое названіе. Жители его до сихъ поръ имѣютъ обычай въ день памяти Іосифа (9-го сентября) привозить свои деревенскія произведенія въ монастырь, который отъ Язвища отстоитъ верстъ на двадцать.

[41]) Савва Черный и Досиѳей Топорковъ — оба даютъ родословную Іосифа. Досиѳей не разъ говоритъ о томъ, что Іосифъ «былъ благого корене». Но имени Сани или Александра нѣтъ въ синодикахъ, гдѣ писанъ родъ Іосифа. Сынъ Сани — Григорій, въ иночествѣ Гераспмъ, поминается въ синодикахъ вмѣстѣ съ инокинею Ириною (о немъ у Досиѳ ; стр 10). Сынъ ихъ: Иванъ въ иноч. Іоанникій; жена его Марина, въ иноч. Марія, постриглась у св. Власія, въ Волоколамскѣ. Дѣти ихъ: 1) Іоаннъ, въ иноч. Іосифъ, 2) Вассіанъ, отъ 1506 — 1516, архіепископъ Ростовскій и Ярославскій, 3) Акакій, юный инокъ въ монастырѣ Пафнутія, въ послѣдствіи епископъ Тверской отъ 1525 — 1546, умеръ въ глубокой старости, 4) Елеазаръ упоминается у Саввы мирянином, умеръ монахомъ. По синодику Іосифова монастыря, его можно предполагать въ инокѣ Евѳиміи. Этотъ Елеазаръ могъ быть отцомъ Досиѳея и Вассіана Топорковыхъ. Досиѳей авторъ надгробнаго слова и братъ его Вассіанъ, въ послѣдствіи епископъ Коломенской, названы братаничами Іосифа. Они оба были искусными иконописцами, помощниками знаменитаго иконописца Діонисія, ученика Андрея Рублева (у Саввы Чернаго: о постройкѣ церкви въ Іосифовомъ монастырѣ). Вообще въ роду Іосифа 14 именъ иноческихъ мужескихъ и одно имя мірянина; женскихъ мірскихъ именъ совсѣмъ нѣтъ, четыре иноческихъ.

пѣть такъ, что люди дивились. Онъ прежде всѣхъ являлся въ церковь; церковь замѣняла ему всѣ удовольствія. Подъ вліяніемъ книгъ онъ сталъ разсуждать съ раннихъ лѣтъ о скоротечности жизни. Сильное желаніе спастись побѣдило въ немъ потребность жить и наслаждаться; онъ сталъ бояться своей молодости и грѣховъ, сталъ усердно молить Бога о наставникѣ.

Въ этотъ отроческій періодъ жизни Іосифа, авторы житій его говорятъ о дружбѣ его съ «вельможнымъ отрокомъ» Борисомъ Кутузовымъ, который полюбилъ Іосифа за его чистоту и цѣломудріе.

Іосифъ не терялъ этой дружбы и сохранилъ до старости пріязненное отношеніе къ Борису Васильевичу [42]).

---

[42]) Іосифъ жилъ тогда у своихъ родителей въ окрестностяхъ Волоколамска. Отношенія Іосифа къ Кутузовымъ, которыхъ имена встрѣчаются въ его сочиненіяхъ, принуждаютъ насъ нѣсколько остановиться на ихъ родѣ. Кутузовы были вотчинниками въ Волоколамскѣ, Дмитровѣ и Рузѣ. При Иванѣ III, нѣкоторые изъ нихъ получили помѣстья въ Новгородѣ. Служили они въ Москвѣ при великомъ князѣ и въ Новгородѣ при архіепископѣ. Борисъ Васильевичъ былъ околѣничимъ.

Вотчины Бориса Васильевича село Никольское, да деревня Харламова помнаются въ межевой грамотѣ 1504 г. (Собр. Гос. грам. и дог., т. I, стр 368 и 384). Борисъ Васильевичъ постригся въ монастырѣ Іосифа подъ именемъ Авраамія, какъ на то указываетъ г. Невоструевъ въ житіи Іосифа, составл. Саввою Чернымъ (стр. 7). Въ рукописяхъ Моск. дух. акад. (изъ библіот. Волокол. Іосифова мон.) № 24 (56) находится Евангеліе — тетръ съ надписью: Бориса Кутузова. Въ синодикѣ (см. въ источникахъ, рукопись IX) записаны за упокой Василій и Михаилъ Кутузовы, а вкладчикомъ означенъ Андрей (л. 17). Андрей этотъ былъ въ боярахъ при Ива-

Съ возрастомъ у Іосифа явилось рѣшительное желаніе быть инокомъ и онъ сталъ распрашивать, кого только могъ, объ обителяхъ и о живущихъ въ нихъ старцахъ. Услышавъ о святомъ старцѣ Варсонофіи Неумоѣ, юноша покинулъ родительской домъ для обители св. Саввы (въ Тверской землѣ), гдѣ жилъ и подвизался этотъ старецъ. Юноша искалъ въ монастырѣ ангельской жизни и, едва пришелъ въ обитель, услышалъ ругательства, неподобныя слова въ самой трапезѣ монастырской. Іоаннъ (Іосифъ) бѣжалъ изъ трапезы. Варсонофій понялъ юношу и сказалъ ему такое слово: «не удобно ти, чадо, въ здѣшнихъ монастырѣхъ жити, но иди къ преподобному Пафнутію въ Боровскъ». Іоаннъ отправился, по слову старца Варсонофія, въ обитель Пафнутія.

Онъ засталъ престарѣлаго игумена за дѣломъ: Пафнутій рубилъ дрова и складывалъ ихъ. Пришлецъ съ благоговѣніемъ выждалъ окончанія работы. Когда же Пафнутій по-

---

нѣ Грознымъ; дочь его была замужемъ за царемъ Симеономъ Бекбулатовичемъ. Поминаетъ же Андрей Кутузовъ отца своего Михаила и дѣда Василья Михаилъ былъ братъ Бориса Васильевича; третій братъ былъ боярином у архіеп Новгородскаго Геннадія и его преемника.

Іосифъ Волоколамскій въ своемъ посланіи къ княгинѣ вдовѣ говоритъ, что Собакинъ купилъ у Михайла у Коровы 7 деревень для монастыря Іосифова. Этотъ Михайло Корова, по Бархатной книгѣ, оказывается Кутузовымъ, двоюроднымъ дядею Бориса Васильевича.

Памятникомъ сношеній Іосифа съ Борисомъ Васильевичемъ служитъ посланіе къ нему Іосифа, напечатанное въ Др. Росс. Вивліоѳикѣ, ч. XIV, стр. 177 — 203. Оно находится въ сборникѣ № 158 (л. 542) Моск. дух. акад. изъ библ. Іос. Вол. мон.

дозвалъ его къ себѣ, юноша бросился къ ногамъ старца съ крѣпкою мольбою о постриженіи. Іосифу въ то время было

Вотъ родословная Кутузовыхъ, современныхъ Іосифу Волоколамскому:

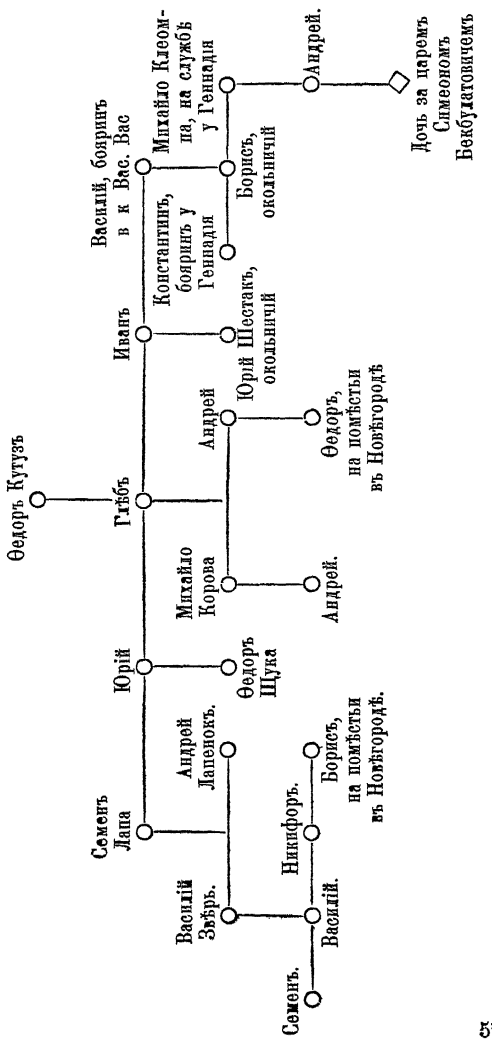

двадцать лѣтъ. Онъ отличался физическою силою и его тотчасъ по постриженіи опредѣлили въ поварню, откуда онъ вскорѣ перешелъ въ пекарню (хлѣботворню); потому что могъ поднять тягость и такой работы. Многотрудна была работа эта, говоритъ житіе, такъ какъ ядущихъ было множество. Кромѣ иноковъ и наемныхъ работниковъ кормились на трапезѣ и тѣ, которые приходили въ монастырь пользы ради душевной, и кромѣ того нищіе, странники и мимоходящіе. Многіе брали хлѣбъ съ собою. Во время голода монастырь прокармливалъ до тысячи человѣкъ въ день.

Родители Іосифа вскорѣ узнали о его мѣстопребываніи и извѣстили о себѣ. Они плакались о горѣ своемъ: отецъ лишился владѣнія рукъ и ногъ, впадши въ тяжкую болѣзнь.

Пафнутій, видя твердость своего постриженника, дозволилъ ему взять въ келью больнаго отца и Іосифъ въ продолженіи пятнадцати лѣтъ ходилъ за недвижимымъ отцемъ, что впрочемъ нисколько не отвлекало его отъ другихъ монастырскихъ обязанностей и молитвеннаго подвига. Старцы сдѣлали и другую уступку нѣжности сыновней любви — послали матери Іосифа грамотку.

Но не одинъ физическій трудъ и молитвенный подвигъ были удѣломъ Іосифа при жизни Пафнутія. Онъ, какъ видно изъ житія Пафнутія, былъ впослѣдствіи дѣятелемъ по управленію монастыремъ: наблюдалъ за порядкомъ, смотрѣлъ за больными, а иногда и предпринималъ путешествія по монастырскимъ дѣламъ; такъ напримѣръ ѣздилъ онъ въ Воротынскъ къ Воротынскому (еще удѣльному) князю.

Подвиги Іосифа доставили ему почетное положеніе среди монастырской братіи, но еще болѣе сдѣлалъ его твердый, крѣпкой, по выраженію житія, умъ, ясный практической

смыслъ и наконецъ начитанность. Онъ упражнялся въ чтеніи божественныхъ книгъ и все болѣе и болѣе изучалъ ихъ. Обладая обширною памятью, онъ рѣдко справлялся съ книгою, когда говорилъ отъ писанія; держалъ св. Писаніе «памятью на краѝ языка», по выраженію Досиѳея Топоркова.

Такія качества, при счастливой наружности, при благозвучномъ органѣ голоса и проницательномъ взглядѣ, при необыкновенномъ умѣньи пѣть псалмы и читать въ церкви, могли сдѣлать то, что Іосифъ понравился и въ Москвѣ, гдѣ онъ и принялъ іерейское и игуменское достоинство, по волѣ державнаго великаго князя, отъ рукъ самого митрополита Геронтія [43]).

Поставленъ ли онъ былъ по избранію братіи, или назначенъ волею державнаго — неизвѣстно?

Два жизнеописанія его, близкія къ нему по времени, говорятъ разное: житіе, писанное неизвѣстнымъ, говоритъ, что Пафнутій самъ назначилъ учителемъ и пастыремъ ближайшаго ученика своего Іосифа. Надгробное слово Іосифу, писанное племянникомъ его Досиѳеемъ, говоритъ, что избранный братіею Іосифъ былъ понуждаемъ принять игумен-

---

[43]) Савва Черный говоритъ: «бѣ же у Іосифа въ языцѣ чистота и въ очѣхъ быстрость и въ гласѣ сладость и въ чтеніи умиленіе, достойно удивленію великому: никто же бо въ та времена нигдѣ таковъ явися». — Досиѳей пишетъ: «въ церковныхъ пѣснословіи и чтеніи толикъ бѣ, яко же ластовица и славій доброгласный услажаше слухи послушающихъ, яко же инъ никто же нигдѣ же». — Въ Кирилловомъ монастырѣ Іосифъ поразилъ искуствомъ пѣть псалмы. — Въ Саввиной обители Іосифъ не хотѣлъ читать, боясь, чтобы по искуству чтенія въ немъ не признали игумена.

ство самимъ Иваномъ Васильевичемъ и принялъ этотъ санъ только потому, что не могъ ослушаться самодержца.

Самодержецъ, посылавшій гонцовъ къ Пафнутію во время его болѣзни, не могъ не принять участія въ выборѣ ему преемника.

Согласно съ сказаніемъ Досиѳея Топоркова, можно полагать съ достовѣрностію, что Іосифъ не хотѣлъ стать игуменомъ Пафнутьева монастыря. Добродушный характеръ старца-основателя не былъ схожъ съ твердымъ характеромъ Іосифа. Цѣня Іосифа по заслугамъ, Пафнутій однако же не на столько приблизилъ его къ себѣ, какъ напримѣръ Иннокентія. Молодая энергія Іосифа не могла отступить передъ тѣмъ, что казалось ему несогласнымъ съ его требованіями. А требовалъ онъ отъ монастыря многаго. Онъ не даромъ былъ начитанъ и съ раннихъ лѣтъ искалъ въ монастырѣ идеала.

Іосифъ, какъ мы видѣли, былъ поставленъ на игуменство въ Москвѣ, гдѣ и былъ обласканъ самимъ державнымъ великимъ княземъ.

Пріѣхавъ изъ Москвы съ честію, Іосифъ сказалъ братіи поученіе. Вскорѣ братія почувствовала крѣпкую руку новаго игумена. Іосифъ захотѣлъ ввести преобразованія и измѣнить уставъ монастырской. Явились несогласія, ропотъ. Іосифу невозможно было сладить съ братьею, въ глазахъ которой онъ неимѣлъ такого значенія, какъ Пафнутій. Пафнутій привлекъ къ себѣ монаховъ, они всѣ поступили, въ монастырь при немъ, основателѣ и игумнѣ, онъ принялъ каждаго изъ нихъ въ свой монастырь. Іосифъ же былъ поставленъ къ нимъ въ игумны, они его приняли въ на-

чальника, не онъ ихъ въ братію. Авторитетъ игумена Пафнутія болѣе значилъ.

Но Пафнутій дѣйствовалъ на братію примѣромъ своимъ и только примѣромъ возбуждалъ къ подвигу; явно же нетерпѣлъ только такихъ преступленій, какъ убійство, блудъ, нарушеніе монастырскаго устава и наконецъ свободомысліе въ ученіи вѣры.

Іосифъ захотѣлъ ограничить частную жизнь монаха въ келіи Простодушный характеръ Пафнутія (при всей духовной высотѣ его) объясняетъ недовольство, возникшее въ монастырѣ при Іосифѣ, который захотѣлъ вводить строгое общежитіе, по образцу монастырей востока и Святой горы Аѳонской. Жизнь этихъ послѣднихъ была извѣстна Іосифу по житіямъ святыхъ отцевъ, по повѣстямъ и разсказамъ отъ «старчества», изъ которыхъ многіе дошли до насъ въ сборникахъ, иногда переписанныхъ рукою самого Іосифа. Братія не покорилась игумену, и онъ увидѣлъ, что при такихъ обстоятельствахъ ему нечего быть игуменомъ[44]). И едва прошелъ годъ какъ созвалъ онъ, тайно отъ другихъ монаховъ, совѣтъ старцевъ, въ которомъ принимаютъ участіе вмѣстѣ съ немногими другими, сочув-

---

[44]) У Саввы Чернаго сказано, что несогласіе явилось въ монастырѣ лишь тогда, когда Іосифъ захотѣлъ вводить все общее. У Досиѳея: «Видѣвъ же яко не согласуютъ ему нрави сущихъ ту, оставляетъ начальство» и далѣе: «разумѣвъ яко никая же полза самому, ни сущимъ ту, поручивъ монастырь первымъ отъ братія и т. д.». У неизвѣстнаго: «Но понеже явишася въ братіи несогласія, отнюду же пререканія и съ противленіа къ игумену, тѣмже сниде от настоятельства».

ствующими Іосифу, Герасимъ Черный, Кассіанъ Босой и братья Іосифа, Акакій и Вассіанъ. Послѣдніе двое были молоды годами, но уже отличались строгостью жизни и примѣрнымъ поведеніемъ. Іосифъ повѣдалъ старцамъ свое недовольство на братію и вмѣстѣ съ тѣмъ свой замыселъ ознакомиться съ благочестіемъ другихъ монастырей земли Русской, для чего ему необходимо самому отправиться въ путь. Старцы рѣшили: идти Іосифу по монастырямъ въ сопутствіи Герасима Чернаго [45]). Послѣ такого рѣшенія игуменъ тайно покинулъ свой монастырь и взялъ на себя видъ ученика Герасимова, отдавшись ему на время въ полное послушаніе.

Смутился монастырь, узнавъ объ удаленіи Іосифа; нѣсколько позднѣе смутились и въ Москвѣ. Великій князь повелѣлъ властямъ отъискивать игумена Боровскаго. Черезъ нѣсколько времени монахи Пафнутьевой обители обратились къ державному съ просьбою поставить имъ новаго игумена на основаніи распространившагося слуха, что Іосифъ убитъ. Великій князь велѣлъ сказать имъ, что не будетъ имъ игумена до тѣхъ поръ, пока онъ самъ не удостовѣрится въ смерти Іосифа.

Менѣе чѣмъ черезъ годъ Іосифъ возвратился въ Боровскую обитель, но пробылъ тамъ не долго: не могій терпѣти отъ помысла: возгорѣся бо сердце его огнемъ

---

[45]) У Досиѳея сказано, что Іосифъ игуменствовалъ одинъ годъ (совершивъ едино лѣто); у неизвѣстнаго — около двухъ лѣтъ (предстоявъ тѣмъ негдѣ до двою лѣту). Это небольшое разногласіе можно объяснить тѣмъ, что первый считалъ игуменство Іосифа отъ поставленія его въ игумны, второй отъ смерти Пафнутія.

Святаго Духа [46]). Настала пора исполнить давно задуманный, уже созрѣвшій въ головѣ планъ основанія новаго монастыря, по собственной мысли и уставу. Для этого-то давно задуманнаго плана, Іосифъ покидалъ игуменство и, скрываясь подъ видомъ послушника, странствовалъ по обителямъ земли Русской [47]).

Іосифъ прежде всего направился въ монастыри Тверской области, оттуда прошелъ въ Заволжскіе монастыри и дошелъ даже до знаменитаго Кириллова.

Въ Саввиномъ Тверскомъ монастырѣ (нынѣ упраздненномъ) Іосифъ увидѣлъ стараго знакомца своего, Варсонофія Неумоя. Послѣ пяти лѣтъ игуменства, старецъ этотъ поселился въ пустынѣ и въ продолженіи сорокалѣтней отшельнической жизни ничто же ино дѣло бысть ему, но точію еже молитися и пѣти и книги прочитати; взимаше бо книги отъ христолюбивыхъ и прочетъ отдаваше, и паки инде взимаше [48]).

Іосифъ узналъ во время своего путешествія и другихъ начитанныхъ старцевъ, учениковъ святыхъ Сергія, Вар-

---

[46]) Филаретъ, въ Обзорѣ Русс. дух. литер., говоритъ, что Іосифъ полтора года пробылъ въ Кирилловскомъ монастырѣ, тогда какъ все время путешествія его продолжалось мѣсяцевъ 9, отъ осени 1478 до весны 1479.

[47]) Свѣдѣнія о путешествіи Іосифа даютъ намъ житіе его, написанное Саввою, другое, написанное неизвѣстнымъ и наконецъ собственное его сочиненіе: «о монастыряхъ Русской земли», вошедшее въ одну изъ главъ устава, писаннаго имъ для монастыря Волоколамскаго.

[48]) Сказаніе препод. Іосифа о святыхъ отцѣхъ. См. въ Источникахъ, рукопись I.

лаама и Кирилла. То были истинные иноки, осуществившіе въ себѣ идеалъ, которому взялись подражать. Іосифъ самъ такъ опредѣляетъ вліяніе книги на жизнь этихъ старцевъ: прочитаху убо писанія прежнихъ святыхъ отецъ Антонія и Пахомія и прочихъ и сіе имуще яко одушевленъ образъ и печать въ сердцы не токмо отъ грѣховъ, но и отъ страстей очистишася.

Въ Саввиномъ Тверскомъ монастырѣ Іосифъ познакомился черезъ разсказы старцевъ съ характеромъ Саввы II, перваго игумена, котораго избралъ самъ основатель обители, но не игуменъ, Савва I, Ера—Бороздинъ передъ отшествіемъ на Святую Аѳонскую гору [49]). Савва II пятьдесятъ лѣтъ игуменствовалъ въ обители. Іосифъ съ сочувствіемъ говоритъ о его строгости: онъ за безчинство наказывалъ жезломъ и непокорныхъ сажалъ въ затворъ, свою же обиду прощалъ. Іосифъ собралъ, гдѣ только могъ преданія о святости старцевъ, уже умершихъ, чрезъ учениковъ ихъ. Но главнымъ дѣломъ его было знакомство съ уставомъ общежитія. Съ этой стороны ему болѣе другихъ монастырей понравилась жизнь въ монастырѣ Кирилло-Бѣлозерскомъ, гдѣ еще сильна была сторона строгихъ старцевъ, отстаивавшихъ преданія препод. Кирилла противъ поставляемыхъ извнѣ игуменовъ и новой братіи.

Въ монастырѣ основателя Макарія Калязинскаго Іосифъ нашелъ такое благочестіе, что даже, по его словамъ, дивился этому благочестію и самъ великій старецъ Митро-

---

[49]) По возвращеніи съ Св. горы Савва Бороздинъ основалъ монастырь, близъ Новгорода на р. Вишерѣ, гдѣ и скончался.

Фанъ Бывальцевъ, девять лѣтъ прожившій на горѣ Аѳонской [50]).

Житіе Іосифа, составленное неизвѣстнымъ, говоритъ, что онъ не остался вполнѣ доволенъ и Сергіевой обителью, гдѣ уже не было въ то время общежитія и введенъ былъ лаврскій обычай. Въ этомъ же житіи сказано, что общежительный уставъ соблюдался только въ Кириловѣ и что этотъ послѣдній монастырь Іосифу зѣло възлюбися. Далѣе тотъ же авторъ говоритъ, что ни одинъ изъ монастырей не понравился Іосифу на столько, чтобы ему возможно было остаться жить въ немъ, и что равнымъ образомъ Іосифу нельзя было остаться и въ Боровской обители, такъ какъ и тамъ по смерти Пафнутія обычаи стали измѣняться къ худу.

По этой то причинѣ онъ и рѣшился поселиться въ пустынѣ и «тамо общее жительство обновити». Туда сойдутся къ нему тѣ, которые болѣе склонны къ общежитію, а онъ, какъ священникъ, будетъ имѣть возможность достовѣрно узнать на исповѣди, на сколько каждому изъ нихъ нравится этотъ образъ монастырскаго устройства. Близкому по времени къ Іосифу автору житія его извѣстно было, что онъ удалился въ пустыню съ намѣреніемъ основать новый монастырь тамъ, гдѣ никакое старое преданіе не мѣшало бы вести его по своей мысли и уставу.

Всѣ житія Іосифа говорятъ, что вскорѣ по возвращеніи въ Боровскую обитель, Іосифъ навсегда покинулъ ее и ушелъ на родину въ предѣлы Волоколамскіе, въ пустыню, въ лѣса непроходимые.

---

[50]) Бывальцевъ былъ вѣроятно сродникъ Ѳеодосія Бывальцева, митрополита отъ 1461 до 1462.

Съ Іосифомъ отправились старцы Герасимъ Черный, Кассіанъ Босой и братья его Вассіанъ и Акакій и, можетъ быть, нѣкоторые изъ остальныхъ единомысленныхъ старцевъ, призванныхъ имъ для тайнаго совѣщанія передъ путешествіемъ по обителямъ.

Иные святые отцы, покидая монастырь, вселялись въ пустыню, ища спасенія души и подвиговъ. Пустыня была для нихъ обѣтованной землей, раемъ, гдѣ они надѣялись въ дали отъ грѣха и людей побѣдить діавола и снискать благодать Божію. Врагъ искушалъ ихъ въ одиночествѣ, являясь имъ не только въ страшныхъ неестественныхъ образахъ, но и въ видѣ звѣрей и гадовъ. Борьба со страхованіями шла своимъ путемъ, а тутъ начинала по немногу сходиться братія, алкавшая спасенія. Не для такого созерцательнаго пустынножительства пошелъ въ пустыню Іосифъ. Въ пустынѣ ему нужно было одно — найдти удобное мѣсто для будущей обители. И съ этой стороны Іосифъ рѣзко отличался отъ другихъ основателей монастырей, что̀ не мѣшаетъ однако автору надгробнаго слова подводить его подъ общій типъ отцевъ, возлюбившихъ пустыню ради созерцательнаго одиночества [51]).

Іосифу извѣстно было одно лѣсистое пространство, орошаемое двумя небольшими рѣчками не вдалекѣ отъ селенія

---

[51]) Одинъ только Топорковъ, въ своемъ надгробномъ словѣ, говоритъ, что Іосифъ хотѣлъ безмолвія, не хотѣлъ начальствовать. Однако же чрезъ нѣсколько строкъ онъ самъ противорѣчитъ себѣ, говоря, что Іосифъ вспомнилъ предреченіе Пафнутія — а предреченіе это состояло въ томъ (какъ сказано у этого же самого автора), что Іосифъ построитъ свой собственный монастырь.

Язвища, вотчины Саниныхъ. Остановившись на мѣстности, Іосифъ, прежде чѣмъ выбралъ самое мѣсто, удалилъ препятствія, какія могли встрѣтиться при его вселеніи. Въ иныхъ сказаніяхъ о нашихъ святыхъ мы встрѣчаемъ, что жители не приняли такого то святаго; имъ не хотѣлось, чтобы земли ихъ отошли къ монастырю, когда таковой возникнетъ. Эта причина ихъ недовольства прямо высказывается въ ихъ жизнеописаніяхъ [52]).

Іосифъ началъ съ того, что отправился въ Волокъ-Ламской, къ князю Волоцкому Борису Васильевичу. Тамъ онъ представился князю, какъ игуменъ Пафнутьевскій и преемникъ святаго основателя. Князь радъ былъ, что въ его предѣлахъ желаетъ поселиться такой человѣкъ, который и на Москвѣ былъ принятъ съ любовью державнымъ его братомъ. Князь разрѣшилъ Іосифу поселиться въ избранной послѣднимъ мѣстности и въ добавокъ далъ ему въ провожатые своего собственнаго ловчаго. Въ сопровожденіи его Іосифъ дошелъ до того мѣста, гдѣ нынѣ стоитъ монастырь [53]). Нѣсколько высокое, боровое мѣсто, съ одной стороны примыкаетъ къ небольшому озерку, съ другой къ болотистой и лѣсной низменности.

Вообще мѣстность, хотя не совсѣмъ привлекательная, но видная и въ тоже время самая счастливая для уединенія, а мірскимъ людямъ для ловли звѣрей [54]). Іосифъ и его

---

[52]) Житія Дмитрія Прилуцкаго, Даніила Переяславскаго, Макарія Калязинскаго и нѣкоторыхъ другихъ.

[53]) Савва говоритъ, что среди бѣла дня, при безоблачномъ небѣ молнія освѣтила то мѣсто, которое было избрано Іосифомъ.

[54]) Въ этой мѣстности охотился самъ князь Волоцкій. Житія

спутники начали чистить лѣсъ и тутъ же стали возводить первыя постройки. Самъ князь со своей свитой пріѣхалъ ко времени закладки церкви и въ его присутствіи начали деревянный первоначальный храмъ въ честь Успенія Богородицы. Князь, его бояре и отроки сами таскали бревна.

Князь Борисъ Васильевичъ, съ дѣтства, по примѣру отца, любилъ благочестіе. Онъ обѣщалъ Іосифу прокармливать братію будущаго монастыря и далъ ему работниковъ для чистки лѣса, равно какъ и плотниковъ для построенія церкви и келій.

Не смотря на такое содѣйствіе со стороны князя, трудна была жизнь братіи въ самое первое время, когда еще за монастыремъ не было селъ. Поспѣшно шли работы, а съ тѣмъ вмѣстѣ и обычные молитвенные подвиги и необычные подвиги по общежительному уставу. Іосифу не привыкать было къ упорному всякаго рода труду. Мельницы не успѣли еще поставить — мололи ручными жерновами, усиленнѣе другихъ мололъ самъ игуменъ.

Одинъ монахъ, со стороны пришедшій въ новый монастырь, со страхомъ сказалъ Іосифу мелящему своими руками жито: «что дѣлаешь, отче, оставь мнѣ» и перемѣнилъ его, но не могъ такъ работать, какъ Іосифъ. Не перемолоть мнѣ игумена, сказалъ онъ, дивясь и подвигу, и тѣлесной силѣ Іосифа.

Хотя житія и говорятъ, что въ первое время за монасты-

Іосифа указываютъ на обиліе звѣрей, тутъ водившихся (звѣрьми перома). Князь Голенинъ, какъ увидимъ ниже, прямо съ охоты завернулъ въ монастырь Іосифа. Великій князь Василій Ивановичъ ѣздилъ сюда для этой же потѣхи (П. С. Р. Л., т. V, стр. 266).

ремъ не было селъ, однако это время продолжалось не долго. Въ 1479 г., въ самый годъ основанія обители, князь Борисъ Васильевичъ далъ вновь основанному монастырю деревню Спировскую въ той же Волоцкой своей волости [55]).

Деревня была дана, по обыкновенію, со всѣми льготами, съ освобожденіемъ отъ различныхъ податей, отъ постоя людей и коней княжескихъ, отъ суда Волоцкихъ намѣстниковъ. Такимъ образомъ съ самыхъ первыхъ мѣсяцевъ явилась новая забота по управленію деревней, гдѣ монахъ — прикащикъ Іосифа—долженъ былъ судить и распоряжаться. Конечно, эта дача была незначительна въ сравненіи съ тѣмъ, чѣмъ владѣлъ монастырь Пафнутьевъ, чѣмъ въ послѣдствіи обладалъ Іосифовъ; но монастырь только что зачинался. Средства его стали быстро увеличиваться. Черезъ 6 лѣтъ по основаніи обители, на мѣстѣ деревянной возвышалась уже большая каменная церковь. Въ 1486 году она была совершенно окончена, росписанная Діонисіемъ и его дѣтьми Владиміромъ и Ѳеодосіемъ и старцемъ Паисіемъ, да двумя племянниками Іосифа, Досиѳеемъ и Вассіаномъ Топорковыми [56]). Церковь эта, по свидѣтельству самого Іосифа «съ

---

[55]) Грамота, жалованная на деревню Спировскую Іосифо-Волоколамскому монастырю относится къ 1479 г.; А. Ю. быта, II, № 30. Между тѣмъ проф. Казанскій не безъ основанія говоритъ, что Спировская деревня была отчиною родителей Іосифа (опись книгъ Іосиф. Волокол. монаст. Чт. общ. ист. и древн., 1847 г., № VII). Дѣйствительно въ житіи Іосифа оказывается, что то было родовое имѣніе Саниныхъ. Но оно, по постриженіи братьевъ и родителей, могло быть отобрано на князя и потомъ грамотой даровано монастырю Іосифа.

[56]) Лица эти, наименованы у Саввы хитрыми живописцами зем-

подписью и съ иконами и съ книгами и съ ризами и сосуды болѣ тысячу рублей стала»[57]). О цѣнности этой постройки можно судить потому, что въ 1496 году, когда ставили церковь въ Кирилло-Бѣлозерскомъ монастырѣ, было 20 мастеровъ каменьщиковъ и стѣньщиковъ, а издержали 250 рублей. Стоимость же рубля того времени видна изъ того, что большая волость Буи-городъ съ деревнями стоила полтораста рублей; двѣнадцать деревень со всѣми угодьями въ Звенигородскомъ уѣздѣ — 200 рублей; шесть деревень и нѣсколько пустошей съ лѣсомъ и съ пожнями въ Волоцкомъ княженьи — 80 рублей; двѣ деревни съ пустошью, и съ лѣсомъ, и съ рыбною ловлею, въ Бѣлозерскомъ уѣздѣ — 15 рублей. Наволокъ, заложенный за 12 рублей, приносилъ росту четыре стожья сѣна[58]). Лучшій большой церковный колоколъ, при дороговизнѣ мѣди и новизнѣ литейнаго дѣла, стоилъ 100 рублей; лучшій конь въ сѣдлѣ 6 рублей; лучшій конь княжескій 10. Соколъ для княжей охоты стоилъ полтину, пара соколовъ рубль[59]).

ли Русской. — Доспѣей скрылъ имя свое и брата своего. Выше всѣхъ живописцевъ ставитъ онъ Ѳеодосія.

[57]) Посланіе Іосифа къ Борису Васильевичу Кутузову.

[58]) Выписка изъ сборника 1496 года (Временникъ общ. истор. и древ., 1850 г., кн. 8). Духовная грамота князя Ѳедора Борисовича Волоцкаго 1513 г. (Собр. Гос. гр. и договоровъ, т. I, № 151). Купчая Савво-Сторожев. монастыря 1539 г. (Акты Юр., т. I, № 80). Купчая неизвѣстнаго вотчинника 1496 г. (тамъ же, № 75). Купчая вотчинника Гнѣваша Стогинина 1501 г. (тамъ же, № 76). Засмная и закладная Наума и Онцифора Негодяевыхъ, 1483 г. (тамъ же, № 233).

[59]) Посланіе Іосифа ко княгинѣ вдовѣ. Духовная Ивана Салты-

Но за церковью воздвиглась колокольня и другія постройки. Главными жертвователями было семейство князя Волоцкаго. Князь Борисъ Васильевичъ далъ монастырю еще одно село — Отчищево, а жена его, дочь князя Холмскаго, Ульяна Михайловна дала село Успенское и при немъ двадцать деревень. Передъ смертью Борисъ Васильевичъ (1494) далъ ближнее къ монастырю село Покровское.

Вскорѣ послѣ основанія монастыря Іосифъ удостоился чести быть крестнымъ отцемъ втораго сына князя Бориса Васильевича, Ивана. Этотъ крестникъ Іосифа, заболѣвъ на свадьбѣ своего старшаго брата, скончался съ небольшимъ двадцати лѣтъ въ монастырѣ своего крестнаго отца. Онъ завѣщалъ монастырю село Спасское, да къ нему сорокъ три деревни [60]). Княгиня Ульяна кромѣ того давала и денежные вклады, такъ на церковное строеніе она дала 50 рублей. Великая княгиня Марія прислала новому монастырю триста рублей, а сынъ ея, державный великій князь, полтораста.

Въ 1485 году поставленъ былъ архіепископомъ Новгородскимъ Геннадій. Къ его епархіи принадлежалъ Волокъ, а съ тѣмъ вмѣстѣ и новый монастырь.

Геннадій далъ монастырю село Мечевское и двѣ деревни, сельцо Чемесово въ Рузѣ, да колоколъ во сто рублей. Изъ остальныхъ дателей Іосифъ упоминаетъ князя Ивана Ва-

---

ка 1483 года. (Акты Юр., т. I, № 413). Духовная грамота князя Юрія Васильевича 1472 г. (Собр. Гос. гр. и договор., т. I, № 96). Запись о Ржевской дани послѣ 1479 г. (Акты Зап. Россіи, т. I, № 71).

[60]) Духовная Ивана Борисовича въ Древн. Рос. Виѳл., ч. 2-я. Посланіе Іосифа къ Борису Васильевичу Кутузову.

сильевича Хованскаго, Григорія Собакина, князя Семена Бѣльскаго, Никиту Тараканова [61]). Дошла до насъ данная какого то Андрея Даниловича на сельцо Темниково и деревню Лучинково [62]). Но особенно выгодно было для монастыря когда стали постригаться «добрые люди отъ князей и бояръ и отъ дѣтей боярскихъ и отъ торговыхъ людей», говоритъ самъ Іосифъ въ письмѣ къ Борису Кутузову, «и они, господине, давали много, рублевъ по десяти и по двадцати, а иные по тридцати, а иные рублевъ по пятидесяти, а иные по сту, а иные по двѣсти, а только того, господине, считати, ино господине, не на одну тысячу рублевъ дали, а восхочешь, господине, и ты посмотри о томъ въ сенаницѣ нашемъ, да тѣмъ есмя, господине, монастырь Пречистыя состроили» и т. д. Иные жертвовали хлѣбомъ ссыпнымъ и мукою, другіе давали скотъ, въ особенности лошадей; изъ вещей преимущественно шубы.

Знатные и богатые постриженники вносили въ монастырь вмѣстѣ съ значительными вкладами и богатую рухлядь, какъ то: одежду, оружіе, сбруи, сѣдла, сосуды [63]). Но кромѣ того знатные постриженники придавали монастырю особое зна-

---

[61]) Посланіе Іосифа къ княгинѣ вдовѣ и къ Кутузову.

[62]) «Се я Андрей Даниловичъ далъ есмь игумену Іосифу свое сельцо Темниково по своем отце да по своеи матери да и по себѣ — въ повседневномъ поминаніи поминати доколѣ монастырь Пречистые стоитъ... А держати ми то сельцо за собою до своего живота» (А. Ю. быта, т. I, № 63).

[63]) Посланіе Іосифа къ княгинѣ вдовѣ и его же посланіе къ митрополиту Симону.

ченіе. Списатели житія Іосифа обращаютъ особенное вниманіе на то, что въ числѣ постриженниковъ его монастыря были люди важные и богатые.

Въ одномъ изъ житій Іосифа есть интересный для характеристики его и его времени разсказъ о постриженіи Андрея, князя Голенина, изъ рода Ростовскихъ князей.

Голенинъ часто приходилъ къ Іосифу слушать слово спасенія и запала ему въ душу мысль о будущей жизни, и цѣпенѣлъ онъ отъ ужаса, при мысли о страшномъ безпощадномъ послѣднемъ судѣ и о безконечной мукѣ. Онъ уже велъ праведную жизнь, помогалъ бѣднымъ, прощалъ обиды и милостивъ былъ къ княжеской прислугѣ своей; но ему этого всего было мало. Разъ пріѣхалъ онъ къ Іосифу въ монастырь со множествомъ слугъ и съ отроками въ дорогихъ одеждахъ, на лучшихъ коняхъ; при немъ было множество серебряныхъ вещей. Онъ какъ будто выѣхалъ на охоту съ соколами, хотя и не было въ обычаѣ выѣзжать на охоту съ такимъ великолѣпіемъ. Но птицы были оставлены въ покоѣ. Князь поѣхалъ прямо въ монастырь. Игуменъ и братія находились въ главной церкви. Князь входитъ туда, припадаетъ къ игумену съ мольбою — смѣнить его блистательную одежду на ту, которою облечены отецъ и вся братія, и тутъ же отдаетъ Богородицѣ все свое имѣніе: серебро, золото, одежды и сосуды, весь скотъ свой и села — Бѣли, Скирманово [64]) и Момошино.

---

[64]) «Селище Критиці княжь Андреево Андрѣевича Голенина да Скірмановской починокъ Кондратово». (Межев. гр. вел. кн. Ивана Васил. и сына его Юрія, въ Собр. Гос. гр. и дог., т. I, № 141). — Скирманово дано было отцу Андрея (Арсенія) князю Андрею Ѳе-

Онъ проситъ игумена постричь его не выходя изъ церкви. И тутъ же въ церкви Іосифъ постригъ его, перемѣнивъ имя Андрея на Арсенія «и вмѣсто брачныхъ черными его облече и мнихъ за князя именовася».

Отроки княжескіе стояли вокругъ церкви и, дожидая князя, веселились между собою. Никто изъ нихъ, ни даже самые ближайшіе изъ слугъ не помышляли объ его отреченіи. Но вотъ вышелъ изъ церкви одинъ изъ братіи. Онъ подозвалъ къ себѣ всѣхъ княжескихъ слугъ и всѣмъ имъ объявилъ свободу: пусть идетъ кто куда хочетъ, каждый пусть воспользуется тѣмъ, что ранѣе того получилъ отъ князя, князя же пусть не ищутъ; онъ не князь больше, а монахъ, не Андрей, а Арсеній. Отрокамъ показалось, что стрѣлы пронзили сердца ихъ, библейски выражается повѣствователь. Они проклинали день этотъ, подняли плачь и ропотъ. Но монахамъ это смятеніе было не по душѣ. Они стараются словами утѣшить княжьихъ людей, потомъ ведутъ ихъ угощать въ трапезу; но тѣ не принимаютъ монастырскаго угощенья. Въ послѣдствіи, отпущенные на волю, они разошлись; иные же, особенно любившіе князя, послѣдовали его примѣру.

Новый инокъ отданъ былъ въ послушаніе и обученіе Іонѣ, по прозванью Головѣ, человѣку непростаго званія. Іона

доровичу Голенину, боярину Бориса Волоцкаго: «а что есмь пожаловалъ бояръ своихъ князя Андрея Ѳедоровича и князя Петра Никитича далъ есмь князю Андрею Ѳедоровичу Скирманово да Фроловское, да Кореневское съ деревнями». Волость Скирманово съ Бѣльми завѣщается еще Димитріемъ Донскимъ князю Юрію Дмитріевичу (Собр. Гос. гр. и дог., т. I, № 34).

въ мірѣ былъ воспитателемъ и дядькой Ѳедора и Ивана, сыновей князя Бориса Васильевича Волоцкаго. Однажды Ѳедоръ во гнѣвѣ, преслѣдуя кого-то, запнулся и повредилъ языкъ, вслѣдствіе чего сталъ заикаться. Іона, боясь гнѣва своего владыки за то, что онъ, воспитатель, не съумѣлъ предохранить мальчика, убѣжалъ въ монастырь Іосифа, куда уже давно влекло его. Постриженный, онъ былъ примѣромъ смиренія и трудолюбія. До старости онъ находился въ пекарнѣ. Іона, какъ нѣкогда Ѳеофилъ Печерскій, прославился даромъ слезливости. Онъ постоянно плакалъ и не осушалось лицо его и во время печенья хлѣбовъ. За то хлѣбы его исцѣляли отъ водяной и лихорадки, и воины, отправляясь въ походъ, заходили въ монастырь просить на благословеніе печенья отъ рукъ Іоны.

У этого Іоны былъ и другой ученикъ, тоже знатнаго рода. Онъ состоялъ отрокомъ при князѣ Борисѣ Васильевичѣ Волоцкомъ. Разъ какъ-то князю среди веселья бросилась въ глаза красота юнаго Епифанія. Епифаній устрашился послѣдствій и скрылся въ монастырѣ Іосифа, гдѣ и умеръ чрезъ шесть лѣтъ, бывъ въ продолженіи этого времени безпрекословнымъ послушникомъ Іоны. О немъ разсказывали, что передъ смертью онъ видѣлъ передъ собой икону Богородицы и говорилъ съ ней. Черезъ семь лѣтъ по смерти тѣло его нашли неистлѣвшимъ и черезъ четырнадцать лѣтъ вновь нашли его тѣло почти цѣлымъ, только лѣвая часть носа отпала.

Изъ остальныхъ значительныхъ постриженниковъ, житія упоминаютъ о Діонисіи трудолюбцѣ, Нилѣ Полевѣ и Андреѣ Квашнинѣ. Первый былъ изъ князей Звенигородскихъ, работалъ въ пекарнѣ за двоихъ и кромѣ того на день клалъ

по три тысячи поклоновъ. Нилъ Полевъ, изъ позднѣйшихъ постриженниковъ Іосифа, былъ отъ рода князей Смоленскихъ,— свѣтлѣйшій въ сѵнглитѣ державнаго владыки Волоцкаго. Отъ него онъ перешелъ въ Рузу къ князю Ивану Борисовичу, потомъ служилъ у Дмитровскаго князя Георгія Ивановича [65]). Бояринъ Тверской Квашнинъ, подвизался въ затворѣ и въ монастырѣ имѣлъ прозванье Невѣжи. Еще одинъ изъ знатныхъ подвижниковъ монастыря былъ инокъ Фатѣй (Фотій), замѣчательный переписчикъ книгъ. Онъ былъ сынъ знатнаго человѣка, уроженца Кіевскаго, въ мірѣ звался Ѳедоромъ и служилъ въ Путивлѣ у послѣдняго владѣтельнаго князя Путивльскаго, Богдана Глинскаго, который, ради добродѣтельнаго его права, повелѣлъ ему быть дядькой сына своего Владиміра. Когда воеводы Ивана III взяли Путивль, тогда и Ѳедоръ взятъ былъ въ плѣнъ. Но и въ плѣну ему было не худо: онъ попалъ къ Замятнину, Юрью Ивановичу, и этотъ послѣдній держалъ его не безчестно, видя его добронравіе. Наконецъ пришелъ онъ въ монастырь Іосифа, гдѣ и принялъ монашество съ именемъ Фатѣя, причемъ также отданъ былъ въ ученики и послушники великому старцу Кассіану Босому, старѣйшему иноку по лѣтамъ, заслугамъ и близости къ основателю [66]).

---

[65]) У неизвѣстнаго. Полевы происходили отъ Смоленскихъ князей. Нилъ Полевъ въ мірѣ—Никифоръ Васильевичъ, внукъ Ѳедора Дмитріевича Полева, служившаго у князя Бориса Васильевича въ Волоколамскѣ. (Временникъ общ. ист. и др.; 1851 года, кн. X; Родословная книга).

[66]) О Фатѣѣ см. Источники, рукопись II, л. 353.

Мы видѣли, что у этого Кассіана былъ въ послушаніи другой знатный по происхожденію, Іона Голова. А сему послѣднему были вданы въ послушаніе, при своемъ поступленіи въ монастырь, князь Голенинъ и вельможный Епифаній. Въ этомъ нельзя не видѣть того, что обыкновенно называемъ тактомъ. Однако же правило общежитія и уставъ не нарушался ни для кого: знатные постриженники проходили чрезъ самыя трудныя послушанія, какъ нѣкогда самъ Іосифъ въ монастырѣ Пафнутія; они носили худыя одежды самой грубой шерстяной ткани (сукняны ризы) и кромѣ того отличались каждый своимъ особымъ подвигомъ, не только строгимъ исполненіемъ одного устава.

Отмѣчая знатность рода нѣкоторыхъ подвижниковъ, и говоря объ инокахъ изъ простаго званія, жизнеописатели Іосифа всегда прибавляютъ, что такой-то Исихей или Виссаріонъ отъ простыя чади, или, въ мірѣ тяжарь бѣ (крестьянинъ).

Дорожа и иноками простаго званія, Іосифъ принималъ къ себѣ въ монастырь и рабовъ. До насъ дошло его два посланія: одно прошеніе молебно у нѣкоего князя о постригшемся въ черньци человѣцѣ его, другое посланіе къ нѣкоему велможѣ возбраняющу ему рабъ своихъ постриши въ черньци. Нѣсколько ранѣе этого послѣдняго посланія Іосифъ писалъ къ тому же вельможѣ объ томъ же предметѣ грамоту, какъ это видно изъ самаго посланія

Примѣръ Голенина и другихъ ему подобныхъ показываетъ на сколько люди, имѣвшіе относительно хорошее положеніе въ обществѣ, чувствовали еще въ мірѣ влеченіе къ жизни монашеской и вмѣстѣ съ тѣмъ ощущали потребность

питаться духовно отъ трапезы божественнаго писанія, получать наставленіе какъ спасти душу. Въ одномъ изъ жизнеописаній Іосифа говорится, что многіе бояре отъ палатъ княжескихъ, многіе воеводы и честные воины приходили къ Іосифу слушать его бесѣды отъ святаго писанія. Разъ пришелъ къ Іосифу какой-то философъ, и, побесѣдовавъ съ нимъ, сказалъ, что Іосифъ подобенъ древнимъ риторамъ и великому Златоусту. Многіе изъ сановниковъ, часто бесѣдуя съ нимъ, принимали слово его къ сердцу и измѣняли порочную жизнь на благочестивую. Въ одномъ изъ своихъ посланій Іосифъ поучаетъ міряпина, какъ ему слѣдуетъ молиться; въ другомъ совѣтуетъ вельможѣ милостиво обходиться съ рабами; въ третьемъ бесѣдуетъ духовно съ начитавшимъ міряпиномъ; въ четвертомъ убѣждаетъ княгиню вдову въ несправедливости ея требованій. Относясь съ уваженіемъ къ именитымъ духовнымъ дѣтямъ своимъ, Іосифъ вездѣ и почасту повторяетъ форму господине и госпоже, бьетъ имъ челомъ, себя же именуетъ грѣшнымъ и худымъ чернецомъ и проситъ не сердиться на него. Однако эта своего рода вѣжливость не мѣшаетъ ему быть въ своихъ посланіяхъ строгимъ обличителемъ, какъ въ посланіи къ княгинѣ вдовѣ и къ вельможѣ о милованіи рабовъ. Слогъ его въ такихъ случаяхъ не лишенъ ироніи.

Что касается до знатныхъ мірянъ, имена которыхъ дошли до насъ, то извѣстны отношенія Іосифа къ боярину Василію Андреевичу Челяднину [67]), къ другу дѣтства его

---

[67]) В. А. Челядинъ, дворецкой, одинъ изъ первыхъ бояръ Московскихъ, братъ Ивана Андреевича, боярина и конюшаго, взятаго въ плѣнъ подъ Оршею. Имена обоихъ встрѣчаются почти на каж-

Борису Васильевичу Кутузову, къ Головѣ, Третьякову [68]) и наконецъ къ одному вельможѣ Андрею, брату инока Епифанія. Объ этомъ Андреѣ въ житіи, писанномъ неизвѣстнымъ, говорится въ томъ же мѣстѣ, гдѣ и о братѣ его Епифаніи. Онъ предстоялъ (служилъ) самодержцамъ, Ивану Васильевичу и его наслѣднику. Горячо полюбивъ Іосифа, онъ сдѣлался его духовнымъ сыномъ и приводилъ къ нему дѣтей своихъ, ради благословенія и молитвъ. Живя въ мірѣ, онъ привыкъ поститься и молиться, былъ нрава кроткаго и милосердъ къ несчастнымъ. Когда онъ умеръ, Іосифъ погребъ его въ монастырѣ своемъ. Нѣкоторые изъ братіи скорбѣли, что Андрей умеръ не монахомъ, но Іосифъ, который близко зналъ своего духовнаго сына, утѣшилъ ихъ, сказавъ, что Андрей и въ мірѣ жилъ по монашески. Хотя Андрей и не былъ монахомъ, но, прибавляетъ житіе, за то дѣти его пошли въ монастырь: одни постриглись у Сергія преподобнаго, другіе въ обители самого Іосифа.

дой страницѣ лѣтописи въ года великаго княженія Василія III. О Василіѣ Андреевичѣ у Карамзина, т. VII; пр 94, 98, 325 и 370. Оба брата были одно время подъ опалой, что видно изъ житія Даніила Переяславскаго.

[68]) Иванъ Володиміровичъ Голова — Ховринъ, сынъ перваго по значенію и богатству боярина, крестникъ Ивана III, имѣлъ трехъ братьевъ Ивановъ и одного Димитрія, изъ которыхъ старшій былъ убитъ Татарами во время путешествія ко гробу Господню. Сынъ Головы Иванъ Ивановичъ Головинъ, съ которымъ также переписывался Іосифъ, былъ окольничимъ у вел. князя Василія Ивановича. Третій братъ—Иванъ Третьякъ, сдѣлался родоначальникомъ Третьяковыхъ. Чствертый братъ Димитрій, сдѣлался родоначальникомъ Грязныхъ; его родная внучка Дарья была матерью Филарета Никитича.

«Вся же тогда Волоцкая страна къ доброй жизни прелагашеся», говоритъ неизвѣстный авторъ житія. Іосифъ убѣждалъ господъ быть добрыми къ работникамъ. Какъ обнищавшій пахарь дастъ дань? какъ сокрушенный нищетою будетъ кормить семью свою? разсуждаетъ неизвѣстный авторъ житія, какъ бы раздѣляя мысли Іосифа. И обогащались тѣ, которые его слушали «и мнози тяжаріе стогы своя участиша и умножиша житъ себѣ, и бѣааше Іосифъ во всей странѣ той яко свѣтило сіяше». Другой авторъ, Савва Черный, также говоритъ объ окрестныхъ земледѣльцахъ: когда кто изъ нихъ терялъ лошадь или корову — кормилицу семьи, то Іосифъ покупалъ ему вновь таковую.

Но особенно было велико значеніе монастыря Іосифова для окрестныхъ жителей, во время голода. Неурожай продолжался нѣсколько лѣтъ, хлѣбъ весьма поднялся въ цѣнѣ; четверть земская стоила 48 сребреницъ. Люди ѣли одну пищу со скотомъ: листья, кору и сѣно; подъ конецъ же употребляли въ пищу и то, чего не ѣстъ скотъ: толченыя глинушки и горькій корень ужовникъ. Иные умирали отъ голода, другіе отъ сильной боли въ желудкѣ. Тогда-то Іосифъ отворилъ житницы свои, какъ въ древности тезоименитый ему патріархъ въ Египтѣ. Монастырь окружили толпы голодныхъ крестьянъ и нищихъ. Житіе, писанное Саввою, говоритъ, что къ монастырю стеклось до семи тысячъ народа, кромѣ малыхъ дѣтей, а надгробное слово Топоркова прибавляетъ, что ежедневно прокармливалось въ монастырѣ по 400 и 500 человѣкъ, кромѣ малыхъ дѣтей. Многіе изъ земледѣльцевъ, какъ разсказываетъ неизвѣстный, приводили голодныхъ дѣтей своихъ къ стѣнамъ мона-

стыря и тамъ оставляли ихъ, изнемогающихъ отъ голода. Дома родители не хотѣли видѣть ужасную смерть дѣтей своихъ. Узнавъ объ этомъ, Іосифъ повелѣлъ разыскивать родителей; но когда ни одинъ изъ нихъ не явился, Іосифъ собралъ всѣхъ дѣтей и построилъ для нихъ особый домъ, гдѣ и содержалъ ихъ до возраста. Наконецъ истощился весь хлѣбный запасъ въ монастырѣ. Іосифъ сталъ продавать скотъ и одежду, такъ что и монастырь оскудѣлъ. Приходитъ наконецъ къ игумену келарь и говоритъ, что не чѣмъ кормить братію; игуменъ велитъ ему взять денегъ у казначея; казначей въ свою очередь объявляетъ, что у него денегъ нѣтъ. Тогда Іосифъ повелѣ занмовати денегъ и рукописаніе давати. Нѣкоторые изъ братіи стали роптать: имъ въ праздничные дни уже не давали на трапезѣ калачей и медоваго квасу, только хлѣбъ, рыбу, да квасъ житный, а въ будніе дни они ѣли одно вариво и пили воду. Іосифъ отвѣчалъ роптавшимъ, что они обѣщались терпѣть всякую скорбь ради небеснаго царства, почему и не должны лишать помощи тѣхъ, которые съ женами и дѣтьми скитаются по чужимъ мѣстамъ изъ-за куска хлѣба.

Слухъ о томъ, что Іосифъ прокормилъ столько народу, распространился, и богатые поспѣшили помочь монастырю. Однимъ изъ первыхъ благодѣтелей монастыря въ это время былъ преданный Іосифу вельможа Андрей, братъ котораго Епифаній, бѣжалъ отъ двора князей Волоцкихъ и постригся у Іосифа. Кромѣ того житія указываютъ на одного христолюбца, который «примчалъ» изъ Пскова 30 рублей. Житіе писанное Саввою, и надгробное слово препод. Іосифу повѣствуютъ о помощи, какую оказалъ монастырю въ это критическое время самъ великій князь Василій Ивановичъ.

Оба эти памятника говорятъ, что Василій въ ту пору самъ пріѣхалъ въ обитель и узнавъ объ оскудѣніи монастыря, велѣлъ выдать изъ своихъ селъ тысячу четвертей ржи и тысячу овса, да сто рублевъ денегъ. Братья великаго князя Юрій и Семенъ, по примѣру брата, тоже оказали монастырю вспомоществованіе [69]).

До насъ дошло посланіе Іосифа къ князю Юрію Ивановичу о пропитаніи народа во время голода. Въ немъ онъ проситъ князя установить цѣну на хлѣбъ въ его владѣніяхъ и тѣмъ облегчить участь нищихъ и убогихъ, число которыхъ отъ голода увеличилось. Посланіе это написано ранѣе голода, постигшаго землю Волоцкую. Оно касается до мѣръ противъ голода въ земляхъ Дмитровскаго удѣла, гдѣ также находились села, принадлежащія монастырю Іосифа и служитъ лучшимъ подтвержденіемъ разсказу о заботливости Іосифа о бѣдномъ народѣ во время голода. Описанный въ житіи голодъ относится къ послѣднему періоду жизни Іосифа.

Мы видѣли, что Іосифъ хотѣлъ ввести въ монастырь, имъ основанный, строгій уставъ общежитія; посмотримъ теперь, удалось ли ему это. Сначала, при основаніи монастыря и

---

[69]) Одно житіе дополняетъ собою другое: у Саввы сказано, что великій князь повелѣлъ дать изъ селъ своихъ ржи и овса; у Досиѳея же означено число четвертей и сумма денегъ. Неизвѣстный ничего не говоритъ о пріѣздѣ великаго князя въ монастырь. Василій ранѣе смерти Ѳедора Волоцкаго не ѣздилъ на Волокъ.

Въ лѣтописи подъ 1515 годомъ: «князь велики Василій Ивановичъ всея руси былъ впервые въ своей отчинѣ на Волокѣ на Ламскомъ на свою потѣху». (Полн. собр. Рус. лѣт., т. VIII, стр. 259).

первыхъ постройкахъ, ему это было невозможно, какъ пишетъ онъ самъ, въ своемъ уставѣ. Въ послѣдствіи Іосифъ могъ быть разборчивымъ въ пріемѣ братіи въ свой монастырь: онъ былъ духовникомъ ихъ, и совѣсть каждаго была передъ нимъ открыта, какъ говоритъ о немъ неизвѣстный авторъ его житія. У него были подъ рукой испытанные Пафнутьевскіе подвижники, къ нему шли въ постриженіе религіозные, проникнутые идеей спасенія мужи. Знаемъ, что были въ монастырѣ Іосифа подвижники, что иной клалъ по двѣ и по три тысячи поклоновъ на день, другой на голомъ тѣлѣ подъ свиткою носилъ панцырь; а иной сидя спалъ. Многіе зимой не носили шубъ, а у обѣдни всѣ бывали безъ шубъ. Однажды была зима «вельми студена яко птицамъ зябнути». Они и тутъ, чтобы согрѣться, вспоминали тартаръ. Списателямъ житій Іосифа особенно памятны по своимъ подвигамъ: Кассіанъ Босой, Іона Голова, Арсеній Голенинъ и Арсеній Невѣжа-Квашнинъ. Съ такими искренними подвижниками легко было вести дѣло; за Іосифомъ остается умѣнье привлечь ихъ къ себѣ.

Но въ каждомъ многолюдномъ монастырѣ, рядомъ съ строгими подвижниками были монахи и не подвижники, такіе, которыхъ нужно было силою удерживать въ предѣлахъ благочинія. Неодолѣвшіе, по понятіямъ монашескимъ, діавола, они были подвержены искушеніямъ всякаго рода; однимъ изъ главныхъ были женщины. Старцы живали на монастырскихъ мельницахъ, собирали оброкъ въ монастырскихъ деревняхъ и тамъ легко впадали въ грѣхъ. Въ стѣнахъ монастырскихъ приходящія женщины вводили въ соблазнъ монаховъ, но опаснѣе женщинъ были для нихъ живущіе въ монастырѣ отроки. Пьянство поддерживалось въ монасты-

ряхъ тѣмъ, что въ стѣнахъ ихъ держали хмѣльные напитки. Изъ обителей, гдѣ было запрещено вино, монахи ходили пить въ ближнія селенія. Иногда даже и строгій подвижникъ подвергался такому искушенію [70]).

Игумену трудно было поддержать благочиніе и пристойность и во время богослуженія: монахи входили въ разговоры съ мірянами, прислонялись спиною къ стѣнѣ. Утомленные долгимъ стояніемъ пѣвцы и чтецы уходили изъ церкви, подъ предлогомъ прохладиться; въ ихъ отсутствіи наступало время читать или пѣть, пѣть или читать было некому [71]).

Въ трапезѣ слышались неподобныя рѣчи и сквернын слова. Въ монастырѣ Саввы Тверскаго игуменъ хотѣлъ наказать брата за то, что тотъ сидѣлъ безчинно, высунувъ бороду изъ окна; братъ же ухватилъ игумена обѣими руками за бороду и всю ее вырвалъ [72]). Монахи иногда потихоньку уходили изъ монастыря и притомъ брали монастырскія книги и другія цѣнныя вещи [73]). Выше мы говорили, какъ по смерти игуменовъ-основателей, нравственность и благочиніе уже не процвѣтали въ монастыряхъ такъ, какъ было прежде. Игумены, преемники основателя, часто сами подавали тому примѣръ. Іосифъ разсказываетъ, какъ въ Кирилловѣ монастырѣ преемникъ Христофора, ученика основателя Кирилла, измѣнилъ къ худу обычаи и когда святой старецъ Досиѳей

---

[70]) Сказаніе объ инокѣ Исихеѣ въ житіи Іосифа (Саввы Чернаго).

[71]) Сказанія Іосифа о монастыряхъ земли Русской.

[72]) Случай этотъ передаетъ самъ преп. Іосифъ въ томъ же сказаніи. (Лѣтопись Археогр ком., вып 2, стр. 84).

[73]) Посланіе Іосифа къ Кутузову.

Невѣдомицынъ укорялъ его за это, то онъ безпощадно билъ этого Досиѳея, а однажды сбросилъ его съ трапезнаго моста (съ помоста, съ высокаго крыльца трапезы), такъ что тотъ долго былъ какъ мертвый [74]). Преемникъ этого настоятеля любилъ въ церкви во время соборнаго пѣнія и за трапезой вести ненужные разговоры Позднѣе, во время митрополита Геронтія, въ Кирилловомъ монастырѣ игуменъ довелъ благочестивыхъ старцевъ до того, что они всѣ разбѣжались и не возвращались до тѣхъ поръ, пока князь, вступившись за нихъ и за преданія св. Кирилла, не удалилъ игумена. Въ княженіе Василія Дмитріевича настоятели были виною безпорядковъ въ Симоновской обители, основанной племянникомъ и ученикомъ Сергія преподобнаго, гдѣ въ то время уже отличался благочестіемъ Іона, въ послѣдствіи митрополитъ, и откуда нѣсколько ранѣе вышелъ святой Кириллъ Бѣлозерскій.

Строгій подвижникъ того времени, Паисій Ярославовъ, игуменъ монастыря Троицы-Сергія, оставилъ игуменство потому, что не могъ обратить монаховъ на путь благочестія, на молитву и на постъ. «Бяху бо тамо бояре и князи постригшеися не хотяху повинутися» [75]), говоритъ Софійская 2-я лѣтопись.

Разсказывая о суровыхъ дѣйствіяхъ настоятеля Кириллова монастыря, Іосифъ въ то же время ставитъ въ примѣръ строгости Савву, который жезломъ смирялъ непокорство и сажалъ безчинныхъ монаховъ въ затворъ. Онъ хвалитъ Савву за то, что онъ не оставлялъ и малѣйшаго без-

---

[74]) Лѣт. Археогр. ком., вып. 2, стр. 82.

[75]) Полн. собр. Рус. лѣт., т. V, стр. 236.

чинства безъ вниманія, наблюдалъ, чтобы никто не опаздывалъ въ церковь, чтобы никто съ мѣста на мѣсто въ церкви не переступалъ. Только такою дисциплиною можно было сдержать братію въ предѣлахъ иноческаго благочестія.

Если женщины не впускались въ Боровской монастырь, малой строгостію обычаевъ котораго Іосифъ былъ не совсѣмъ доволенъ, то понятно, что и во вновь построенномъ монастырѣ строжайше запрещено было такое искушеніе. Житіе Іосифа разсказываетъ, что онъ не согласился видѣться съ матерью своей, инокинею, которая не за долго передъ смертью пришла повидать сына.

Хваля обычаи Симонова монастыря въ своемъ сказаніи о святыхъ отцѣхъ въ монастырѣхъ рустѣхъ, Іосифъ говоритъ, что тамъ въ кельяхъ не ѣли и не пили; изъ монастыря никто не отлучался безъ благословенія настоятеля, и отроки не жили въ монастырѣ и монастырскихъ зданіяхъ.

Въ уставѣ Іосифа есть глава «о робятахъ голоусыхъ» («злѣйши бо суть женъ отрочата на иноки»). Въ ней говорится, чтобы ихъ не пускать въ монастырь ни по какимъ дѣламъ.

Для вновь основаннаго имъ монастыря Іосифъ написалъ отдѣльный наказъ братіи: «о недержаніи хмѣльныхъ напитковъ по келіямъ. Кто къ кому принесетъ въ келію медъ или вино горячее, или пиво, или квасъ медвяной, или брагу и вы бы того не имали ни у кого, ни пили, да сказали бы есте мнѣ кто что къ вамъ принесетъ, или келарю, или казначею; а кто пойдетъ въ деревню, или въ лѣсъ пити, или къ кому принесутъ и онъ возьметъ или учнетъ пити, а мнѣ не скажетъ и онъ съ монастыря будетъ сосланъ съ безче-

стіемъ» [76]). Въ дополненіе къ этому законоположенію въ уставѣ прибавлено, что если князь или бояринъ вмѣстѣ съ кормомъ на братію привезетъ питіе отъ него же піанство бываетъ, то и тогда не ввозить напитка въ монастырь, а объяснить при этомъ знатному лицу со смиреніемъ, что оный запрещенъ уставомъ.

Подробности въ описаніи обычаевъ Іосифова монастыря дошли до насъ въ уставѣ, составленномъ имъ самимъ, и въ его же жизнеописаніи.

Въ первомъ мы читаемъ цѣлое разсужденіе о вредѣ монашескаго тайноядѣнія. Никто не можетъ ни пить, ни ѣсть въ келіи. Братія сходятся у погреба пить квасъ, только настоятель можетъ разрѣшить питіе и яденіе въ келіи, и то въ праздникъ. За трапезой нельзя говорить ни одного праздная слова. Если естество не принимаетъ кушанья, монахъ имѣетъ право замѣнить его другимъ подобнымъ первому, рыбнаго нельзя подавать два раза. Іосифъ раздѣлилъ монаховъ своихъ на три категоріи: одни ѣдятъ только хлѣбъ-соль и воду, кромѣ большихъ праздниковъ; одежду носятъ— рубище ветхое и того не имѣютъ двухъ паръ, на ногахъ носятъ берестовыя лапти. Монахи втораго чина ѣдятъ вариво, имѣютъ каждый по одной мантіи, ряскѣ, шубѣ; на ногахъ носятъ кожаныя сандаліи. Третьи ѣдятъ калачи, рыбное, имѣютъ по двѣ одежды всякаго рода. По три запрещается; впрочемъ третью шубу можно имѣть вмѣсто второй ряски. Всѣ безъ исключенія носятъ на тѣлѣ власяницы.

Безъ благословенія келаря нельзя взять доски, гвоздя, ни другой какой вещи; безъ благословенія пономаря ни одной

---

[76]) Дополн. къ Акт. истор., т. I, № 212.

церковной вещи; безъ благословенія уставщика ни одной буквы нельзя вписать въ книги. Чины монастырскіе слѣдовали въ такой постепенности: келарь, казначей, большой чашникъ, подкелярникъ, большой хлѣбникъ, уставщикъ.

Въ церкви и на молитвѣ уставомъ запрещалось ноги о ноги переставляти, преходити отъ мѣста и ослапятися спиною. Строгость обычаевъ поддерживали поставленные Іосифомъ надзиратели изъ опытныхъ старцевъ. Они становились у дверей во время богослуженія, наблюдали, чтобы монахи безъ особенной крайней нужды не выходили изъ церкви, и будили дремавшихъ отъ утомленія За трапезой они сидѣли въ срединѣ стола и по концамъ, слѣдили за точнымъ исполненіемъ устава, чтобы кто либо изъ братій не съѣлъ того, чего не доѣлъ сосѣдъ (остатки обыкновенно относились въ отдѣльный домъ, гдѣ проживали убогіе); чтобы не было произнесено лишняго слова и глубокое молчаніе соблюдалось бы во время обычнаго за обѣдомъ чтенія.

Ворота монастырскія крѣпко затворялись на ночь. Сторожа должны были смотрѣть за тѣмъ, чтобы кто либо посторонній не заночевалъ въ стѣнахъ обители.

Самъ Іосифъ строго смотрѣлъ за братіею; въ глубокій вечеръ тайно ходилъ по кельямъ и около келій и, когда слышалъ бесѣду, которая была запрещена послѣ вечерни, то ударялъ по окну, назнаменуя приходъ свой. Ипокамъ строго запрещалось ходить по монастырю безъ клобука и «манатьи». Конюшій монахъ, которому поручены были «дворцы служній и робячій», долженъ былъ строго смотрѣть, чтобы иноки туда не ходили. Казначей, надзиравшій за «дворцемъ», гдѣ жили швецы, наблюдалъ надъ тѣмъ, чтобъ и туда не заглядывали иноки. О самихъ швецахъ былъ наказъ, чтобы

они въ одно опредѣленное время являлись въ монастырь, для своего дѣла, а по кельямъ бы не ходили. Прогуливаться за монастыремъ монахи могли только разъ въ недѣлю, въ воскресный день, да и то не иначе какъ съ настоятелемъ или съ однимъ изъ старѣйшей братіи. Судъ надъ рабочими и монастырскими крестьянами совершался внѣ стѣнъ обители, во дворцахъ [77]). Для общихъ мірскихъ дѣлъ былъ назначенъ одинъ день въ недѣлю — суббота. Въ стѣнахъ монастырскихъ запрещался всякаго рода торгъ. Строгость устава Іосифова касалась и самаго устройства келій: запрещалось имѣть при келіяхъ погребъ и заднія воротца; не дозволялось устроивать большихъ оконъ, чтобы монахъ не могъ черезъ нихъ тайно уйдти изъ кельи [78]). На дворцѣ около кельи не дозволялось садить вишневыхъ деревьевъ, яблонь, ни другой какой либо овощи.

По понятію Іосифа, нечестіе слѣдовало смирять жезломъ. Въ своемъ уставѣ онъ приводитъ въ примѣръ св. Венедикта, который билъ жезломъ брата, бесѣдовавшаго во время пѣнія. За неисполненіе устава Іосифъ въ своихъ преданіяхъ повелѣваетъ налагать на иноковъ запрещенія (100 поклоновъ; сухо да ястъ два, три дня или недѣлю), за большіе грѣхи отлучать ихъ на время отъ причастія; при повтореніи преступленія связывать юзами желѣзными.

---

[77]) Замѣтимъ при этомъ слѣдующее постановленіе Іосифа касательно суда надъ монастырскими крестьянами: «брать пошлины судіамъ монастырскимъ въполы того, какъ писано въ великаго князя судебникахъ».

[78]) Изъ устава видно, что на монастырскомъ дворѣ находились «ледники, погреба и клѣти кормовыя».

Но чего же достигъ Іосифъ?

Списатель житія Савва Черный говоритъ, что при жизни Іосифа братія такъ жили, что замковъ у келій не бывало, а когда они мыли бѣлье свое, то такъ на рѣкѣ и вѣшали, и никто не смѣлъ прикоснуться къ нему. Однако же не всѣ братія вели жизнь равно строгую, что видно изъ трехъ категорій, на которыя самъ Іосифъ въ своемъ уставѣ раздѣляетъ монаховъ Вѣроятно монахи третьей категоріи подняли ропотъ на Іосифа за то, что во время общаго голода не достало на братію калачей и квасу медвянаго: точію хлѣбъ и рыбы и квасъ житный.

На первый разъ кажется страннымъ, что въ монастырѣ, гдѣ инокамъ не дозволялось имѣть собственность, существовала плата священникамъ за поминальныя обѣдни.

«Даромъ священникъ ни одной обѣдни, ни панихиды не служитъ» пишетъ самъ Іосифъ — и далѣе: «а у насъ идетъ священникамъ на всякомъ сборѣ по 4 деньги на человѣка а въ простые дни по 2 деньги [79]).

Это недоразумѣніе объясняется практическимъ характеромъ монастыря. Монастырь владѣлъ селами, въ нихъ игуменъ и его прикащикъ-монахъ творилъ судъ и расправу, собиралъ оброки и подати. И такъ игумену нужны были подобные прикащики. Одни управляли селами, другіе жили на мельницахъ монастырскихъ, третьи смотрѣли за скотомъ монастырскимъ, за монастырскими табунами. Села и вклады деньгами и скотомъ монастырь получалъ за помиианіе умершихъ; слѣдовательно требовались служилые монахи другаго рода, которые бы исполняли эти помиювенія, со-

---

[79]) Посланіе Іосифа ко княгинѣ вдовѣ.

вершая урочныя панихиды. Постройки, возводимыя въ монастырѣ, требовали отъ иныхъ монаховъ чисто практическаго достоинства, не говоря уже объ обширномъ домоводствѣ, распоряженіяхъ на счетъ съѣстныхъ припасовъ, работы на кухнѣ, въ пекарнѣ, въ больницѣ.

Такимъ образомъ Іосифу невозможно было и требовать, чтобы многочисленная братія его, подобно небольшому числу подвижниковъ, была всецѣло отдана созерцательной жизни. Отсюда третья категорія монаховъ, которыхъ онъ питалъ сытною, хорошею трапезою, награждалъ деньгами и при всемъ томъ направлялъ, сколько могъ, къ благочестію.

Очевидно, что при такихъ обстоятельствахъ дисциплина была необходима для сохраненія благочинія и поддержанія устава.

Поэтому монастырь Іосифа еще не былъ тою строгою общиной, о которой онъ помышлялъ. Онъ самъ говоритъ, что въ началѣ ему трудно было вводить общежительство; въ послѣдствіи же, конечно, онъ ввелъ его, на сколько это было возможно. Но въ его же время явился другой подвижникъ, Нилъ Сорскій, который ближе подошелъ къ идеалу древней монашеской жизни и видѣлъ ее не только въ отреченіи монаха отъ собственности, а и въ отрѣшеніи всей общины иноковъ отъ богатства и всякой мірской заботы.

Разсказывая о дѣятельности Іосифа въ стѣнахъ монастыря, писатель житія его не забываетъ упомянуть о томъ, какъ онъ заботился о больныхъ, покоилъ ихъ, училъ братію ихъ покоить, самъ иногда устроивалъ имъ постели и хорошо кормилъ ихъ.

Возводя большія церковныя постройки, Іосифъ особенно заботился о порядкѣ и благолѣпіи богослуженія. Владѣя да-

ромъ отлично читать и пѣть, онъ всегда читалъ и пѣлъ въ церкви; грамотныхъ обучалъ пѣть церковныя пѣсни по гранямъ. Ризы священническія украшалъ жемчугомъ и церковь лучшею утварью. За всенощной въ монастырѣ, въ большіе праздники, не только монахамъ, но и мірянамъ раздавались свѣчи. Крестные ходы совершались въ монастырѣ съ особеннымъ благолѣпіемъ и кромѣ обычныхъ для нихъ повсюду дней, они бывали еще въ Благовѣщенье, въ Срѣтенье и въ вербное Воскресенье, по Московскому обычаю[80]).

Одною изъ главныхъ заботъ Іосифа было пріобрѣтеніе книгъ, нужныхъ для богослуженія и назиданія.

При немъ положено начало богатой библіотеки его монастыря, которая отчасти сохранилась, въ послѣднее время раздѣленная на 3 части. Лучшая, и самая богатая по числу книгъ, досталась на долю Московской духовной академіи. Вторая часть вошла въ составъ Московской епархіальной библіотеки, третья, самая бѣдная по числу книгъ и содержанію, хранится до сихъ поръ въ монастырѣ Іосифа. Нѣсколько рукописей, близкихъ къ Іосифу по времени, поступили въ Императорскую публичную библіотеку.

Большая часть книгъ Іосифова монастыря относится ко времени митрополита Даніила, одного изъ главныхъ ея вкладчиковъ.

Изъ множества книгъ, которыми владѣлъ Іосифъ, дошли до насъ очень немногія.

---

[80]) Рукопись XVI в. въ 4-ку, Волокол библіотеки, № 393, содержитъ въ себѣ обиходъ монастырскій, составленный Евѳиміемъ игуменомъ по духовной грамотѣ Іосифа.

Сохранились писанныя самимъ Іосифомъ и принадлежавшія ему книги:

1) **Евангеліе,** въ 4-ку, съ надписью: «евангеліе старца Іосифа» на бумагѣ; безовсякихъ украшеній; заглавныя буквы киноварью; въ Москов. епарх. библіотекѣ.

2) **Синодикъ,** въ 4-ку, писанный самимъ Іосифомъ «Сие поминаніе во обители пр҃тыя влⷯчца наша бц҃а и присно дв҃ы Мр҃ія в монастыри благовѣрнаго и благочестиваго князя Бориса Васильевича. Начатокъ быⷣть писати сіе поминаніе грѣшным и непотребным иноком иѡсиѳ҃м в лѣто ҂ѕцпз». Въ той же библіотекѣ.

3) **Богородичникъ,** писанный препод. Іосифомъ, въ 1489 году.

4) **Тріодь** постная съ интереснымъ подписаніемъ: «триⷪ постная писмо самого оц҃а ншего прп҃бнаго старца іосифа чюⷯтворца съставльшаго ст҃ую великую обитель сію, и была многа лѣта оу гд҃ря цр҃я великаго кн҃зя Ивана Васильевича всеа русіи въ гдр҃ской казнѣ. И бж҃иимъ повелѣніем и судбами і цр҃ьскым повелѣніем прислана во обитель его никому же просящу. Труды его ко многотрудному тѣлеси его возвратишася. И многы бѣ книгы написаⷯ прⷯбны я ж и до нн҃ѣ сут в монастыри его блгⷯтию Хв҃ою. И положити сіа книга съ его книгами вмѣсте в҃ кор҃ою (въ коробью) а по кѣⷯям (кельямъ) ея не дават держат; и на свидѣтельство и на памяѓть ст҃го». Эта рукопись доселѣ хранится въ монастырѣ Іосифовомъ.

5) **Книги ветхозавѣтныя:** 1-я и 2-я паралипоменонъ, Іудиѳь, Есѳирь и пророка Іереміи; писаны полууста-

вомъ, въ концѣ XV в. (рукопись Моск. дух. ак. № 9/6, въ четверку). На первомъ листѣ надпись: Иосиѳъ — такъ обыкновенно Іосифъ писалъ свое имя. На второмъ л. надпись: книга паралипомен' Іосиѳова монастыря [81]);

и наконецъ 6) **Пятокнижіе Моисеево**, Волокол. монастыря, рукопись въ 4-ку (нынѣ Моск. дух. акад., № 5/8), писанная въ 1494 году, но неизвѣстно гдѣ, могла принадлежать Іосифу. Къ ней прибавлены двѣ обширныя статьи: л. 377. Вѣра и противленіе крестившихся іоудеи въ африкіи и о въпрошеніи и о отвѣтехъ и о укрѣпленіи Іакова жидовина, и л. 484. Слово сѵ̑го Козмы презвѵтера на еретикы... препрѣніе и поученіе от бж̑ественныхъ книгъ.

Послѣ Пятокнижія на л. 376 страница узорной полоской раздѣлена на двѣ половины; на верхней: изволеніемъ безначальнаго Отца..... написаны бытейскія книги въ лѣто ѕѯѳ Сентября въ кі покончашася на память сщ̑енно мч̑ка Автонома; на нижней: аще хощеши сему увѣдати многогрѣшнаго писаря — да приложиши убо четыредесятное число сугубо и т. д. — выходитъ Павел Василіев.

Сохранились собственноручныя сочиненія Іосифа: «**Просвѣтитель**», «**Уставъ**», данный имъ монастырю его и наконецъ «**Сборникъ**», составленный и писанный имъ самимъ, о которомъ будетъ сказано далѣе. Всѣ три рукописи въ Московской епархіальной библіотекѣ.

---

[81]) Въ концѣ 10-й главы книги Есепрь находится поясненіе того, что дальнѣйшей части книги этой нѣтъ въ Еврейскомъ подлинникѣ и что переводчикъ заимствовалъ ее съ перевода (приведенія ниже Грецкимъ языкомъ).

Іосифъ самъ писалъ не такъ красиво. Одинъ только Синодикъ написанъ имъ тщательно. За то въ монастырѣ и во время Іосифа рукописи писались красивымъ уставомъ, украшались золотыми и разноцвѣтными узорами. Иныя заглавныя буквы поражаютъ изящностью рисунка — таковыя находятся въ **Евангеліи** современнаго Іосифу постриженника его, Нила Полева, 1514 г., съ надписью: «писано въ обители пречистые Богородицы въ строеніе старца Іосифа Ниломъ Полевымъ» (Моск. дух. акад., № 20/39). Символическія изображенія четырехъ евангелистовъ мы видимъ въ Евангеліи тетръ, конца XV в. (Моск. дух. акад., № 14/17). Въ этомъ же Евангеліи есть изображеніе какого-то преподобнаго (какъ кажется Симеона Столпника) въ узорной рамкѣ, въ началѣ распредѣленія евангельскихъ чтеній (передъ 1-мъ числомъ сентября).

По изяществу калиграфіи обращаетъ на себя вниманіе: «**Книга Даніила пророка** видѣніе, Иполита епископа, папы Римскаго толкованіе» (Московск. дух. акад., № 131). Первый листъ украшенъ красивымъ узоромъ изъ цвѣтовъ, на золотомъ полѣ, съ изображеніемъ на верху птицы. Въ концѣ прибавлено: исчисленіе въ хронологическомъ порядкѣ царей Еврейскихъ, Персидскихъ, Римскихъ; законъ Устиніана о томъ, что должны получать епископы по поставленіи ихъ; киноварью: сіе оубо епископіи Рѫскіа земля иже подлежатъ митрополиту Кіевьскомѫ и всеа Рѫсіи и како имѫть чиновы и престоли епископамъ — поименованы всѣ 18-ть.

На послѣднемъ листѣ надпись: Написана бы҃ книга сіа въ обители пречистыа влⷭчца наша Бц҃а чтн҃аго и славнаго еа оуспеніа, въ оустроеніи прⷭбнаго ѡтца

нашего Іосифа. Повелѣніемъ пречестнѣишаго господина и отца моего игумена Даніила, рукою грѣшнаго черньчишки Лукы малого.

Евангеліе (Моск дух. акад., № 24/56), по своей надписи: «Бориса Кутузова» напоминаетъ о другѣ дѣтства Іосифа.

Октоихъ и Ирмологій (той же библіотеки, № 66/245), имѣетъ надпись: «ермолой — писмо владыкы Ростовскаго Васіана ісѡсиѳова брата, а держать его на списокъ».

Кромѣ изящнаго евангелія Нила Полева, сохранилось еще нѣсколько книгъ ему же принадлежавшихъ.

Кромѣ Нила Полева и самаго Іосифа, въ Іосифовомъ монастырѣ, какъ переписчикъ книгъ, славился старецъ Фатей (Фотій), ученикъ Кассіана Босого. Объ немъ сохранились свѣдѣнія, что онъ написалъ евангеліе «въ хлѣбнѣ, ходя, сполна, совсѣмъ въ 12 недѣль: таково бѣ тщаніе, а и въ оное время безъ службы пробысть и написа евангеліе въ 9 недѣль также совсѣмъ сполна, прочихъ же книгъ и евангеліевъ и псалтырь и четіихъ много преписалъ».

Свѣдѣнія эти даетъ намъ Вассіанъ, ученикъ этаго самаго Фотія. Оба они и Вассіанъ и Фотій занимались составленіемъ сборниковъ, которые всѣ имѣютъ надписанія: Фотіевъ сборникъ, Фотіева письма, письмо Вассіана, ученика старца Фатѣя, Кассіанова ученика Босова; книга черньца Васияна, Фатѣева ученика. Въ иныхъ встрѣчается послѣсловіе Фатея, въ другомъ послѣсловіе ни-

щего Васиянишки ученика старца Фатѣя, Кассіанова ученика [82]).

Дошелъ до насъ сборникъ составленный Іосифомъ, и писанный имъ самимъ; на немъ слѣдующая надпись: «Се соборникъ и писмо и собрание старца и отца нашего Іосиѳа». Въ немъ въ началѣ помѣщены разсказы изъ старчества, т. е. изъ жизни монастырей восточныхъ. По большей части здѣсь дѣло идетъ объ искушеніяхъ, и о различныхъ помыслахъ. Это курсъ монашества, какъ названъ подобный сборникъ въ описаніи рукописей библіотеки Моск. общества исторіи и древностей. Л. 23 — слово Ипполита о скончаніи міра. На листѣ 269 читаемъ: сказаніе о счастливыхъ дняхъ, когда пускать кровь, когда и въ которомъ часу сѣять, косить. Затѣмъ помѣщены вопросы Анастасія о разрѣшеніи клятвы, молитвы о разрѣшеніи клятвы и разные отрывки изъ Іоанна лѣствичника и другихъ отцевъ церкви. Потомъ слѣдуютъ каноны покаянные; на л. 275: «канонъ Іоанну Предтечѣ—возслѣдованіе о избавленіи блуда». На л. 287: Слово Емиліана новаго. Въ концѣ сборника молитва Исаака Сирина.

Изъ книгъ, дошедшихъ до насъ, слѣдующія писаны по повелѣнію Іосифа:

Толкованіе Златоуста на посланія апостола Павла съ надписью: «Въ лѣто 7020 (1512), въ дни государьства всея руския земля самодержьца, великаго князя Василія Ивановича, внука великаго князя Василія Васильевича, повелѣніемъ отца моего игумена

---

[82]) Московской дух. акад., №№ 137/492; 154/520; 164/530, въ послѣднемъ послѣсловіе Васcіана; 165/531 послѣсловіе Фотія.

Іосифа написана бысть книга сия рукою грѣшнаго инока Ферапонта, въ обители, юже самъ създа отецъ Іосифъ, иже и глаголется Іосифовъ монастырь на Волоцѣ Ламьскомъ» (рукопись Волокол. библіот. № 106, нынѣ Моск. дух. акад.).

Апокалипсисъ съ надписью: (л. 140) «а сія книга написана многогрѣшнымъ инокомъ Герасимомъ, по повелѣнію отца своего Іосифа». Ко времени Іосифа относится также **Сборникъ** 1487 г., содержащій сказанія о черноризцахъ съ надписью: «инока Герасима Поповки» (рукопись Волок. библ., № 221, нынѣ Моск. дух. акад.).

Нѣкоторыя изъ дошедшихъ до насъ книгъ были пожертвованы монастырю Волоколамскому во время игуменства Іосифа.

На **Апостолѣ**, писанномъ уставомъ въ концѣ XV вѣка надпись: «сии апостолъ принесъ его Крылошанинъ Варлаамъ Двинянинъ Іосифовъ постриженникъ прозвище Поратай» (Моск. дух. акад., № 26/68).

На **Псалтырѣ** съ возслѣдованіемъ и часословомъ «сея книга Александра Аврамлева сына старцу иѡсиѳу. Спасайся, господине, о Христѣ, а объ насъ Бога моли» (Волок. библ., № 61, нынѣ Моск. дух. акад.).

Къ такимъ же слѣдуетъ причислить двѣ вышеупомянутыя рукописи брата его Вассіана и евангеліе «Бориса Кутузова».

Князь Иванъ Борисовичъ Волоцкой-Рузскій далъ монастырю «Евангеліе Сергіева письма доброписцева, обложенное серебромъ да золочено», какъ свидѣтельствуетъ объ этомъ самъ Іосифъ (въ письмѣ къ Борису Ва-

сильевичу Кутузову), говоря о значительныхъ по стоимости вкладахъ въ монастырь.

До насъ дошло посланіе инока Герасима Поповки, къ Іосифу изъ Новгорода на Волокъ-Ламскій: инокъ увѣдомляетъ своего игумена, что шлетъ ему между прочимъ книгу «Сильвестръ папа Римскій» [83]). Книга эта была рѣдкою въ то время; пріобрѣтеніемъ ея былъ озабоченъ Геннадій (посл. къ Іоасафу Ростовскому).

Судя по ссылкамъ и выпискамъ въ сочиненіяхъ Іосифа, у него подъ руками въ монастырѣ было много книгъ. Иноки, бѣжавшіе отъ Іосифа на Возмище, похитили съ собою четырнадцать книгъ. Дорожа книгами, Іосифъ ввелъ обычай поминать вкладчиковъ [84]).

По смерти его вклады книгъ продолжались при Даніилѣ и его преемникахъ [85]).

Кромѣ чрезвычайныхъ издержекъ (какъ устройство мо-

---

[83]) См. ниже, Приложеніе *В*.

[84]) На одномъ сборникѣ XVI в. (Моск. дух. акад., № 655, Волок. библ., № 229), очень большомъ, приписка: «лѣта 7076 Іюля 15 далъ сию книгу глаголем соборникъ, слова праздничные на весь годъ Михайло Григорьевъ сынъ, въ иноцѣхъ Мисайло... и за эту книгу написати его въ Сенаникъ по монастырскому обычаю поминати».

[85]) Въ 1573 году сдѣлана была опись книгъ Іосифо-Волоколамскаго монастыря «лѣта 7081, по благословенію игумена Пимона и по совѣту соборныхъ старцевъ Евфимій, да книгохранитель Пафнотій Рыковъ переписали въ обители Пречистыя Богородицы всѣ книги въ казнѣ и по церквамъ и по кельямъ» (Опись книгъ Іосифо-Волоколамскаго монастыря 1543 г., П. С. Казанскаго, въ Чт. общ. истор. и древн., 1847 г., № 7).

настыря, постройки, ремонтъ церкви, благодѣяніе во время сильнаго голода) монастырь имѣлъ постоянные большіе расходы, почему и долженъ былъ поддерживаться постояннымъ приходомъ денежныхъ и натуральныхъ средствъ. Самымъ значительнымъ подспорьемъ были села и игуменъ былъ сильно озабоченъ пріобрѣтеніемъ ихъ. Заботы Іосифа о потребностяхъ монастыря какъ нельзя лучше выражаются въ слѣдующихъ словахъ его: «Надобе церковныя вещи строити, святыя иконы и святые сосуды, и книги, и ризы, и братство кормити и поити, и одѣвати, и обувати, и иныя всякія нужи исполняти, и нищимъ и страннымъ, и мимоходящимъ давати и кормити. А расходится на всякой годъ по полутораста рублей деньгами а иногда болѣ» [86]). Въ позднѣйшемъ посланіи, къ Кутузову, онъ говоритъ: «а на монастырской, господине, обиходъ расходится триста рублевъ, опрочѣ хлѣба, на годъ». Выше мы видѣли, какъ выгодно было монастырю, когда въ немъ постригались богатые люди, и какъ Іосифъ постригъ Голенина. Практичность Іосифа выражается и въ слѣдующемъ его поступкѣ. Когда привезли въ монастырь больнаго его крестника, князя Ивана Борисовича Волоцкаго, а бояре и отроки подняли плачь, Іосифъ велѣлъ замолчать всѣмъ, всѣхъ выслалъ вонъ, оставивъ при себѣ и больномъ только одного старца, Кассіана Босаго. Князь успѣлъ покаяться и умеръ, завѣщавъ тѣло свое обители Іосифа со вкладомъ села Спаскаго, въ Рузскомъ удѣлѣ. Духовная грамота этого князя дошла до насъ; она писана въ предсмертные часы его, у грамоты сидѣлъ игуменъ

---

[86]) Посланіе ко княгинѣ вдовѣ.

Іосифъ [87]). Вліяніе Іосифа на грамоту замѣтно. Заботливость его о монастырскомъ хозяйствѣ выразилась тѣмъ, что кромѣ дачи монастырю «села Спаскаго съ деревнями и совсѣмъ, что къ нему потягло изъ старины», мы читаемъ слѣдующее: «дать ми Осифу старцу пятьдесятъ рублевъ... да платить ми маткина долгу Осифу старцу двѣнадцать рублевъ. А что мои кобылы въ Щитникѣхъ и съ жеребяты и язъ тѣ кобылы и жеребята велѣлъ дать къ Пречистой Осифу да Левкѣ по половинамъ» [88]).

Села, какъ и денежные вклады и пожертвованія хлѣбомъ и скотомъ, давались монастырю на поминъ души. Понятно, что поминовенье было въ прямой зависимости отъ количества взноса и Іосифъ заботился устроить правильное соразмѣрное платѣ поминовеніе.

Онъ своею рукою писалъ поминаніе для монастыря своего и озаглавилъ его такъ: «сія книги спасительныя душеполезны суть, в' нихже написашася хотящеи душамъ своимь спасенія и помощи въ страшный великъ день грознаго и трепетнаго пришествія Христова». И тутъ же правила, когда читать «сенаникъ».

Въ годовое поминаніе не писали безъ предварительнаго соглашенія. Тотъ, кто вписывалъ своихъ покойниковъ въ это поминанье, обязывался каждый годъ въ извѣстные сроки давать опредѣленный денежный взносъ или опредѣленное

---

[87]) Духовная грамота князя Ивана Борисовича, 1504 г. (Собр. Гос. гр. и дог, т. I, № 132).

[88]) Левкіевъ монастырь на р. Рузѣ былъ также въ удѣлѣ завѣщателя, почему и имѣлъ право на милость князя.

количество хлѣба, если онъ не далъ монастырю въ вѣчное владѣніе села съ деревнями. Покойниковъ, записанныхъ въ годовое поминаніе поминали въ дни ихъ кончины и дни ангела ихъ; творили имъ память отдѣльнымъ богослуженіемъ и кормомъ большимъ или малымъ. За села и значительные вклады деньгами переносили ихъ имена и дни ихъ памяти въ синодикъ, и тамъ на вѣчныя времена помѣчалось, что по такомъ-то быть особому поминовенію и корму въ такое-то число. За мѣньшіе вклады вносились имена умершихъ въ синодикъ, но поминали ихъ въ общіе поминальные дни вмѣстѣ со всѣми. Но и тутъ количество именъ должно было быть соразмѣрнымъ платѣ. Іосифъ писалъ княгинѣ вдовѣ, что количество именъ ея родства не соразмѣрно взносу. Когда эта же самая княгиня дала монастырю 11 рублей да два мерина — на поминъ трехъ покойниковъ, то Іосифъ счелъ возможнымъ записать ихъ всѣхъ троихъ въ синодикъ на вѣчныя времена, но не на условіяхъ годоваго поминанія. На такихъ же условіяхъ записали въ синодикъ ея сына князя Семена, за что она дала шубу, да пару муриновъ.

Такая практичность была вполнѣ искренна: «на нищихъ Богъ не истязуетъ, а богатіи кождо по своей силѣ истязанъ будетъ», пишетъ самъ Іосифъ, и далѣе — «хотя кто и в' черньцы пострижется богатой, а не даетъ по своей силѣ, ино его не велѣно поминати» [89]).

Изумительна дѣятельность Іосифа; устроивъ новый монастырь въ широкихъ размѣрахъ, какъ по числу братіи, такъ и по великолѣпію возведенныхъ построекъ, онъ былъ рачительнымъ хозяиномъ въ дѣлѣ управленія монастырскими

---

[89]) Посланіе ко княгинѣ вдовѣ.

селами и по домоводству; былъ строгимъ и бдительнымъ игуменомъ своей обители, еклесіархомъ, уставщикомъ и перепищикомъ книгъ; въ добавокъ исполнялъ свои келейныя обязанности монаха и три раза въ день дѣйствовалъ въ церкви, совершая долгія церковныя службы, или какъ священникъ, или какъ крилошанинъ. Сверхъ всего этого, Іосифъ былъ труженникомъ въ дѣлѣ изученія св. книгъ и писателемъ.

Обзоръ писаній Іосифа мы начнемъ съ памятниковъ, находящихся въ связи съ его монастырскою дѣятельностію и съ тѣми отношеніями его къ мірянамъ, о которыхъ мы уже говорили.

Уставъ писанный Іосифомъ для устроеннаго имъ монастыря.

Іосифъ написалъ уставъ устроенному имъ монастырю. Почувствовавъ приближеніе смерти, онъ передалъ бумагѣ то, что уже при жизни его вошло въ обычай.

Въ сборникахъ, гдѣ помѣщенъ уставъ, онъ носитъ заглавіе: «Духовная грамота многогрѣшнаго и недостойнаго и худаго игумена Іосифа о монастырскомъ и иноческомъ устроеніи подлинно же и пространно и по свидѣтельству божественныхъ писаній» [90]). Въ Макарьевской Минеи къ этому заглавію прибавлено: «духовному настоятелю, иже по мнѣ сущему и всѣмъ

---

[90]) См. въ Источникахъ рукопись I и II, л. 107. Кромѣ того уставъ Іосифа находится въ рукописи XVI в. С.-Петер. дух. акад., № 1490, изъ Новг. Соф. библіотеки; въ рукописи XVII в. бывшей Царскаго, № 185 и многихъ другихъ спискахъ.

иже о Христѣ братіямъ моимъ отъ перваго даже до послѣдняго въ обители Пресвятыя Богородицы честнаго и славнаго ея успѣнія въ ней же жительствую».

Духовная грамота имѣетъ предисловіе и состоитъ изъ 14-ти главъ. Въ предисловіи авторъ говоритъ, что, предчувствуя близость кончины, написалъ онъ грамоту «еще живъ сый изложихъ сіа написана, яко да и соущоу ми съ вами и по моемъ отшествіи хранити сія. Лѣта убо къ старости приближишася и смертная чаша уготовляется, въ падохъ убо во многыя и различныя болѣзни и ничто же ино въ звѣщающе ми развѣ смерть и страшный судъ владыки моего Христа Бога».

Глубоко восчувствованная имъ отвѣтственность за души своихъ иноковъ, побудила его написать имъ духовную грамоту: «боюся и трепещу, слышахъ бо божественная писанія глаголюща: истязанъ имать быти о всѣхъ настоятель иже подъ нимъ сущихъ». Такимъ образомъ уставъ его есть не только уставъ въ тѣсномъ смыслѣ, но цѣлое поучительное сочиненіе на пользу инокамъ. Предисловіе писано тономъ смиреннаго инока: «молю васъ, отцы мои и братія и чада возлюбленая, азъ недостойный братъ и рабъ, попецемся о душахъ нашихъ».

Указывая инокамъ на строгую ихъ отвѣтственность передъ судомъ Божіимъ, Іосифъ приводитъ слѣдующее мѣсто изъ Ефрема Сирина. Что можетъ быть печальнѣе того, когда мы видимъ, что люди, жившіе съ женами и дѣтьми, заботившіеся о мірскомъ, сподобились царствія небеснаго, а тѣ, которые оставили отца и мать, жену и дѣтей, друзей

любезныхъ и весь міръ, и все, что въ немъ есть прекраснаго и сладкаго, которые жизнь провели въ скорбяхъ, боролись день и ночь съ страстьми, какъ бы со львомъ и змѣемъ, за малое небреженіе, за слабость и преслушаніе осуждены на ряду съ блудниками, мытарями и грѣшниками. Далѣе Іосифъ говоритъ уже отъ себя: мы, страстные и окаянные, какъ избѣгнемъ страшныхъ тѣхъ истязаній — мы, которые живемъ во всякой отрадѣ и покоѣ, имѣемъ все готовое пищу и питье, одежду и обувь и все то, что намъ потребно, и объ одной душѣ не хотимъ попечься. Мы забываемъ какъ и для чего отреклись отъ міра и что обѣщали Христу.

Если древній св. Ефремъ указываетъ на трудность иноческаго пути въ противуположность мірянамъ, то нашъ Іосифъ выясняетъ довольство иноческаго житія: имѣемъ все готовое — пищу и питье.

Такимъ образомъ по мысли Іосифа самое обезпеченное положеніе монаховъ даетъ имъ полную возможность строго выполнять монашескія обязанности.

Въ 1-й главѣ устава («О еже како подобаетъ попеченіе имѣти настоятелю же и всеи братьи о церковномъ благочиніи и о соборнѣ молитвѣ») — говорится о церковномъ благочиніи, какъ надо спѣшить на соборную молитву, какъ дьяволъ располагаетъ ко сну, какъ онъ вторгается въ помыслы, какъ въ пустую храмину, когда они не направлены къ Богу. Но Іосифъ не довольствуется однимъ наставленіемъ, онъ подкрѣпляетъ его примѣрами, почерпнутыми изъ священныхъ книгъ и эти примѣры отличаются грознымъ, карательнымъ характеромъ. Святой Венедиктъ, говоритъ онъ, билъ жезломъ брата, любившаго ходить во время пѣнія; святому видѣлось, что съ этимъ монахомъ хо-

дитъ бѣсъ въ образѣ мурина. Другой примѣръ Іерусалимскихъ церковниковъ. Отъ нихъ шелъ смрадъ и одинъ святой старецъ сказалъ, что очистить ихъ можно не иначе какъ огнемъ; нашли Персы и сожгли церковниковъ.

Во 2-й главѣ («како подобаетъ попеченіе имѣти о трапезномъ благоговѣйньствѣ») авторъ, запрещая бесѣду за трапезой, безцеремонно указываетъ на свинью, которая ѣстъ хрюкая (ибо свинія питающи кротится...) и тутъ же въ подтвержденіе сказаннаго приводитъ разсказъ изъ житія Нифонта Цареградскаго объ ангелахъ, служащихъ за христіанской трапезой. Запрещая пить и ѣсть въ келіи, въ особенности же въ тайнѣ отъ настоятеля, Іосифъ предлагаетъ братіи цѣлое разсужденіе о безполезности насыщенія и о вредѣ чрево-объяденія, и въ угрозу тѣмъ, которые тайно въ кельѣ насыщаются, приводитъ въ примѣръ смерть одного монаха, котораго змѣй связалъ по рукамъ и по ногамъ, а главу вложилъ въ уста.

Глава 3-я говоритъ объ одеждѣ и обуви иноковъ («о еже како подобаетъ имѣти одежда и обуща»), 4-я и 5-я о келейномъ благочиніи («о еже како не подобаетъ бесѣдовати по павечерници и не входити ис кѣліи в кѣлію; яко не подобаетъ инокомъ исходит внѣ монастыря безъ благъсловенія»). Въ одну изъ послѣднихъ включено наставленіе о послушаніи по поводу того, что монахи не могутъ выходить изъ монастыря безъ благословенія. Въ назиданіе приводится нѣсколько примѣровъ изъ житій св. отцовъ Малой Азіи; но сильнѣе всего послѣдній примѣръ Павла Простаго. Этотъ послушникъ, по приказанію своего старца, безпрекословно сшивалъ мантію, которую старецъ по окончаніи работы разрывалъ и вновь ему при-

казывалъ сшивать. Недѣлю продержалъ его старецъ на солнечномъ припекѣ, безъ пищи и питія Когда наконецъ онъ возвратился, старецъ велѣлъ ему плести финиковыя вѣтви и снова расплести, потомъ посадилъ его за столъ съ яствами и не велѣлъ ни до чего касаться, а вслѣдъ затѣмъ выслалъ его въ пустыню на 3 дня и далъ ему сосудъ съ медомъ. Іосифъ восхищается послушаніемъ Павла

Въ 6-й главѣ говорится о церковныхъ службахъ («яко подобаетъ попеченіе имѣти о соборныхъ службахъ, в ней же кождо учинен бысть»), въ 7-й о недержаніи хмѣльныхъ напитковъ въ монастырѣ («яко не подобаетъ в обители быти питью, от него же піанство бываетъ»), 8-я о запрещеніи ходить въ монастырь женщинамъ («яко не подобаетъ в монастырѣ женскому входу быти»), 9-я о томъ, какъ вредны для монаховъ отроки «яко не подобаетъ в' монастыри жити отрочатомъ голоусымъ» и заповѣдь не пускать ихъ въ монастырь ни по какимъ дѣламъ, о 10-й главѣ ниже будетъ сказано подробнѣе. Послѣднія четыре главы посвящены изложенію обязанностей игумена и начальствующей братіи. 11-я: «Яко подобает настоятелю учити же и наказывати сущихъ подъ нимъ». — 12-я: «Духовная грамота втораа в кратцѣ грѣшнаго и худаго игумена Іосифа, отцемъ и братіамъ моимъ, хотящимъ в' кратцѣ слышат о всѣхъ иже здѣ написанныхъ, о монастырскомъ и иноческомъ устроеніи». — 13-я: «О еже како подобаетъ съборнымъ и старѣйшимъ братіам, имъ же правленіе монастырское вручено есть, настоятелемъ, или несущу настоятелю, попеченіе имѣти о церковныхъ и о монастырскых винахъ нужныхъ

случающихся къ спасенію душамъ». Это 9 преданій Іосифа, въ которыхъ излагается ученіе о наблюденіи надъ исполненіемъ устава. — 14-я: «О еже како подобаетъ съборным и старѣйшим братіамъ с' настоятелемъ, или не сущу настоятелю давать запрещеніе не брегущимъ общежительныхъ преданій, иже здѣ написанныхъ отъ священныхъ правилъ и отъ посныхъ словъ великаго Василіа и от типика Феодора Студійскаго». Это подробное наставленіе о эпитемьяхъ за нарушеніе устава. Въ началѣ этой главы Іосифъ приказываетъ, чтобы игуменъ, его преемникъ совѣтывался съ старѣйшею братіею о всѣхъ важныхъ дѣлахъ. Передъ каждымъ соборомъ должно быть совершено молебствіе въ церкви Іосифъ поучаетъ, какъ надо вести самое соборное дѣло: сперва говоритъ старшій, т. е. игуменъ, потомъ второй по немъ и такъ далѣе до самаго младшаго; нельзя перебивать рѣчей у другаго; надо выслушивать другихъ и со смиреніемъ выжидать своей очереди.

Глава 10-я устава имѣетъ заглавіе: «Отвѣщаніе любозазорнымъ и сказаніе вкратцѣ о святыхъ отцѣхъ въ монастырѣхъ, иже въ рустѣй земли сущихъ».

Среди самой братіи Іосифова монастыря въ то время, какъ онъ писалъ уставъ, были люди относившіеся съ неуваженіемъ ко всякому новому писанному ученію вообще и къ сочиненіямъ Іосифа, авторитетъ которыхъ былъ ослабляемъ полемикой заволжскихъ старцевъ, въ особенности. Говорили между прочимъ, что для вѣрующихъ достаточно того, что написано древними святыми отцами и что теперь надо учить словомъ, а не писаніемъ. Въ отвѣтъ на это и составлена Іосифомъ 10-я глава устава, состоящая изъ трехъ частей:

собственно отвѣщанія, сказанія о св. отцахъ монастырей русскихъ и наставленія инокамъ, удалившимся отъ пути благочестія.

Отвѣщаніе начинается тѣмъ, что Іосифъ свидѣтельствуется Христомъ, что пишетъ не для славы и признается, что его писаніе грубо.

Отвѣчая тѣмъ, кто «презорливъ, велехваленъ, высокошіявъ, величавъ, укоряя благое и любя зазоры», онъ доказываетъ словами древнихъ церковныхъ писателей, Іоанна Златоуста, Іоанна Лѣствичника, Никона Черногорца и другихъ, что настоятелю и пастырю слѣдуетъ не только словомъ, но и писаніемъ поучать братію.

Въ отвѣтъ на возраженіе, что св. отцы Русской земли учили преданіемъ, а не писаніемъ, Іосифъ предлагаетъ сказаніе о св. отцахъ Русской земли. Между тѣмъ въ этомъ послѣднемъ нѣтъ указаній на то, что русскіе св. отцы излагали письменно свои наставленія инокамъ. Такимъ образомъ «отвѣщаніе» не имѣетъ прямой связи съ «сказаніемъ». Полагаю, что послѣднее было писано Іосифомъ прежде перваго и въ отвѣтъ на возникшіе въ первыхъ годахъ XVI столѣтія укоры русскому монашеству.

Разсмотримъ теперь самое сказаніе. По самому началу его видно, что оно писано какъ бы отдѣльно отъ «отвѣщанія». Послѣ краткаго вступленія съ похвалою святымъ отцамъ Русской земли, Іосифъ приглашаетъ тѣхъ, кто желаетъ узнать о нихъ, прочесть то, что онъ самъ прочелъ въ Патерикѣ Печерскомъ. Отъ печерскихъ отцовъ онъ переходитъ къ препод. Сергію и, какъ на источникъ своихъ свѣдѣній, указываетъ только на разсказы объ немъ нелож-

ныхъ свидѣтелей. Стало быть житіе Сергія, уже написанное въ это время, было неизвѣстно Іосифу.

Преданіе такъ и остается источникомъ разсказа до конца статьи. Оно оставляется иногда въ сторонѣ, и именно тогда, когда Іосифъ былъ очевидцемъ того, о чемъ повѣствуетъ. Все сказаніе можно раздѣлить по содержанію на слѣдующія части.

Предисловіе — краткое, о томъ, что въ нашей землѣ прославились святые отцы, какъ Антоній и Ѳеодосій Печерскіе, Діонисій, Аврамій, Павелъ и ученики ихъ.

1-я часть — свѣдѣнія о монастырѣ Печерскомъ. Авторъ указываетъ на Антонія и Ѳеодосія, на то, что въ монастырѣ этомъ въ одно время было тридцать чудотворцевъ, обращаетъ вниманіе на то, что ворота монастыря безъ позволенія настоятеля никогда не отворялись: «яко ни самому тому державному и христолюбивому великому князю Изяславу, сыну Ярославову, внуку блаженному и пресловущему Владиміру, не давати входъ кромѣ благословенія настоятелева».

2-я посвящена воспоминанію о Сергіѣ преподобномъ, гдѣ между прочимъ, по случаю скудости его обители, сказано: «Во обители преподобнаго Сергія и самыя книги не на хартіяхъ писаху, но на берестѣхъ».

3-я о Кириллѣ Бѣлозерскомъ, причемъ называетъ по именамъ учениковъ его: Досиѳея Невѣдомицына, Симона Кармоказова, Михайлу Тропарева, Иринарха Сухаго, Ѳеогноста Обобурова, Ѳеодота Проскурника, Илію Чанѣя и Игнатія Бурмаку; за тѣмъ говоритъ о борьбѣ святыхъ старцевъ Кирилловской обители съ ея игуменами.

4-я. Свѣдѣнія о благочестіи въ Симоновомъ монастырѣ,

собранныя отъ старца Спиридона, бывшаго игумена Троицкаго. Здѣсь упомянуты: строитель Варѳоломей, старцы Иванъ Златый, иконникъ, и Іона, въ послѣдствіи митрополитъ — всѣ современники великаго князя Василія Дмитріевича.

5-я. О монастырѣ Саввы Тверскаго; характеръ управленія строгаго игумена Саввы. Варсонофій Неумой, его начитанность; упоминаются Савва Ёра—Бороздинъ, митрополитъ Фотій. Савва является во снѣ одному игумену.

6-я. О Савватіевой пустынѣ (въ 15-ти вер. отъ Твери) и о Евфросинѣ. Разсказъ объ исцѣленіи великой княжны Марьи Борисовны Тверской, обрученной невѣсты великаго князя Ивана Васильевича.

7-я. Свѣдѣнія объ Андрониковой обители, построенной Алексіемъ митрополитомъ. Андроникъ, ученикъ Сергія, и ученики его Савва и Александръ «и чудни они и преславущіи иконописцы Даніилъ и ученикъ его Андрей» (Рублевъ?) Свѣдѣнія о подвигахъ этихъ иконописцевъ. Нѣсколько словъ о благочестіи Чудовской обители, по словамъ Спиридона.

8-я. Свѣдѣнія о монастырѣ Макарія Калязинскаго. Отзывъ о немъ великаго старца Митрофана Бывалцева, проведшаго девять лѣтъ на горѣ Аѳонской.

9-я. Слова Іосифа о подвигахъ его учителя Пафнутія Боровскаго. Упоминается старецъ Никита, отецъ его духовный. Прозорливость Пафнутія и справедливость его. Говоря о достоинствахъ Пафнутія, Іосифъ прибавляетъ, что этотъ святой мужъ былъ «воистину далече отъ человѣкъ нынѣшняго вѣка». И только это одно выраженіе связываетъ съ сказаніемъ третью часть разбираемаго нами памятника— наставленіе слабымъ инокамъ. «Сказаніе» оканчивается слѣ-

дующими словами: «многихъ же и иныхъ видѣхомъ и о инѣхъ же слышахомъ, иже бяху святи и честни, иночески живуще во всѣхъ монастырехъ русскія земля».

Наставленіе начинается сѣтованіемъ о немощныхъ инокахъ нынѣшняго вѣка, которые оставили добродѣтель. Авторъ при этомъ оговаривается, что имѣетъ въ виду только себя и своихъ подначальныхъ. Послѣ того слѣдуетъ довольно длинное поученье инокамъ, какихъ грѣховъ они должны избѣгать и къ какимъ добродѣтелямъ стремиться. Первая и послѣдняя части 10-й главы были написаны одновременно, когда составлялась 10-я глава, въ которую Іосифъ пожелалъ включить свое, полное драгоцѣнныхъ свѣдѣній о святости своихъ соотечественниковъ, сказаніе о св. отцахъ Русской земли.

Теперь обратимся къ разбору посланій Іосифа, которымъ здѣсь мѣсто.

Посланія о соблюденіи монастырскихъ правилъ.

Отъ Іосифа, какъ отъ наставника монаховъ, остались два памятника: первый изъ нихъ «посланіе нѣкоему о Христѣ брату, еже сохранити сія заповѣди царствія ради небеснаго» [91]); второй «приказъ старцамъ о недержаніи хмѣльныхъ напитковъ въ монастырскихъ дворикахъ (дворцахъ)» [92]); о немъ сказано выше [93]).

Въ первомъ Іосифъ передаетъ старцу, безъ всякихъ отступленій и поучительныхъ примѣровъ, правила послушанія

---

[91]) См. рукопись II, л. 277; въ рукоп. Моск. дух. акад., № 186/573, л. 300; изд. въ Доп. къ Акт. ист., т. I, № 211.

[92]) См. ту же рукопись, л. 279, изданъ тамъ же, № 217.

[93]) См. стр. 58.

какъ надо вести себя монаху. Правила эти тѣ же самыя, которыя предписываетъ и уставъ. Но тутъ есть нѣкоторыя ускользнувшія изъ устава подробности, обрисовывающія монашескій бытъ, какъ то: наставленіе о томъ, какъ надо поступать съ книгою: «А изъ церкви и изъ трапезы книги не имати безъ благословенія пономарева, а увидитъ что въ книзѣ погрѣшеніе, ино не переписати, ни вырѣзати, сказати настоятелю, и съ иныя книги исправити, а не по своему домышленію». Наставленіе, какъ надо держать себя въ трапезѣ; послѣ трапезы «не оставаться въ трапезѣ, за послѣднюю трапезу ѣсти не ходити и въ щогнушю (баню) не лазати, ниже пити въ щогнуши». Какъ держать себя внѣ келіи и церкви: «По павечерници же на монастыри не стояти ни въ иную келью ити, — въ деревню неходити некотораго для дѣла, ни пити, ни пищи отъ нихъ (жителей деревни) примати; безъ манатьи по монастырю не ходити». И наконецъ, какъ держать себя въ келіи: «Безъ себя не топити кельи; святыя иконы, и книги и вещи и сребреницы и платія по совѣту съ настоятелемъ держати».

Наставленія заключаются совѣтомъ, какъ поступать, когда до слуха монаха дойдетъ, что кто нибудь изъ братіи намѣревается нарушить обычай или дѣйствительно его нарушилъ: «Не осудити, не обличити, но со смиреніемъ настоятелю повѣстити на единѣ, въ той день, или на меѳимонѣ».

Посланіе это писано, безъ всякаго сомнѣнія, ранѣе духовной грамоты (устава), въ противномъ случаѣ Іосифъ указалъ бы непремѣнно на нее, гдѣ подробно и наставительно изложены обязанности монаха.

Въ началѣ этого же посланія Іосифъ молитъ инока, своего духовнаго брата — принять «словеса отъ братолюбиваго сердца реченная», въ концѣ онъ снимаетъ съ себя отвѣтственность, если братъ его духовный не исполнитъ совѣтовъ: «Аще не восхощеши сихъ содрьжати, азъ не повиненъ есмь предъ владыкою Христомъ, но самъ о себѣ слово дам на страшномъ судищи Христовѣ».

Инокъ, къ которому обращено это посланіе, по имени намъ неизвѣстенъ. Изъ самаго посланія видно, что онъ былъ человѣкъ книжный, ибо могъ согрѣшить, исправляя книги своимъ домышленіемъ; что онъ былъ человѣкъ достаточный, ибо могъ имѣть въ кельи у себя много серебра, книгъ и платья. Не простаго монаха, да къ тому же книжнаго, легче было привести къ исполненію монастырскаго устава кроткимъ увѣщательнымъ посланіемъ, относясь къ нему съ довѣріемъ.

Посланіе это Іосифъ писалъ къ иноку не своей обители и по этому случаю давалъ нѣкоторыя наставленія и монастырю тому, гдѣ жилъ инокъ. При такомъ обстоятельствѣ понятнымъ становится какъ то, что Іосифъ поучаетъ письмомъ, а не словомъ, такъ и то, что онъ снимаетъ съ себя отвѣтственность въ грѣхахъ инока, между тѣмъ какъ, по понятіямъ его, настоятель отвѣчалъ за братію, и по употребленіи нѣкоторыхъ строгихъ мѣръ долженъ былъ изгонять непокорнаго изъ монастыря.

Посланіе къ четыремъ духовнымъ лицамъ о разстригшемся чернецѣ [94]).

---

[94]) См. сборникъ II, л. 208; въ сборн. Моск. дух. акад., № 156/520, л. 35 об.

Бѣжалъ изъ монастыря Іосифова новопостриженный инокъ. Іосифъ преслѣдуетъ его и отца его, принявшаго въ домъ бѣглеца, церковнымъ отлученіемъ, и по этому поводу пишетъ посланіе къ четыремъ духовнымъ лицамъ.

Каждое изъ нихъ вѣроятно получило отдѣльный экземпляръ этого посланія на свое имя. Въ рукописи оно озаглавлено: «память игумена Іосифа гдну архимандриту Макарью, да протопопу Ивану, да игумену Троицкому Іоакиму, да игумену Іакиманскому Іоакиму же». Оно начинается тѣмъ безъискуственнымъ обыденнымъ языкомъ, какимъ отличаются посланія Іосифа, когда входитъ въ нихъ живой разсказъ. «Пріѣхалъ къ намъ сея зимы Неровнаго сынъ, да билъ челомъ мнѣ да и братіи, чтобы мы его постригли въ черньцы, а билъ челомъ со многимъ смиреньемъ и слезами, занеже, господине, написано въ божественныхъ правилахъ, что сына отъ отца постричи; и онъ, господине, поживъ у насъ немного, да побѣжалъ, а нынѣ живетъ у Неровнаго во дворѣ въ бѣльцѣхъ».

Тутъ Іосифъ ссылается на Никифора, патріарха Цареградскаго, который подобныхъ людей велѣлъ проклинать на томъ основаніи, что иночество есть второе крещеніе.

«У меня», продолжаетъ Іосифъ, «въ монастырѣ былъ Неровный, но я его не пустилъ въ трапезу, потому что съ такими ѣсть и пить недостоитъ: онъ одного сына разстригъ, другому возбраняетъ въ церковь ходить». Іосифъ проситъ, чтобы ни самого Неровнаго, ни сына его не пускали въ церковь и чтобы попъ къ нимъ на домъ не ходилъ; и въ слѣдъ за тѣмъ, для большаго убѣжденія, пересказываетъ 7-е правило Халкидонскаго собора, прибавляя отъ себя, что видѣлъ

самъ (во истину глаголю) какъ три брата, покинувшіе монастырь, окончили жизнь горькою и злою смертію. Посланіе оканчивается длинными цитатами изъ Василія Великаго на евангельской текстъ: «горе имъ же соблазнъ приходитъ», и изъ Никона Черногорца, особенно часто приводимаго Іосифомъ.

Посланіе это писано, какъ можно съ достовѣрностію полагать, къ главнымъ духовнымъ лицамъ гор. Волоколамска: Возмицкому архимандриту, двумъ игуменамъ монастырей въ самомъ городѣ и градскому же протопопу.

Надо думать, что это посланіе писано ранѣе борьбы Іосифа съ ересью. Въ противномъ случаѣ поступокъ Неровнаго вызвалъ бы обвиненіе въ ереси: не пускаетъ одного сына въ перковь, другаго взялъ изъ монастыря.

Посланія къ мірянамъ о епитеміяхъ [95]).

Существуютъ четыре посланія къ духовнымъ дѣтямъ — мірянамъ о епитиміяхъ. Въ рукописи имѣютъ онѣ заглавіе: «Посланія Іосифа о епитиміяхъ къ нѣкоимъ вельможамъ въ мірѣ живущимъ, дѣтемъ его духовнымъ».

Въ этихъ посланіяхъ Іосифъ главнымъ образомъ говоритъ, объ обрядовомъ служеніи Богу: постахъ, поклонахъ и проч.; предписывая, въ какой день что ѣсть и когда по скольку поклоновъ класть. Здѣсь поражаетъ строгость требованій Іосифа. Въ одномъ изъ посланій онъ налагаетъ такого рода епитимію на своего духовнаго сына: три дня въ недѣлю ѣсть сухо: хлѣбъ или колачь, пить воду и квасъ, одно вариво безъ масла, а по нуждѣ два, класть по 300, 200 и по сту поклоновъ въ день; не велитъ три года при-

---

[95]) См. сборникъ № II, л 211.

чащаться, касаться святыни, подходить къ переносу, цѣловать иконы; дозволяетъ святою водою кропиться, но не вкушать ея, ѣсть просфоры не вынутыя; въ Великой четвергъ и на Великъ день причащаться святой воды Богоявленской.

Это посланіе замѣчательно и потому, что показываетъ, какъ Іосифъ склонялъ духовныхъ дѣтей своихъ — мірянъ, къ принятію монашества. Наложивъ въ посланіи строгую эпитимью на духовнаго сына, онъ нѣсколько умиляетъ его тѣмъ облегченіемъ, которое дѣлаетъ ему ради Великаго четверга и Великаго дня и тутъ же переходитъ къ увѣщанію постричься въ монахи: «Если же восхощеши вскорѣ пріяти всѣмъ грѣхомъ прощеніе и ты облецыся въ святый ангельскій образъ»...

Послѣ новыхъ распредѣленій, когда въ какія недѣли и дни разрѣшать на рыбу, сыръ, когда не пить пива, меду и вина, Іосифъ вновь начинаетъ располагать своего духовнаго сына къ монашеству: «тогда, пишетъ онъ (т. е. по постриженіи), отъ запрещенія (т. е. отъ эпитиміи) свободишися и грѣховъ отпущеніе получиши» и далѣе: «тогда убо радостію радуйся и веселіемъ веселися, яко избра тя Господь Богъ и разлучи отъ мірскія жизни и постави тя, яко предъ лицемъ своимъ» и т. д.

Посланіе это писано Іосифомъ въ отвѣтъ на грамоту этого духовнаго сына его; оно начинается такъ: «что ми еси, господине, прислалъ свою грамоту, а велѣлъ ми еси къ себѣ отписати какъ поститися, какъ молитися, какъ милостыни творити, да какъ которой святыни коснутися въ мірѣ живущимъ». Опредѣлить время этого посланія за неимѣніемъ данныхъ невозможно. Ка-

жется, что подобныя отношенія къ знатнымъ міряпамъ не могли явиться у Іосифа вскорѣ по основаніи монастыря.

Посланіе къ вельможѣ о чернецѣ, рабѣ его.

Рабъ одного вельможи поступилъ въ монастырь Іосифа. Господинъ потребовалъ его къ себѣ, не взирая на то, что его человѣкъ былъ уже постриженъ. Іосифъ послалъ ему грамоту съ своимъ слугою, но онъ прочтя ее рѣзко отозвался объ Іосифѣ и не отвѣчалъ ему ничего. Тогда Іосифъ написалъ ему другую грамоту [96]). Первая грамота тоже дошла до насъ. Она содержитъ въ себѣ краткое смиренное моленіе (этимъ послѣднимъ словомъ она и озаглавлена въ рукописи) [97]) не брать изъ монастыря человѣка и тѣмъ принести Богу жертву.

Вторую грамоту Іосифъ начинаетъ тѣмъ же смиреннымъ тономъ: «Господину нашему о Христѣ возлюбленному грѣшныи чернецъ Іосифъ, нищій твой, господине, челомъ бію, надѣяся господине на твое жалованіе, а ты, господине, Бога ради не зазри на мою худость». Потомъ укоряетъ вельможу за то, что онъ сказалъ рѣзкое слово, прочтя грамоту Іосифа: «ино, господине; не пристоитъ твоему благородію тако творити». Іосифъ распространяется объ обязанностяхъ господъ къ рабамъ своимъ: они должны любить и беречь ихъ, какъ дѣтей своихъ; учить ихъ остерегаться смертныхъ грѣховъ, а самимъ не забывать, что мы всѣ плоть едина, всѣ однимъ крещеніемъ крещены и всѣ равно искуплены кровію Христовою. Поставивъ на видъ вельможѣ незначительность его власти,

---

[96]) См. сборникъ II, л 205.

[97]) См. тамъ же, л 275.

по причинѣ краткости этой жизни и полнаго равенства господъ и рабовъ ихъ на страшномъ судѣ, Іосифъ указываетъ на отвѣтственность господина за души рабовъ и совѣтуетъ прежде всего пещись о ихъ чистотѣ душевной. Когда отроку исполнится пятнадцать лѣтъ, надо господину испытывать его, хочетъ ли постричься; если хочетъ, то отпустить въ монастырь, если же нѣтъ, то отрока женить, а дѣвицу выдать замужъ. Но тутъ Іосифъ сознается, что требуетъ исключительнаго: «а въ нашей, господине, земли того обычая погрѣхомъ нѣсть» [98]). Иначе поступить невозможно безъ грѣха, потому что по понятію Іосифа «въ мірѣ живучи человѣку младу мощно ли покаятися и престати, навыкшу ему, скверная и гнусная дѣяти?»

Затѣмъ Іосифъ въ видѣ наставленія, совѣтуетъ всякому боголюбивому человѣку, давать Богу десятину не только отъ имѣнія, но и отъ чада и отъ рабовъ. Эта жертва приносится Богу въ томъ случаѣ, когда кто либо изъ нихъ захочетъ работать Богу. И если тотъ, кто даетъ Богу богатство тлѣнное, получитъ за это награду, то тѣмъ болѣе вознагражденъ будетъ тотъ, кто приноситъ въ даръ душу безсмертную «ея же недостоинъ весь міръ».

Это послѣднее выраженіе о душѣ, часто встрѣчается въ писаніяхъ Іосифа; мысль заключенная въ немъ, руководила Іосифа. Многія изъ его дѣйствій объясняются понятіемъ его о душѣ и загробномъ мірѣ съ одной стороны и о видимомъ твореніи Божіемъ съ другой. Подъ конецъ Іосифъ предполагаетъ въ вельможѣ помыслъ такого рода: будетъ

---

[98]) Это мѣсто пропущено въ рукописи Моск. дух. акад., а равно и въ печати; оно находится въ сборникѣ II (см. Источники).

ли принесена господиномъ жертва Богу въ томъ случаѣ, если постригшійся рабъ не будетъ жить, какъ должно чернецу, и не спасется? И въ слѣдъ за тѣмъ осуждаетъ этотъ помыслъ, могущій привести къ грѣховной мысли: что никому не надо креститься на томъ основаніи, что не всѣ крещеные спасаются. Въ опроверженіе такой искусительной мысли, Іосифъ приводитъ въ примѣръ самого Спасителя, отъ котораго отбѣгали ученики и въ числѣ 12-ти имъ избранныхъ, былъ Іуда; за тѣмъ приводитъ въ примѣръ невѣрныхъ учениковъ Павла апостола и здѣсь удивляетъ своею начитанностію, называя ихъ поимянно; отъ нихъ переходитъ къ нечестивымъ ученикамъ св. Саввы Освященнаго. Изъ примѣровъ отступничества онъ выводитъ такое положеніе: кто хулитъ монашество за то, что не всѣ изъ монаховъ спасаются — хулитъ самого Христа, потому что не всѣ изъ учениковъ Его спаслись.

Объяснивъ иночество какъ второе крещеніе, Іосифъ приводитъ тѣ же слова Никифора патріарха, какія приводилъ въ посланіи къ четыремъ духовнымъ лицамъ, — а именно: чернеца, оставившаго иноческой образъ, подобаетъ проклинать, какъ еретика и отступника. Посланіе оканчивается такимъ противуположеніемъ: «яко же Господь нашъ Іисусъ Христосъ хотя всякаго человѣка спасти, второе крещеніе (т. е. иночество) подаетъ на очищеніе грѣховъ, такъ и врагъ нашъ діаволъ, хотя всякаго человѣка погубити влагаетъ въ сердце человѣкомъ злая и сопротивная, невѣдящимъ божественнаго писанія».

Такимъ заключеніемъ осторожный Іосифъ даетъ самому читателю возможность догадаться, кого искушаетъ діаволъ

и кто остается въ семъ случаѣ невѣждою въ божественномъ писаніи. Зная нетерпимость того, къ кому пишетъ, Іосифъ на этотъ разъ отступаетъ отъ обычной ему формы прямаго, неоколичнаго обличенія.

Посланіе это, по всей вѣроятности, было писано въ первый періодъ борьбы Іосифа съ ересью (около 1490 г.). Это можно заключить изъ того, что Іосифъ предполагаетъ въ вельможѣ вольнодумныя мнѣнія о пользѣ иночества; на такое же вольнодумство нападаетъ онъ и точно такимъ же образомъ говоритъ объ иночествѣ въ одинадцатомъ словѣ «Просвѣтителя».

Посланіе къ вельможѣ о милованіи рабовъ [99]).

Поводомъ къ посланію къ вельможѣ, о милованіи рабовъ, былъ дошедшій до Іосифа слухъ о томъ, что вельможа дурно содержалъ своихъ рабовъ и сиротъ домашнихъ, въ тѣснотѣ и скудости, что «они гладомъ таютъ и наготою стражютъ». Въ концѣ посланія Іосифъ говоритъ, что онъ пишетъ не только по слуху, но и самъ видѣлъ ихъ страданія. Этотъ вельможа не былъ его духовнымъ сыномъ и Іосифъ признается, что ему не совсѣмъ ловко писать объ этомъ: «не лѣпо ми, господине, тебѣ писати о сихъ, самому ми сущу грѣшну, и тебѣ посылати наказаніе къ ползѣ, и учительскій санъ восхищати, не имѣя ума, не размысла очищена»...

Подобно тому, какъ въ посланіи о чернецѣ рабѣ, онъ указываетъ и здѣсь на равенство всѣхъ передъ Богомъ и при этомъ ссылается на божественное писаніе. Но тамъ, говоря объ обязанности быть милостиву къ рабамъ, онъ угрожаетъ

---

[99]) См. въ Источникахъ, сборникъ II, л. 276.

за неисполненіе ея мукою вѣчною: «сицевыи властелины имутъ мучимы быти въ вѣки и преданы имутъ быти въ муку вѣчную». Здѣсь же Іосифъ предлагаетъ эту угрозу въ вѣжливой формѣ: «и ты, господине, Бога ради побреги себя, понеже, господине, и малое небреженіе великимъ бѣдамъ ходатайственно бываетъ; колми паче боятися подобаетъ страшнаго судища»...

Послѣ такой угрозы, Іосифъ указываетъ вельможѣ милость Божію въ томъ, что его великій князь пожаловалъ: «ино и тебѣ, господине подобаетъ своя клевреты жаловати».

Предполагая имѣющую совершиться перемѣну въ обращеніи съ рабами, Іосифъ обѣщаетъ вельможѣ и въ загробной жизни сладкій гласъ Господень: «Пріидите благословеніи отца моего, наслѣдуйте уготованное вамъ царствіе небесное».

Посланіе оканчивается въ смиренномъ тонѣ, скорѣе просителя, чѣмъ наставника. Іосифъ проситъ прощенія за то, что сожалѣнье о вельможѣ и любовь къ нему о Христѣ принудили пишущаго быть «дерзкимъ и безстыднымъ». Страданія рабовъ не на столько возбуждали сожалѣніе Іосифа, какъ отвѣтственность передъ Бо́гомъ за дурное съ ними обращеніе. По понятіямъ Іосифа оно и выходитъ такъ: рабы претерпѣвали временное страданіе; господину же грозила опасность погубить душу «ея же весь міръ не стоитъ».

Посланіе наставительное къ благовѣрному князю [100]).

Одинъ изъ братьевъ великаго князя Василія Ивановича просилъ у Іосифа письменнаго поученія, ради душевной поль-

---

[100]) См. въ Источникахъ, сборникъ XIII, л. 53.

зы. Іосифъ въ смиреніи своемъ не дерзалъ писать къ такому лицу. Но когда князь прислалъ ему грамоту о томъ же, то онъ уже не дерзнулъ ослушаться велѣнія и въ отвѣтъ написалъ ему посланіе, которое озаглавлено въ рукописи такъ: «посланіе преподобнаго старца Іосифа благовѣрному имркъ».

Если въ письмѣ къ вельможѣ Іосифъ вмѣняетъ себѣ въ дерзновеніе, что осмѣлился писать наставленіе, то тутъ онъ уже и не предполагаетъ возможности такой дерзости и пишетъ потому, что не смѣетъ ослушаться повелѣнія:

«И азъ тебе преслушати не смѣлъ и твоего велѣнія, дръзнухъ написати нѣчто мало отъ божественныхъ писаній, иже и ты самъ вѣси паче всѣхъ своимъ царскимъ остроуміемъ». Въ этомъ послѣднемъ выраженіи искренность уступила мѣсто вѣжливости, которую можно отчасти оправдать и тѣмъ, что Іосифу была извѣстна начитанность того, къ кому онъ писалъ.

Это посланіе можно раздѣлить на двѣ части; въ первой Іосифъ поучаетъ князя отъ святаго писанія быть милостивымъ, заботливымъ о народѣ и вѣрнымъ Богодарованному царю; во второй онъ разсуждаетъ объ обязанности князя къ самому себѣ — о чистотѣ тѣлесной.

Въ той и другой части Іосифъ пересказываетъ слова св. Іоанна Златоуста. Рѣчь его проста, вразумительна и снабжена историческими примѣрами изъ священной библейской исторіи. Повѣствованіе о вредѣ блуда переходитъ въ указанія средствъ, какъ отъ него избавиться: избѣгать вреднаго общества и искать святаго мужа — наставника и руководителя въ жизни. Посланіе это оканчивается, какъ поученіе, а не какъ письмо — прославленіемъ имени Божія.

Къ кому же писано это посланіе? Кто были въ семействѣ царскомъ, т. е. велико-княжескомъ, благовѣрные князья? Одно можно сказать съ достовѣрностью, что князь былъ не женатъ и что онъ не сынъ великаго князя; (послѣднее на томъ основаніи, что говорится объ обязанностяхъ къ царю, т. е. великому князю, и брату).

Посланіе это не могло быть писано иначе, какъ къ одному изъ братьевъ великаго князя, стало быть не ранѣе 1505 года. Изъ нихъ не былъ женатъ Юрій Ивановичъ и сношенія существовали между имъ и Іосифомъ. Князь этотъ искалъ въ послѣдствіи, во время ссоры съ братомъ своимъ, заступничества у Іосифа.

Посланіе къ Дмитровскому князю о принятіи мѣръ во время голода [101]).

Выше было сказано, что Іосифъ писалъ посланіе къ князю Юрію Ивановичу въ Дмитровской удѣлъ его, о пропитаніи народа во время голода.

Если въ послѣднемъ, только что разсмотрѣнномъ нами памятникѣ, робко и со смиреніемъ начинаетъ Іосифъ свое поученіе, то въ этомъ посланіи къ князю Юрію онъ смѣло и прямо пишетъ о дѣлѣ, при чемъ объясняетъ князю его обязанности. Онъ приводитъ въ примѣръ нѣкоторыхъ царей греческихъ, начиная отъ равноапостольнаго Константина, которые всѣ пеклись о пропитаніи народа въ голодное время: раздавали жито неимущимъ, уставляли цѣну. Въ концѣ Іосифъ указываетъ князю на брата его, великаго князя Василія Ивановича, и говоритъ, что только одинъ князь можетъ помочь бѣдѣ и оживить бѣдныхъ людей тѣмъ, что

101) См. въ Источникахъ, сборникъ II, л. 281.

уставитъ цѣну на хлѣбъ. Посланіе это отличается краткостію. Въ немъ Іосифъ обходится безъ извиненій, не предполагаетъ въ князѣ особеннаго царскаго остроумія и скорѣе учитъ его, чѣмъ проситъ. Оно относится къ 1512 году [102]), ко времени, когда Іосифъ былъ въ силѣ, послѣ многократныхъ и письменныхъ, и личныхъ сношеній его съ великимъ княземъ Московскимъ.

Посланіе ко княгинѣ вдовѣ [103]).

Вдова князя Андрея Ѳедоровича Голенина, княгиня Марья Ивановна [104]) прислала въ монастырь Іосифа 11 рублей и пару коней, прося вписать въ синодикъ отца своего князя Ивана, сына своего Ивана и еще какого-то князя Аѳанасія. Требованіе ея было исполнено. По смерти сына своего Семена, она прислала въ монастырь шубу и пару коней, причемъ велѣла вписать его въ синодикъ на вѣчное поминовеніе. Потомъ прислала она вкладъ по мужѣ своемъ и въ послѣдствіи, время отъ времени, присылала дары въ мо-

---

[102]) Карамз., т. VII, пр. 195 — о голодѣ въ Дмитровской землѣ.

[103]) См. въ Источникахъ, сборникъ II, л. 217 и ниже Прилож. *А*.

[104]) Она называется въ самой грамотѣ Іосифа вдовою князя Андрея Ѳедоровича. Голенины извѣстны по отношенію къ монастырю Іосифа. Они происходили отъ Ростовскихъ князей. Потомокъ великаго князя Всеволода Юрьевича Владимірскаго, Ѳедоръ Ивановичъ Голеня далъ своему роду прозваніе. Сыновья его служили Борису Волоцкому и владѣли вотчинами въ Волоколамскомъ удѣлѣ. У князя Андрея Ѳедоровича значится три сына: Иванъ, Семенъ и Андрей Нюнка. Первые двое были записаны княгинею, матерью ихъ въ поминанье; Андрей постригся въ монастырѣ Іосифа (см. о немъ выше, стр. 45); всѣ трое были бездѣтны и служили Ѳедору Борисовичу Волоцкому.

настырь и заказывала по своимъ покойникамъ панихиды. Покойники ея поминались въ извѣстные поминальные дни съ другими покойниками сообща, такъ какъ она не внесла особаго вклада и не условилась съ монастыремъ объ особомъ поминовеніи. Пятнадцать лѣтъ прошло съ тѣхъ поръ, какъ княгиня прислала въ монастырь свой первый даръ, какъ вдругъ она вошла въ обиду, за чѣмъ ея покойниковъ не поминаютъ отдѣльно отъ другихъ и не служатъ по нимъ отдѣльныхъ панихидъ. Она послала въ монастырь съ требованіемъ особаго поминовенія, но ей отвѣчали, что за особое поминовеніе вносится особая сумма денегъ, а именно: за семь лѣтъ 20 рублей. Получивъ такой отвѣтъ, княгиня пришла въ негодованіе и написала Іосифу грамоту, въ которой высказывала свое неудовольствіе и тутъ же перечисляла всѣ дары, внесенные ею въ монастырь въ теченіи 15-ти лѣтъ и насчитала ихъ на семьдесять рублей

На это-то письмо, полное укоровъ, Іосифъ и отвѣчалъ ей. Посланіе его начинается объясненіемъ религіознаго обычая поминать умершихъ съ текстами изъ Іереміи пророка и Аѳанасія Великаго. Оно отличается искреннимъ, простодушнымъ тономъ. Іосифъ доказываетъ княгинѣ несправедливость ея требованій и объясняетъ ей обычай поминальной ряды.

Хотя онъ и смягчаетъ письмо свое въ самомъ концѣ: «да чтобы еси, госпоже, о томъ не бранилася», однако же и самый конецъ письма довольно простъ въ сравненіи съ тѣмъ тономъ, какой принимаетъ Іосифъ съ вельможей въ посланіи «о милованіи рабовъ». Понятно, что отношеніе къ княгинѣ было не ново Іосифу: она была нѣкоторымъ образомъ «свой человѣкъ».

Время этаго посланія Іосифа можно приблизительно опредѣлить тѣмъ, что князь Иванъ Борисовичь Волоцкій уже умеръ. Посмертный вкладъ его, о которомъ говорится въ посланіи относится къ 1503 году.

Въ сборникѣ, гдѣ встрѣчается это посланіе, оно не вѣрно озаглавлено: «посланіе къ нѣкоей княгинѣ, вдовѣ, давшей на сорокоустъ и пороптавшей».

Дѣло не въ сорокоустѣ, а въ годовомъ поминаніи. Княгиня не жалѣетъ о томъ, что уже дала на поминъ души своихъ покойниковъ; она только высчитываетъ свои вклады и требуетъ такого поминовенія, на какое, по монастырскому обычаю, она не имѣетъ права.

Другія посланія Іосифа относятся ко времени борьбы его съ ересью. Мы разберемъ ихъ тамъ, гдѣ будемъ говорить объ немъ не какъ объ игуменѣ и духовномъ наставникѣ, но какъ о государственномъ дѣятелѣ.

Роспись (писанная для вельможъ) по какимъ днямъ держать какой постъ [105]).

Статья подъ названіемъ: «о вельможахъ Іосифа Волоцкаго» заключаетъ роспись днямъ постнымъ, когда какъ поститься. Что дѣйствительно это росписаніе было писано не для простолюдиновъ, видно изъ того, что Іосифъ при концѣ говоритъ о милостыни и тутъ же прибавляетъ: «наперед удоволи своихъ (людей) чтобы з′ голоду и с′ наготы не плакали а от′ лихихъ дѣлъ (ихъ) уимати».

Наставленіе инокамъ о не покиданіи обители—мѣста ихъ постриженія [106]), *препод. игумена Іосифа о еже не исходи-*

---

105) См. въ Источникахъ, сборникъ II, л. 288.

106) См. тамъ же, сборникъ XIII, л. 207.

ти мнихомъ безъ благословенія изъ обители, въ ней же постригохомся ни каможе.

Примѣръ старца, который пятьдесятъ лѣтъ не выходилъ изъ монастыря и «чернечествовалъ добрѣ». По выходѣ изъ обители онъ разразился о камень и хоронившимъ его братіямъ былъ гласъ, чтобы они не считали его за брата, «но ужемъ за нозѣ повергше в' верзите в' ровъ». Это находится въ связи съ сказаніемъ о инокахъ Исихіѣ и Арсеніи Квашнинѣ (въ житіяхъ Іосифа), которыхъ постигъ гнѣвъ Божій за оставленіе Іосифовой обители.

ІОСИФЪ

ВЪ БОРЬБѢ СЪ ЕРЕСЬЮ.

Іосифовъ монастырь зачался въ самые тяжелые для Новгорода годы. Это было, какъ мы видѣли выше, въ 1479 (6987) году, въ іюнѣ, въ періодъ между третьимъ и четвертымъ походомъ Ивана III на Новгородъ, вскорѣ по низложеніи Борецкихъ и уничтоженіи Вѣча.

Послѣдній изъ владыкъ, избранныхъ самими Новгородцами, Ѳеофилъ принималъ въ томъ году участіе въ попыткѣ Новгородцевъ возстановить свои древнія права. Въ это смутное время Іосифъ получилъ отъ него благословеніе на устройство монастыря и постройку въ немъ церкви, такъ какъ въ то время іерархическая власть архіепископа еще простиралась на бывшія Новгородскія владѣнія въ удѣлѣ князя Бориса Васильевича Волоцкаго [107]).

---

[107]) Между Ламой, впадающей въ Волгу, и Сестрою, притокомъ Оки, Волокъ-Ламскій былъ издревле однимъ изъ важныхъ торговыхъ пунктовъ, чрезъ который Новгородцы получали произведенія Рязанской земли. По усиленіи Москвы, Волокъ былъ въ смѣсномъ владѣніи Новгородцевъ и Москвы, подобно Ржевѣ и Рузѣ. — По-

Въ августѣ освятилъ Іосифъ первую деревянную церковь въ честь Успенія Божіей Матери.

Въ октябрѣ, когда насталъ 6988 годъ, Иванъ III предпринялъ свой послѣдній походъ на Новгородъ, а въ январѣ (1480) Ѳеофилъ былъ отвезенъ въ Москву, гдѣ и принужденъ былъ дать отреченную грамоту. Въ февралѣ того же года покровитель Іосифа, князь Борисъ Васильевичъ, идя войной на великаго князя Московскаго, выступилъ изъ Волоколамска съ княгинею и совсѣмъ своимъ домомъ, съ множествомъ ратныхъ людей въ Угличь, для соединенія съ братомъ своимъ Андреемъ Углицкимъ. Въ Москвѣ были заняты ссорой великаго князя съ братьями, потомъ (въ іюлѣ)

ловину Волока отдалъ Иванъ Калита знатному пришельцу Родіону Нестеровичу, предку Самаринхъ, Квашнинхъ и Квашнинхъ-Самаринхъ. Другую половину отнялъ отъ Новгородцевъ самъ Родіонъ (Карамз., т IV, стр. 243).—Князь великій Симеонъ Ивановичь «перезвалъ къ себѣ Смоленскаго князя Ѳедора Святославича и далъ ему Волокъ-Ламскій совсѣмъ, а дочь его Евпраксію взялъ за себя замужъ» (Родосл. книга во Временникѣ общ. ист. и древн. книга 10-я). Одно время Волокъ принадлежалъ лишившемуся своего удѣла Бѣлевскому князю Михайлѣ Романовичу.—Въ 1389 году Волокъ, съ двумя волостьми, и Ржева состояли за Владиміромъ Андреевичемъ (Донскимъ), а въ 1405 году Волокъ и Ржева перешли къ великому князю, въ промѣнъ за Угличь и Козельскъ (Собр. Гос. гр. и дог., т. I, № 35 и 38). — Белеутовскія села на Волокѣ переданы были Софьею Витовтовною внуку ея Борису Васильевичу, которому отецъ его, Василій Темный завѣщалъ Волокъ, Ржеву и Рузу (Собр. Гос. гр. и дог., т. I, № 41 и 42). Такимъ образомъ только по смерти Темнаго Волокъ дѣлается средоточіемъ и стольнымъ городомъ особаго удѣльнаго княжества, которое существовало отъ 1462 до 1513 г. (Собр. Гос. гр. и дог., т. I, № 86 и 87).

пронесся слухъ о нашествіи Ахмата, а Новгородъ все еще оставался безъ іерарха. Въ декабрѣ 1480 Борисъ Васильевичъ возвратился домой съ удачей: примирившійся съ нимъ Иванъ Васильевичъ придалъ ему села, принадлежавшія дядѣ ихъ по матери, Василію Ярославичу Серпуховскому. Тогда и монастырь Іосифовъ получилъ село Отчищево отъ Бориса Васильевича. Съ увеличеніемъ средствъ должна была сказаться зависимость монастыря отъ архіепископа, его бояръ и десятинниковъ. Въ октябрѣ 1483 года заложилъ Іосифъ каменную церковь въ монастырѣ своемъ и только за мѣсяцъ до этого, отмѣченнаго въ житіяхъ Іосифа событія, поставленъ былъ въ Москвѣ преемникъ Ѳеофилу.

По Новгородскому обычаю въ Москвѣ метали жребій, кому изъ троихъ предназначенныхъ быть архіепископомъ Великаго Новагорода. Жребій палъ на старца Троице-Сергіевой обители Сергія, который прежде того былъ протопопомъ Успенскаго собора въ Москвѣ. Но этотъ первый изъ присланныхъ въ Новгородъ владыкъ былъ не совсѣмъ благосклонно принятъ Новгородцами. Менѣе чѣмъ черезъ годъ (въ іюнѣ 1484) Сергій, разстроенный физически и нравственно, оставилъ архіепископство. Потрясенному Новгороду пуженъ былъ на первый разъ въ архіепископы человѣкъ стойкій и дѣятельный. При избраніи Сергія однимъ изъ предназначавшихся въ архіепископы былъ Чудовскій архимандритъ Геннадій, но жребій тогда не палъ на него; теперь онъ былъ назначенъ безъ жребія (12-го декабря 1484 г.).

Ничего неизвѣстно намъ о происхожденіи Геннадія, кромѣ его прозванія — Гонзовъ [108]).

---

[108]) Шевыревъ, не указывая впрочемъ на источникъ, говоритъ,

Между Іосифомъ и Геннадіемъ была связь чрезъ Кутузовыхъ, помѣщиковъ и вотчинниковъ Волоколамскихъ. Когда митрополитъ Геронтій посадилъ Геннадія, еще архимандрита, въ ледникъ за самовольное разрѣшеніе пищи, наканунѣ Богоявленія, защитниками послѣдняго являются Борисъ Васильевичъ Кутузовъ и двоюродный братъ его Юрій Шестакъ. Нѣкоторые изъ Кутузовыхъ служили у Геннадія въ боярахъ (братья Бориса Васильевича, Константинъ и Михайло (Клеомпа) Васильевичи Кутузовы) [109]). Село Чемесово, въ Рузѣ, о которомъ сказано было выше, могло быть собственностью Геннадія, который отдалъ его монастырю Іосифа. Поэтому назначеніе Геннадія было въ высшей степени благопріятно для Іосифа. Перечисляя крупные вклады въ монастырь свой, Іосифъ въ числѣ первыхъ благодѣтелей, упоминаетъ Геннадія «исчести не мочно его жалованья»... [110]).

Житія Іосифа свидѣтельствуютъ, что Геннадій сдѣлалъ его начальникомъ, въ родѣ благочиннаго, надъ окружными монастырями. «Геннадіе, сказано въ одномъ изъ нихъ любяше и зѣло и часто къ нему посылаше и не близъ его сущу, яко отъ пятисотъ поприщь отстоящу, обаче его епископіа сущи» [111]). Но не однѣ дружественныя

что Геннадій былъ изъ Московскихъ бояръ. Онъ же говоритъ, что колыбелью иноческаго житія Геннадія была обитель Валаамская; руководителемъ въ немъ Савватій Соловецкій. Свѣдѣніе это почерпнуто Шевыревымъ изъ житія Савватія, писаннаго по желанію Геннадія.

109) О Кутузовыхъ см. выше, примѣч. 42.

110) См. выше, стр. 43.

111) Житіе, сост. Неизв., стр. 47.

отношенія связывали Геннадія и Іосифа: они оба вскорѣ сдѣлались главными дѣятелями въ борьбѣ съ еретиками.

Прежде чѣмъ начнемъ говорить объ этомъ послѣднемъ дѣлѣ, остановимся еще нѣсколько на Геннадіи. Въ лѣтописи въ первый разъ говорится о немъ, какъ объ архимандритѣ Чудовскаго монастыря, по поводу спора о хожденіи по солонь.

Въ этомъ спорѣ, любопытномъ для характеристики времени и самихъ споривших, Геннадій говорилъ противъ митрополита Геронтія и былъ за одно съ знаменитымъ Вассіаномъ Рыло. «Митрополитъ свидѣтельство приводя, егда престолъ діаконъ кадитъ въ олтарѣ на правую руку ходитъ съ кадиломъ; а они свидѣтельства ни коего не приношаху, но глаголаху: солнце праведное Христосъ на ада наступи и смерть связа и души свободи, и того ради, рече, исходятъ на Пасху, тоже прообразуютъ на утреніи» [112]). Такимъ образомъ мнѣніе Геннадія и Вассіана какъ будто было осмыслено, тогда какъ митрополитъ Геронтій основывался только на свидѣтельствѣ внѣшнемъ. Мнѣніе о томъ, что надо ходить по солнцу было возбуждено нѣкоторыми посѣтившими Аѳонскую гору, и было признано Геронтіемъ какъ опасная новизна. — Этотъ споръ происходилъ лѣтомъ 1479 года при освященіи только что отдѣланнаго Аристотелемъ Фіоравенти Успенскаго собора. Съ небольшимъ черезъ два года, въ октябрѣ 1481 г., споръ этотъ былъ возобновленъ. Митрополитъ не хотѣлъ уступить, оставилъ посохъ въ церкви и уѣхалъ на Симоново съ мыслію снять санъ свой, если князь великій «не добіетъ

---

[112]) П. С. Р. Л., т. VI, стр. 221 и 223.

челомъ». Лѣтопись передачу свѣдѣнія объ этомъ спорѣ начинаетъ такими словами: «того же лѣта бысть распря митрополиту съ великимъ княземъ... Но вси священники, и книжники, и иноки, и миряне по митрополитѣ глаголаху, продолжаетъ лѣтописецъ, а по великомъ князѣ мало ихъ, единъ владыка Ростовской князь Асафъ, да архимандритъ Чюдовской Генадей». Такимъ образомъ на сторонѣ Геронтія было большинство; на сторонѣ великаго князя преемникъ Вассіана Рыло, Іоасафъ Оболенскій и тотъ же Геннадій.

Но князь великій помирился съ митрополитомъ, ѣздилъ къ нему на Симоново, упрашивалъ возвратиться на престолъ, обѣщалъ слушаться его и не противорѣчить ему «въ хожденіи, яко же велитъ, какъ было въ старину». Митрополитъ же, возвратившись въ Москву, нашелъ случай отомстить Геннадію. Геннадій разрѣшилъ въ сочельникъ Крещенскій въ своемъ монастырѣ пить и ѣсть до Богоявленской воды, по той причинѣ, что день этотъ пришелся въ воскресенье. Самъ лѣтописецъ говоритъ, что Геннадій не поступилъ противъ устава, такъ какъ въ уставѣ указано ѣсть въ такомъ случаѣ по ломтю хлѣба и пить по чашѣ вина, но не сказано когда: передъ вечернею, или послѣ Богоявленской воды. Митрополитъ послалъ взять Геннадія подъ стражу, но тотъ убѣжалъ къ сильному стороннику своему великому князю. Митрополитъ самъ пошелъ къ великому князю и много говорилъ на Геннадія. Онъ обвинялъ его, во первыхъ, за то, что Геннадій поступилъ самовластно — разрѣшилъ на пищу, не спросясь у митрополита; во вторыхъ, за то, что онъ обезчестилъ святую воду, которая дается оглашеннымъ, вмѣсто причастія, а вѣрнымъ только въ день Бо-

гоявленія на тощакъ, прежде антидора. Противъ такихъ доводовъ нечего было сказать, и великій князь выдалъ Геннадія митрополиту. Геронтій велѣлъ его сковать и посадить въ ледникъ. Но не долго томился Геннадій. Великій князь и бояре его (въ числѣ ихъ и Кутузовы—Борисъ Васильевичъ и Юрій Шестакъ, тогда приближенные къ великому князю) убѣдили бывшимъ у многихъ на памяти примѣромъ митрополита Іоны, уже чудотворца, простить Геннадія: Іона простилъ «мало потязавъ» Ѳеодосія архіепископа Ростовскаго, разрѣшившаго въ такомъ же случаѣ наканунѣ Богоявленія ѣсть мясо (П. С. Р. Л., т. VI, стр. 234). Черезъ два года послѣ этого событія, а именно въ январѣ 1485 г. Геннадій поставленъ былъ архіепископомъ Великаго Новагорода и Пскова.

Въ лѣтописяхъ нѣтъ никакихъ извѣстій о томъ, какъ принялся онъ за свою новую паству, которая не хотѣла покориться его предшественнику, первому, назначенному Москвою архіепископу и отзывалась о немъ не выгодно, что видно изъ словъ Новогородскаго лѣтописца о Сергіи[113]).

Но Геннадія ничѣмъ нельзя было испугать. Онъ былъ крѣпокъ разумомъ и силой и дѣятельно принялся за паству.

Въ Новгородѣ въ то время господствовалъ ужасъ. Большіе бояре были выведены оттуда. На ряду съ только что придавленными, еще не затихнувшими страстями, господствовало раздраженіе противъ Московской митрополіи за плѣненіе архіепископа Ѳеофила. Въ духовенствѣ Новгородскомъ издавна коренилась не любовь къ Московской духов-

---

[113]) П. С. Р. Л., т. III, стр. 184 и т. V, стр. 43.

ной власти. Теперь это чувство усилилось, послѣ отнятія половины селъ и деревень отъ монастырей и церквей Новгородскихъ на великаго князя Московскаго. Нѣкоторые невѣжественные попы, дьяконы и клирики отличались кромѣ того безбоязненною дерзостью; долгое время не сдерживаемые рукой архипастыря, они отвыкли и отъ внѣшней благопристойности въ соблюденіи церковныхъ обрядовъ [114]). Легко было возмутить такихъ людей и безъ того раздраженныхъ покореніемъ и разграбленіемъ Новгорода и отнятіемъ церковныхъ имуществъ.

За 15-ть лѣтъ до пріѣзда Геннадія, когда Новгородцы въ послѣдній разъ призвали къ себѣ князя, прибылъ съ Михаиломъ Олельковичемъ въ Новгородъ жидъ Схарія. Есть несомнѣнныя свидѣтельства, что онъ былъ очень ученый человѣкъ, покрайней мѣрѣ такимъ казался онъ русскимъ его современникамъ [115]).

Съ Схаріемъ прибыли и другіе Евреи, занесшіе въ Новгородъ новое ученіе. Нѣкоторыя изъ духовныхъ лицъ поддались новому ученію и въ свою очередь въ тайнѣ увлекали другихъ. Таковъ былъ нашъ ересіархъ протопопъ Алексѣй, наружнымъ благочестіемъ котораго плѣнился великій князь

---

[114]) П. С. Р. Л., т. IV, стр. 158.

[115]) Не входя въ подробности происхожденія ереси жидовствующихъ, я отмѣчаю слѣдующее извѣстіе Густынской лѣтописи подъ 1507 годомъ. «Въ тожъ лѣто, за Краковомъ, собрася лестцовъ нѣкоихъ тринадесять, иже повѣдахуся быти апостолами и единаго межи собою нарекоша Христомъ» и т. д. И тутъ же далѣе: «Въ сіе лѣто, въ Кракови, жидъ нѣкто хуляше вѣру христіанскую, его же зъ писма препрѣвше огнемъ сожегоша» (Полн. С. Р. Л., т. II, стр. 365).

Иванъ Васильевичъ въ бытность свою въ Новгородѣ и взялъ его съ собою въ Москву.

Та же не просвѣщенная часть духовенства, о которой мы говорили прежде, легко поддалась смущенію. Ересь вызвала накипѣвшую издавна ненависть къ поборамъ мѣстныхъ архіерейскихъ десятинниковъ, а за тѣмъ къ Москвѣ и къ насиліямъ. Ненависть эта слилась въ одно съ ненавистью къ самой религіи, на которую еретики наталкивали поповъ, діаконовъ и клириковъ. Въ числѣ семнадцати первыхъ по времени еретиковъ, которыхъ имена дошли до насъ, было тринадцать духовныхъ: шесть поповъ, два поповскихъ сына, одинъ дьяконъ, два дьяка и двое крилошанъ [116]).

Ненависть еретиковъ къ церкви выразилась грубымъ образомъ. О ихъ нечестивыхъ дѣлахъ свидѣтельствуютъ Іосифъ и Геннадій [117]). Еретики Новогородскіе не только истребляли кресты и иконы, но и выдумывали различные способы оскорбленія этихъ священныхъ предметовъ: кусали ихъ, бросали въ скверныя мѣста; спали на иконахъ и мылись на нихъ, обливали ихъ нечистотами; изображали срамныя вещи на крестахъ и навязывали ихъ воронамъ на хвостъ. Въ добавокъ оскорбляли иконы словами и дразнили лики святыхъ непристойными движеніями.

Первое свѣдѣніе о ереси дошло до архіепископа почти случайно: четверо еретиковъ, въ нетрезвомъ видѣ поссорившись, упрекнули другъ друга въ нечестивыхъ дѣлахъ и

---

116) Сказаніе Іосифа Волоцкаго о Новгородскихъ еретикахъ.

117) Первый въ «сказаніи о новоявленной ереси» и въ 15-мъ и 16-мъ словахъ Просвѣтителя; второй въ посланіяхъ своихъ къ Нифонту Суздальскому и Прохору Сарскому.

тѣмъ обнаружили ересь. Геннадій прежде встрѣтился съ иконоборствомъ и безчинствомъ грубыхъ послѣдователей Схаріи, поповъ Алексѣя и Дениса, и въ продолженіи нѣкотораго времени не зналъ ничего о еретикахъ-проповѣдникахъ и ихъ ученіи. Уличивъ еретиковъ, Геннадій послалъ ихъ въ Москву и требовалъ, чтобы ихъ предали городской казни. До насъ не дошли посланія Геннадія къ великому князю и митрополиту, равно какъ не дошло и розъискное или слѣдственное дѣло о еретикахъ. Дѣло это называется въ лѣтописи: «подлинники архіепископа Геннадія», или «подлинные» его «списки» [118]). Вмѣстѣ съ подлинниками Геннадій препроводилъ къ митрополиту тетрадь, почему они (еретики) молились по жидовски и гдѣ псалмы были превращены на ихъ обычаи [119]). Послѣ того Геннадій обратился съ посланіемъ къ Прохору, епископу Сарскому, жившему въ Москвѣ, на Крутицахъ, причемъ объяснялъ ему отчасти самую ересь и изобличалъ притворство еретиковъ. Въ Москвѣ не горячо взялись за дѣло о еретикахъ, тянули его и Геннадію не слали отвѣта. Самъ митрополитъ повелъ себя двусмысленно въ этомъ дѣлѣ. Таковъ былъ характеръ Геронтія: мстительный, придирчивый, скорѣе упрямый, чѣмъ самостоятельный. Прежде онъ отказывался отъ митрополіи, когда въ немъ была надобность; теперь, когда великій князь Иванъ Васильевичъ, воспользовавшись отъѣздомъ митрополита на Симоново, совѣтывался со старцемъ Паисіемъ о замѣщеніи Геронтія другимъ лицомъ, митрополитъ не хотѣлъ разстаться съ своимъ престо-

---

118) П. С. Р. Л., т IV, стр. 159 и т. VI, стр. 38.

119) Посланіе Геннадія къ Прохору, епископу Сарскому.

ломъ и, по выраженію современника, боялся державнаго [120]). Онъ утратилъ уже прежній авторитетъ въ то время, какъ получены были въ Москвѣ Геннадіевы грамоты о еретикахъ, почему и не сталъ крѣпко за дѣло, къ которому великій князь относился мягко, оказывая покровительство нѣкоторымъ изъ еретиковъ Недовольный замедленіемъ и проволочкою дѣла, Геннадій вновь обратился съ посланіемъ и на этотъ разъ къ Нифонту, епископу Суздальскому, прося его печаловаться передъ великимъ княземъ и митрополитомъ, чтобы «потщалися тому дѣлу исправленіе учинити, занеже нынѣ, какъ продлилось то дѣло, обыскъ ему не крѣпокъ чинитца» [121]). Въ этомъ же посланіи Геннадій описываетъ ужасный для слуха вѣрующихъ поступокъ двухъ еретиковъ, изъ которыхъ одинъ оказался племянникомъ еретика Гриди Клоча, внесеннаго Геннадіемъ въ подлинники. Вскорѣ (черезъ мѣсяцъ) послѣ этого посланія къ Нифонту, противень съ котораго былъ отправленъ къ другому епископу, Филоѳею Пермскому, Геннадій получилъ отъ великаго князя и митрополита отвѣтъ о еретикахъ [122]).

Въ немъ Геронтій говоритъ о полученіи грамотъ Геннадія къ нему и великому князю и отдѣльно упоминаетъ о спискахъ: «Да и списки еси на тѣхъ ересниковъ прислалъ къ намъ, почему еси обыскивалъ, какъ они хулили Сына Божія и пречистую его Матерь». Геронтій объявляетъ, что великій князь съ нимъ и со всѣмъ православ-

---

[120]) Іосифъ Волоцкій въ сказаніи о повоявлѣшейся ереси.

[121]) См въ Источникахъ, сборникъ подъ № IV, л 296.

[122]) Грамоты великаго князя и митрополита Геронтія къ Геннадію, помѣщены въ Актахъ истор., т. I, № 285.

нымъ соборомъ разсудили дѣло о еретикахъ, признавъ виновными въ ереси троихъ: попа Григорія, попа Ересима и попа Григорьева сына, Самсона діакона [123]). Этихъ троихъ предали въ Москвѣ градской казни. Извѣстіе объ ней, занесенное въ лѣтопись, свидѣтельствуетъ, что и самъ лѣтописецъ въ то время имѣлъ еще смутное понятіе о новой ереси [124]). Обвинивъ троихъ, Московскій соборъ не подвергъ отлученію отъ церкви, проклятію и казни Гридю Клоча — діака. «Не дошелъ еще по правиломъ градскія казни, потому что на него одинъ свидѣтель, попъ Наумъ [125]) пишетъ Геннадію Геронтій.

Посланіе свое митрополитъ заключаетъ такими словами: «А князь великій приказалъ съ тобою того дѣла обыскивати намѣстникомъ Якову да Юрью Захаріичемъ. И ты бы съ ними того дѣла обыскивалъ вмѣстѣ и которые дойдутъ по правиломъ твоей святительскіе духовные казни и ты ихъ духовнѣ казни, а которые дойдутъ градскіе казни, ино тѣхъ намѣстники великаго князя казнятъ градскою казнью. Да обыскивалъ бы еси, сыну, то дѣло прилежно, чтобы

---

123) Изъ этихъ троихъ только Ересимъ попъ не названъ Іосифомъ въ числѣ первыхъ еретиковъ, послѣдователей Алексѣя и Дениса.

124) «Биша Новгородцкихъ поповъ кнутіемъ, присла же ихъ владыка Генадей изъ Новагорода Великаго, что поругалися иконамъ піаны и посла(ша) ихъ къ владыцѣ опять». Воскр. лѣт., П. С. Р. Л., т. VIII, стр. 218.

125) И Гридя и попъ Наумъ упомянуты въ числѣ еретиковъ въ «Сказаніи Іосифа о новоявльшейся ереси».

христіанство въ взмущеньи не было, а церковь бы Божія безмятежна была».

Изъ этого не видно, чтобы Геронтій стоялъ за ересь. Но его, строгаго ревнителя буквы закона, никто и не обвиняетъ въ сочувствіи къ ереси, а только въ слабости. Ему слѣдовало съ бо̀льшею горячностью ополчиться на ересь и не снимать опалы съ еретика Гриди Клоча. По крайней мѣрѣ такъ думалъ современникъ его Іосифъ: «И самъ (Геронтій) убо христіанская мудроствуя, о прочихъ же ни мало попечеся, погибающимъ, о увы мнѣ, христовѣмь овцамъ еретическимъ ученіемъ, или грубостію съ держимь, или нерадяше о сихъ, или бояшеся державнаго». Послѣдняя причина, что Геронтій боялся державнаго всего возможнѣе. Еретиковъ обратно послали къ Геннадію въ Новгородъ.

Изъ заключительныхъ словъ посланія Геронтіева къ Геннадію мы видѣли, что этому послѣднему было приказано разъискивать ересь вмѣстѣ съ намѣстниками великаго князя двумя братьями Яковомъ и Юріемъ Захарьевичами Кошкиными.

О ревности Геннадія въ преслѣдованіи еретиковъ свидѣтельствуетъ тотъ же Іосифъ, говоря, что Геннадій изъ чащи божественныхъ писаній устремился какъ левъ, чтобы ногтями растерзать внутренности сквернымъ еретиковъ, напившихся жидовскаго яда. Дѣло о первыхъ еретикахъ окончилось зимою 1488 года. Годъ этотъ былъ несчастливъ для Новгорода и Москвы. Въ Новгородѣ намѣстникъ Яковъ Захарьевичъ Кошкинъ совершалъ лютыя казни (сѣкъ и вѣшалъ Новгородцевъ) «понеже хотѣли убити намѣстника», и въ эту же зиму болѣе 7000 новгородцевъ были уве-

дены изъ Новгорода въ Москву. Въ Москвѣ, подъ самый свѣтлый праздникъ, прошелъ слухъ о предстоящемъ пожарѣ: въ сѣняхъ великокняжескаго дворца чернецъ изъ Галича прокричалъ ужасное пророчество Страхъ распространился по городу и купцы уже выносили товаръ изъ лавокъ. Но лѣто подходило къ концу, пророчество все еще не сбывалось, какъ вдругъ 13-го августа, загорѣлась церковь деревянная Благовѣщенія, на болотѣ и пламя истребило всѣ богатые домы, дворъ и городовую стѣну и мосты и множество зданій городскихъ и до 30 церквей. Сгорѣлъ и домъ митрополита Геронтія и только что отстроенный дворецъ великаго князя. Слабый духомъ Геронтій не вынесъ потрясенія: къ слѣдующей веснѣ 1489 года его не стало.

Въ это время главные еретики находились въ Москвѣ. Еще за девять лѣтъ до этого, попъ Алексѣй и попъ Денисъ привезены были самимъ великимъ княземъ изъ Новгорода въ Москву и опредѣлены имъ въ протопопы, первый къ Благовѣщенью, второй — къ Архангелу. Тогда Геннадій былъ въ Москвѣ. Онъ, какъ видно, въ продолженіи пяти лѣтъ, до самаго отъѣзда въ Новгородъ, ничего не зналъ о существованіи ереси.

Алексѣй и Денисъ не принадлежали къ тому разряду грубыхъ еретиковъ, о которыхъ было говорено выше. Они оба были первыми учениками жида Схаріи (по свидѣтельству Іосифа Волоцкаго) и прельстили великаго князя умомъ своимъ и книжнымъ образованіемъ. Они поняли какъ имъ должно вести себя въ Москвѣ и вели себя осторожно «таились, какъ змѣи въ скважинѣ» по выраженію Іосифа; но въ то же время тайно распространяли еретическое ученіе. Наконецъ имъ удалось образовать кружокъ изъ грамотныхъ

людей, раздѣлившихъ ихъ мнѣнія. Изъ лицъ этого кружка извѣстенъ болѣе другихъ Ѳедоръ Курицынъ, дьякъ великаго князя, бывшій не разъ въ Литвѣ, посыланный посломъ въ Волошскую землю, по поводу брака великаго князя Ивана младаго, Ивановича, съ Еленою, дочерью воеводы Стефана. Курицынъ, также какъ и протопопъ Алексѣй, «прилежалъ», по словамъ Іосифа, «звѣздозаконію и многимъ баснотвореніямъ, чародѣйству и чернокнижію». Кромѣ этого современнаго свидѣтельства о многосторонней учености Курицына, мы имѣемъ догадку о томъ, что онъ привезъ изъ Венгріи извѣстную повѣсть о Дракулѣ. Имѣемъ также Лаодикійское посланіе, переписанное имъ въ ту пору, когда онъ былъ уже осужденъ за ересь.

Въ этомъ кружкѣ находился какой-то Мартынка, котораго Курицынъ вывезъ изъ Угорской земли. Изъ москвичей въ него попали крестовые дьяки великаго князя, Истома да Сверчокъ и купецъ Семенъ Кленовъ. Послѣдніе трое, по свидѣтельству Іосифа, многихъ научили жидовству. О Семенѣ Кленовѣ сохранилось свѣдѣніе, что онъ письменно излагалъ свои религіозныя убѣжденія [126]). Между еретиками находился еще какой-то Иванъ Черный, котораго современникъ отличилъ въ своемъ разсказѣ тѣмъ, что онъ книги пишетъ [127]). Зять протопопа Алексѣя, Новгородскій еретикъ Иванъ Максимовъ былъ тутъ же среди Московскихъ еретиковъ и ему то довелось склонить къ ереси вдову

---

[126]) Посланіе Іосифа къ великому князю Ивану Васильевичу на еретика Кленова.

[127]) Посланіе Геннадія къ собору епископовъ. См. въ Источникахъ, № III, л. 401.

Елену Стефановну, невѣстку великаго князя. Кружокъ собирался ни у кого другаго, какъ у Курицына. Еретики толковали между собой о вѣрѣ и по выраженію современника поучались на православныхъ [128]).

Влятельный Курицынъ, а съ нимъ и другіе достигли того, что преемникомъ Геронтія былъ избранъ человѣкъ изъ ихъ среды.

Въ сентябрѣ 1490 (когда насталъ 6999 годъ) поставленъ былъ на митрополію архимандритъ Симоновскій Зосима. Онъ, какъ еретикъ, не могъ, само собою разумѣется, не питать вражды къ Геннадію. И вотъ послалъ онъ въ первый же мѣсяцъ, по своемъ поставленіи, къ архіепископу Новгородскому, съ требованіемъ отъ него исповѣданія, какое обыкновенно давали архіереи при своемъ поставленіи. Въ отвѣтъ на такое требованіе Геннадій написалъ митрополиту посланіе. Изъ него видимъ, что Геннадій оскорбился требованіемъ исповѣданія, которое онъ, при своемъ поставленіи, положилъ «предъ митрополита Геронтія». Узнаемъ также, что какъ митрополитъ, такъ и самъ великій князь, не желали видѣть Геннадія въ Москвѣ.

Почти одновременно съ этимъ требованіемъ великій князь и митрополитъ, каждый въ свою очередь, прислали Ген-

---

128) И Самсонко молвилъ: ходилъ есмя за всѐ къ Федору к' Курицыну діаку великаго князя, а приходитъ де к' нему Алексѣй протопопъ, да Истома, да Сверчекъ, да Ивашко Чрьной — что книги пишетъ, да поучаются де на православныхъ. Да пріѣхалъ де съ Ѳедоромъ Курицынымъ изъ Угорской земли Угрянинъ — Мартынкомъ зовутъ. (Посл. Геннадія къ собору епископовъ).

надію грамоту о томъ, чтобы онъ изъявилъ согласіе на поставленіе владыки на упразднившійся престолъ Коломенской епископіи, но не сообщили ему имени того, кому надлежало быть епископомъ. Геннадій не захотѣлъ дать такой безъимянной отписи: «Азъ отписи даю такія законныя, какъ оные братья наши давали», писалъ онъ къ собору епископовъ и просилъ митрополита и великаго князя сообщить ему имя будущаго Коломенскаго владыки, а равно и впередъ именовать ему тѣхъ, кого случится ставить въ архіереи.

Около того же времени, преслѣдуя по прежнему еретиковъ, Геннадій допрашивалъ возвратившагося изъ Москвы Самсонка и на допросѣ узналъ отъ него подробности о кружкѣ Ѳедора Курицына и о всѣхъ тѣхъ лицахъ, которые бываютъ у великокняжескаго дьяка. Этотъ Самсонко оказался еретикомъ, какъ подтвердило слѣдствіе, которое по обыкновенію Геннадій производилъ не одинъ, а съ своимъ бояриномъ, съ игуменами, священниками и съ двумя боярами великаго князя и съ его же боярскими дѣтьми, какъ пишетъ онъ самъ въ своемъ посланіи къ собору [129]).

Самсонка переданъ былъ Геннадіемъ гражданскому суду. Его пытали. Въ Москвѣ стали говорить, что Геннадій мучилъ Самсонку. «Азъ ли того Самсонка мучилъ» защищается Геннадій въ посланіи къ собору епископовъ, «вѣдь

---

[129]) А се азъ святитель, да два боярина великаго князя, да мой бояринъ, да опрочь того нѣсколько дѣтей боярскихъ великаго же князя да к' тому игуменъ, да священники, ино тому не вѣрятъ, да мимо тѣхъ всѣхъ да на мене со лжею .. (Посланіе Геннадія къ собору епископовъ).

пыталъ его сынъ боярской великаго князя, а мой только былъ сторожъ, чтобы посула никто не взялъ». Послѣ этого въ Москвѣ перестали довѣрять его обыскамъ.

Между тѣмъ въ Новгородѣ появилось вновь иконоборство и среди многихъ нечестивыхъ поступковъ особенно рѣзко выдался поступокъ, ужаснувшій набожную душу Геннадія. Подъячій Алексѣй Костевъ, жившій на помѣстьѣ въ Новгородѣ, напился пьянъ, влѣзъ въ часовню «да снявъ съ лавици икону пречистые на нее скверную воду спускалъ и иныя иконы въ верхъ ногами переворочалъ» [130]). Этотъ нечестивый поступокъ дошелъ въ послѣдствіи до свѣдѣнія Іосифа.

Но всего тяжелѣе для Геннадія была борьба съ чернецомъ Захаромъ. Около Новгорода, въ Нѣмчиновѣ былъ монастырь, въ которомъ настоятелемъ былъ чернецъ Захаръ. Пришли разъ къ Геннадію чернецы этого монастыря и жаловались на Захара, что онъ уговорилъ ихъ отойти отъ своего государя, князя Бѣльскаго, у котораго они были боярскими дѣтьми, и вотъ прошло три года, какъ онъ не даетъ имъ причастія и самъ не причащается. Геннадій призвалъ къ себѣ Захара.

«Зачѣмъ ты такъ чинишь и три года не причащался»? спросилъ Захара Геннадій. «Грѣшенъ есми», отвѣчалъ Захаръ. И Геннадій опять спросилъ его: «Зачѣмъ ты перестригъ дѣтей боярскихъ, отъ ихъ государя отвелъ ихъ и отъ Бога отлучилъ — три года не давалъ имъ причастія»? Тогда Захаръ отвѣчалъ ему: «А у кого причащаться? попы по мздѣ ставлены, митро-

---

130) Просвѣтитель, стр. 573.

политъ же и владыки тоже по мздѣ ставлены». Митрополита ставятъ не по мздѣ, возразилъ Геннадій; на что Захаръ ему молвилъ: «коли въ царьградъ ходилъ митрополитъ ставитися и онъ патріарху деньги давалъ. А нынѣ онъ бояромъ посулы даетъ тайно, а владыки митрополиту даютъ деньги — ино у кого причащатися?»

Тогда Геннадій, какъ самъ онъ выражается, позналъ, что Захаръ — стригольникъ, и вслѣдъ за тѣмъ сослалъ его въ пустыню, на Горнечно (?).

Черезъ нѣсколько времени получилъ архіепископъ грамоту о чернецѣ Захаріѣ отъ самого великаго князя.

Грамота повелѣвала Геннадію наказать духовно Захара и затѣмъ отпустить его въ свой монастырь, въ Нѣмчиново. Архіепископъ исполнилъ повелѣніе, отослалъ Захара въ Нѣмчиново, но съ тѣмъ вмѣстѣ взялъ съ него клятвенную запись его руки. Захаръ обязывался ею — имѣть отца духовнаго и причащаться, ручался также и за чернецовъ, что они также будутъ принимать причастіе.

Горько было узнать Геннадію, что Захаръ преступилъ клятву, въ монастырь свой не попалъ, а отправился въ Москву, и тамъ клятвопреступникъ и еретикъ нашелъ себѣ защиту.

Желая подорвать значеніе Геннадія, Захаръ сталъ разсылать по всѣмъ городамъ грамоты и въ нихъ писалъ, что Геннадій — еретикъ.

Этотъ послѣдній поступокъ Захара задѣлъ Геннадія за живое и онъ рѣшился дѣйствовать, какъ противъ Захара, такъ и противъ еретиковъ вообще.

На вышеупомянутыя требованія митрополита Геннадій

отвѣчалъ посланіемъ [131]) Въ немъ между прочимъ онъ говоритъ митрополиту о еретикахъ, что нѣкоторые изъ нихъ, искренно покаявшіеся, подверглись эпитиміи; потомъ же бѣжали въ Москву, гдѣ нашли себѣ опору. Геннадій прямо указываетъ на Ѳедора Курицына, что онъ главный заступникъ еретиковъ и ходатай за нихъ; жалуется и на чернеца Захара; упрекаетъ великаго князя за нежеланіе призвать его, Геннадія, въ Москву. Отъ самого Зосимы Геннадій требуетъ созванія собора на еретиковъ и смѣло указываетъ митрополиту на великія обязанности первосвятителя, и убѣждаетъ его быть строгимъ обличителемъ ереси жидовствующихъ.

До Геннадія дошелъ слухъ, что въ Москвѣ хотятъ соборовать о вѣрѣ и въ то же время требуютъ отъ него согласія на поставленіе Коломенскаго владыки. Геннадій воспользовался своимъ правомъ, не исполнивъ требованія дать безъимянную отпись на поставленіе Коломенскаго епископа, и одновременно съ отвѣтными грамотами великому князю и митрополиту, написалъ соборное посланіе къ архіепископу Ростовскому и Ярославскому Тихону и къ епископамъ: Нифонту Суздальскому и Тарусскому, Вассіану Тверскому, Прохору Сарскому и Подонскому и Филоѳею Пермскому [132]). Всѣ эти іерархи, со времени поставленія митрополита, находились въ Москвѣ и ихъ пребываніемъ хотѣли воспользоваться для хиротоніи Коломенскаго владыки.

Въ своемъ посланіи Геннадій объявляетъ собору, что онъ не даетъ согласія на поставленіе Коломенскаго владыки и

---

[131]) См. въ Источникахъ, сборникъ № III, л. 396.

[132]) См. въ Источникахъ, сборникъ № III, л. 401.

убѣждаетъ владыкъ стать на еретиковъ. Разсказавъ о нечестіи Алексѣя Костева и о борьбѣ своей съ Захаромъ чернецомъ, Геннадій указываетъ на Курицына какъ на начальника еретиковъ. «Пишу за тѣмъ, говоритъ Геннадій, чтобы митрополитъ еретиковъ съ вами моею братьею проклялъ, и тѣхъ кто ихъ руку держитъ, кто печальникъ».

Геннадій излагаетъ епископамъ причины, по коимъ онъ не далъ отписи на поставленіе Коломенскаго владыки. Твердо и рѣшительно говоритъ онъ: «доколѣ ересь не докончяется да отъ Захара мене не оборонятъ и мнѣ отпись нельзя дати..... А владыки не спѣшили бы есте ставить», продолжаетъ стойкій архипастырь, «доколѣ ереси не искорените» и далѣе: «а писано вѣдь въ правилѣхъ св. апостолъ како владыку поставити, а ваши архимандриты и протопопы и попы соборные съ еретикы служили, ино вѣдь иному отлученіе, а иному отверженіе писано».

О соборѣ, на которомъ хотѣли заводить преніе о вѣрѣ, Геннадій говоритъ: «и вы бы на то не дрьзнули, занеже изложена намъ православная вѣра».

За мѣсто этого собора Геннадій вновь требуетъ собора на еретиковъ, говоритъ, что они, какъ иконоборцы и тайные еретики, отъ которыхъ нельзя уберечься, достойны сугубаго проклятія.

Геннадій проситъ учинить соборъ, чтобы ихъ казнить, жечь и вѣшать, потому что они, взявши покаяніе и эпитемію у него въ Новгородѣ, сбѣжали.

«Да пытали бы ихъ на крѣпко о томъ, кого они прельстили, чтобы было вѣстно, занеже ихъ иско-

ренятъ, а уже отрасли есть. Да не плошите, станьте крѣпко, чтобы гнѣвъ на насъ не пришелъ да не како человѣкоугодници обрящемся и со Іудою Христа продающе: они иконы щепляютъ, рѣжутъ, Христу поругаются, а мы ихъ учрежаемъ, да ихъ волѣ сходимъ»...

Посланіе это оказало свое дѣйствіе. Архіереи потребовали собора. Зосима не могъ противодѣйствовать и принужденъ былъ собрать соборъ. Онъ состоялся 17-го октября 1490 г. Но соборъ собрали только на Новгородскихъ еретиковъ. Прокляли протопопа Новгородскаго Гаврилу (Алексѣй протопопъ уже умеръ), Дениса, попа Архангельскаго, и другихъ поповъ,—діакона Макара, дьяка Гридю Борисоглѣбскаго и прочихъ Новгородцевъ, которыхъ послали для наказанія въ Новгородъ къ архіепископу Геннадію. Мы увидимъ далѣе, какъ Геннадій наказалъ своихъ враговъ и враговъ церкви, а теперь возвратимся къ Іосифу.

Среди заботъ въ борьбѣ съ еретическимъ ученіемъ, Геннадій могъ вызвать на такую же борьбу игумена Волоцкаго, начитанность котораго была ему извѣстна. До Іосифа доходили частые слухи о ереси и изъ Новгорода, куда часто у него были посылки, и изъ Москвы, гдѣ были у него связи, гдѣ въ числѣ духовенства были друзья его, — Боровскіе постриженники, и гдѣ находился младшій братъ его Вассіанъ, а изъ свѣтскихъ, другъ дѣтства его, Борисъ Васильевичъ Кутузовъ.

Въ октябрѣ 1492 г., когда исполнилось 7000 лѣтъ, на соборѣ, въ Москвѣ поручено было Геннадію составить Пасхалію на 8-ю тысячу. Архіепископъ занялся этимъ важнымъ дѣломъ. Онъ предпослалъ Пасхаліи предисловіе, гдѣ

доказывалъ отъ священнаго писанія несостоятельность вѣрованія, по которому ждали, по исполненіи 7 тысячъ, кончины міра И такъ Геннадій занялся дѣломъ важнымъ, долженствовавшимъ успокоить умы и тѣмъ болѣе, что еретики воспользовались однимъ поколебавшимся вѣрованіемъ для ниспроверженія другихъ.

Имѣя въ лицѣ митрополита покровителя, Московскіе и Новгородскіе еретики стали открыто, на рынкахъ, на улицахъ, въ домахъ, толковать писаніе.

Въ это-то время Іосифъ Волоцкій сказалъ себѣ: «Настало время труду, время теченію и подвигомъ» [133]).

Первымъ письменнымъ памятникомъ его открытаго вмѣшательства въ борьбу съ жидовствующими слѣдуетъ считать его

Посланіе къ Нифонту, епископу Суздальскому и Торускому [134]).

Изъ самаго посланія видно, что оно писано во время Зосимы митрополита: «нынѣ на томъ же престолѣ сидитъ скверный и злобѣсный волкъ». Слѣдовательно писано послѣ 1490 и прежде 1494 г. Но Нифонтъ присутствовалъ на соборѣ 1492 г., а изъ посланія видно, что онъ находится подъ опалой. Изъ такихъ обстоятельствъ профес. Казанскій выводитъ предположеніе, что посланіе писано уже послѣ 1492 г. Посланіе это, какъ можно полагать, относится къ 1493 году, когда Зосима, переставъ таиться, сталъ открыто брать сторону еретиковъ и вмѣстѣ съ тѣмъ, несдерживаемый уздой Божьяго страха, сталъ предаваться ужасному пороку

133) Посланіе къ Нифонту, епископу Суздальскому.

134) Сохранилось во многихъ спискахъ XVI в. (Синод. библіот. № 187, Рум. музея CCVI и др.); въ Источн., сборн. № II, л. 245.

своего времени и пьянству. Нифонтъ присутствовалъ на первомъ соборѣ противъ жидовствующихъ еретиковъ и на немъ держалъ себя какъ слѣдуетъ защитнику православія. Нифонтъ былъ въ перепискѣ съ Іосифомъ, и самое разбираемое нами посланіе писано было въ отвѣтъ на грамоту Нифонта, въ которой этотъ епископъ просилъ Іосифа разрѣшить его сомнѣніе, дѣйствительно ли проклятіе, когда оно исходитъ отъ еретика?

Іосифъ отвѣчаетъ ему на этотъ вопросъ отрицательно: «А что еси, господине, комнѣ писалъ, аще проклянетъ еретикъ христіанина, то послѣдуетъ ли ему божественный судъ, то еретическое проклятіе въ проклятіе ли, или ни вочто? Ино, ты самъ, господине, вѣдаешь, что мнози еретицы христіанъ прокляша, не послѣдова имъ божественный судъ, но клятва ихъ на нихъ возвратися».

Отвѣтъ свой Іосифъ подкрѣпляетъ сперва примѣрами изъ церковной исторіи, потомъ многими доводами изъ священнаго писанія. Главный доводъ тотъ, что Іисусъ Христосъ сказалъ апостоламъ: «примите духъ святъ» и съ тѣмъ вмѣстѣ далъ власть вязать, рѣшать и отпускать грѣхи; стало быть только посвященныя лица могутъ вязать и рѣшить, еретики же, имѣя въ себѣ духъ нечистый, сатанинъ, не могутъ дѣйствовать посредствомъ Святаго Духа.

Но многіе доводы все-таки кажутся Іосифу не совсѣмъ достаточными: «Подобаетъ же и нѣкая свидѣтельства сему еще приложити отъ божественнаго писанія» прибавляетъ онъ и переходитъ къ примѣрамъ изъ житій святыхъ, къ которымъ Іосифъ всегда любилъ прибѣгать въ подтвержденіе своихъ доводовъ. Эти живые примѣры дѣй-

ствуютъ сильнѣе на чувства вѣрующаго, потому, что въ нихъ не только фактъ, но и послѣдствія факта.

«Великаго Симеона, иже на дивнѣй горѣ чудотворца» изъ зависти проклялъ одинъ пресвитеръ и вотъ пришли къ нему многіе бѣсы, и связали его такъ, что онъ не въ силахъ былъ читать евангеліе. Другіе два примѣра: изъ жизни св. Аѳанасія Александрійскаго и св. Анастасія Синайскаго закрѣпляются выпискою изъ святыхъ правилъ: что чести, а не отлученію подлежатъ тѣ, которые изъ-за ереси покинули свое епископство (т. е. вышли изъ подъ власти своего іерарха). На основаніи постановленій св. седми вселенскихъ соборовъ, проклинавшихъ еретиковъ, Іосифъ вновь доказываетъ несостоятельность мнѣнія о томъ, что еретическое проклятіе имѣетъ у Бога силу. Доказывая, что самое проклятіе еретика вмѣняется въ благословеніе, Іосифъ сравниваетъ проклинающихъ еретиковъ съ Еллинами и Іудеями — гонителями апостоловъ. Потомъ обращается къ Евангелію, и въ немъ находитъ подкрѣпленіе своему мнѣнію о проклятіи еретиками правовѣрующихъ.

Мы не можемъ не выписать этого мѣста потому, что въ немъ особенно отпечатлѣлся образъ мыслей Іосифа и вмѣстѣ съ тѣмъ его умѣнье приспособить текстъ Евангелія къ своему образу мыслей.

«Господь нашъ Іисусъ Христосъ рече: Блажени есте егда поносятъ вы и рекутъ всякъ золъ глаголъ на вы лжуще мене ради. И паки рече: Не пріидохъ вложити миръ, но рать, и ниже: пріидохъ бо разлучити человѣка на отца своего и дщерь на матерь свою, а врази человѣку домашніи его. Се есть рать. Ино же, егда отецъ или мати, ихъ сынъ и дщи совра-

тится отъ правыя вѣры, подобаетъ ненавидѣти ихъ и отвращатися, и бѣгати отъ нихъ, яко да не съ ними погибнемъ».

Епископъ Нифонтъ спрашивалъ Іосифа о еретическомъ проклятіи; Іосифъ въ отвѣтѣ своемъ объясняетъ недѣйствительность проклятія, если его изречетъ еретикъ—епископъ, митрополитъ и даже патріархъ. Очевидно, что Нифонтъ, какъ защитникъ православія, опасался страшнаго орудія, бывшаго въ рукахъ еретика Зосимы, еще митрополита и его начальника.

Но Іосифъ въ посланіи своемъ къ епископу не ограничился отвѣтомъ на то, о чемъ его спрашивали; отвѣтъ на запросъ Нифонта составляетъ только вторую часть письма. Первая и бо̀льшая по объему посвящена совѣтамъ Нифонту—стать за Христа и православную вѣру. Увѣщаніе это написано сильно и съ горячностію. Видно, что ересь была предметомъ ужаса и глубокаго огорченія для Іосифа. Онъ начинаетъ съ Зосимы и, не щадя красокъ для очернѣнія еретика-митрополита, тутъ же, среди проклятій, высказываетъ все что знаетъ о немъ, объ его ереси и объ его скверныхъ дѣлахъ. Извѣстна тебѣ, государю моему — пишетъ Іосифъ — нынѣшняя великая бѣда, постигшая Русскую землю и все православное христіанство. Въ великой церкви Пречистой Богородицы, сіяющей какъ второе солнце посреди всей Русской земли, на томъ святомъ престолѣ, гдѣ сидѣли святители и чудотворцы Петръ и Алексій и другіе многіе великіе православные святители, нынѣ сидитъ скверный и злобный волкъ, одѣтый въ одежду пастыря, самомъ святитель, а по волѣ своей Іуда предатель и причастникъ бѣсомъ..... Осквернилъ онъ святительской престолъ,

однихъ уча жидовству, другихъ содомски скверня. Змѣй пагубный, мерзость запустѣнія на мѣстѣ святѣ, отступникъ Христовъ, онъ не только самъ отступилъ отъ Христа и прилѣпился діаволу, но и другихъ учитъ отъ Христа отвергаться. Онъ первый изъ святителей нашей земли — отступникъ и предтеча антихриста. Свински живя, онъ поджидаетъ антихриста. Сынъ погибели, онъ Сына Божія попралъ, похулилъ Пречистую Богородицу и всѣхъ святыхъ унизилъ; икону Господа нашего Іисуса Христа и Пречистой его Матери и иконы всѣхъ святыхъ называетъ болванами. Отвергая Евангельскія преданія и апостольскіе уставы и писанія всѣхъ святыхъ, онъ говоритъ: нѣтъ втораго пришествія Христова, а святымъ нѣтъ царства небеснаго; кто умеръ, тотъ только до тѣхъ поръ и существовалъ, пока не умеръ. Никогда не бывало такого злодѣя между древними еретиками и отступниками.

Всю надежду на спасеніе Русской земли отъ ереси Іосифъ возлагаетъ на Нифонта. «И нынѣ, господине, о томъ стати на крѣпко некому, опроче тебя, государя нашего» и нѣсколько далѣе: «Глава бо еси всѣмъ и на тебѣ вси зримъ; и тобою очиститъ Господь свою церковь и все православное христіанство отъ жидовскія и пагубныя и скверныя ереси». Іосифъ сулитъ епископу въ царствѣ небесномъ награду, равную наградѣ св. исповѣдниковъ, и въ слѣдъ за тѣмъ напоминаетъ ему о хорошемъ времени благоденствія и мира.

Вѣроятно тутъ онъ имѣлъ въ виду тѣ года второй половины XV вѣка, когда выступилъ онъ самъ и другіе современные ему монахи на путь подвига и благочестія. Это время появленія подвижниковъ было вмѣстѣ съ тѣмъ и време-

немъ распространенія благочестія и грамотности между боярами и служилыми людьми. Тамъ и сямъ, въ непроходимой глуши и въ городахъ возникалъ монастырь за монастыремъ. Въ Москвѣ возвысились чудные храмы и мощи святителей ея возблагоухали святостью.

Если въ смутное время мы порадовались со Христомъ — продолжаетъ Іосифъ — и были его любимцами, то не будемъ ему врагами въ ратное время. Іисусъ распятъ былъ за насъ безгрѣшный; неужели и мы за распятаго насъ ради не постраждемъ? За тѣмъ Іосифъ проситъ епископа вспомнить св. исповѣдниковъ, до крови о благочестіи пострадавшихъ и указываетъ на ихъ славу и благолѣпіе, «гроби ихъ ѳиміамомъ мірисаютъ и мощи ихъ цвѣтутъ яко благоуханный цвѣтъ». Потомъ говоритъ, что въ нынѣшнія послѣднія времена «лютѣйшія паче всѣхъ временъ» пришло то отступленіе, о которомъ предрекъ апостолъ Павелъ. Отступленіе это Іосифъ видитъ въ томъ, что ересь распространяется: многіе держатъ ее въ тайнѣ; вездѣ — въ домахъ, и по дорогамъ, и на торжищахъ иноки и міряне, и всѣ сомнѣваются и пытаютъ о вѣрѣ. Подъ вліяніемъ еретиковъ — сыновей и зятя ересіарха протопопа, учатся жидовству, у нихъ и у самаго «сатанина сосуда» митрополита, къ которому ходятъ и даже спятъ у него.

Расположивъ епископа къ подвигу вообще, Іосифъ въ частности указываетъ на то, что именно надо дѣлать Нифонту: онъ проситъ его научить всѣхъ православныхъ христіанъ не ходить къ Зосимѣ, не брать у него благословенія, не ѣсть и не пить съ нимъ, угрожая въ противномъ случаѣ осужденіемъ и вѣчнымъ огнемъ. Іосифъ боится, чтобы Нифонтъ не усумнился въ истинѣ взводимыхъ имъ на Зосиму

скверныхъ дѣлъ, потому что находятся люди, которые увѣряютъ, что ничего безчиннаго за митрополитомъ нѣтъ. Іосифъ увѣряетъ, что есть достовѣрные свидѣтели на митрополита и ихъ свидѣтельства слышалъ и самъ онъ, Нифонтъ. Это послѣднее находится въ прямой связи со словами Іосифа (тотчасъ по объясненіи сквернымъ дѣлъ Зосимы): «сказывалъ ти, государю моему, братъ мой Вассіанъ». Братъ Іосифа былъ въ то время въ Москвѣ и Іосифъ дѣйствовалъ чрезъ него.

Опровергнувъ отзывы, оправдывающіе Зосиму, Іосифъ переходитъ къ новому опроверженію. Онъ возстаетъ противъ еще «иныхъ», которые проповѣдывали терпимость: «а иные, господине, говорятъ, что грѣхъ еретика осуждати».

Рѣчь объ этомъ кончается прославленіемъ св. Троицы и словомъ аминь. И тутъ только, въ видѣ приписки, слѣдуетъ разобранный нами выше отвѣтъ Іосифа Нифонту о еретическомъ проклятіи Тонъ всего письма почтителенъ: вездѣ Іосифъ обращаясь къ Нифонту называетъ его: господине и государь, богоутвержденный, богопочтенный владыко. Совѣтуя Нифонту дѣйствовать противъ Зосимы, Іосифъ извиняется предъ нимъ: «нынѣ же, богоутвержденный владыко, о сихъ тебѣ пишу, не яко уча и наказуя твое остроуміе и богоданную премудрость: ни бо лѣпо есть забыти своея мѣры и таковая дерзати, но яко ученикъ учителю, яко рабъ государю воспоминаю тебѣ и молю» и т. д.

Посланіе къ брату Вассіану Санину [135]).

---

[135]) Въ тѣхъ же рукописяхъ, гдѣ и посланіе къ Нифонту.

Къ посланію Іосифа къ Нифонту прибавлена еще приписка какъ въ рукописяхъ, такъ и въ печатномъ изданіи.

Разсматривая ее какъ часть посланія къ Нифонту, ученые наши (Шевыревъ, профессоръ Казанскій, а за ними и священникъ Булгаковъ) пришли къ заключенію, что Нифонтъ провелъ первые годы своей юности въ Боровскомъ Пафнутьевомъ монастырѣ, вмѣстѣ съ Іосифомъ, что дружескій союзъ Іосифа съ Нифонтомъ былъ такъ крѣпокъ, что первый, спустя много времени, съ сильной скорбію вспоминаетъ разлуку съ послѣднимъ. Но приписка эта не относится къ Нифонту, а написана Іосифомъ какъ отдѣльное письмо къ своему брату Вассіану, о которомъ онъ упоминаетъ въ посланіи къ Нифонту, какъ о посредникѣ между имъ и Нифонтомъ, и чрезъ котораго было переслано посланіе къ послѣднему. Іосифъ могъ на одной и той же тетради написать и Нифонту, и брату. Приписка эта могла войдти въ сборники нераздѣльно съ посланіемъ къ Нифонту. Первый, близкій къ дѣлу переписчикъ могъ случайно не означить, что эта приписка относится къ Вассіану Другіе позднѣйшіе переписчики не хорошо вникли въ содержаніе и также не означили, что приписка относится къ брату Іосифа, Вассіану. — Тонъ приписки рѣзко отличается отъ тона разобраннаго нами посланія. Въ припискѣ Іосифъ называетъ того, къ кому пишетъ, братомъ: «о любимый и сладчайшій ми брате» и это братское, скорѣе учительское, чѣмъ ученическое отношеніе выдержано отъ начала до конца; тогда какъ въ посланіи къ Нифонту вездѣ соблюдена почтительная форма выраженія, свойственная игумену, поставленному въ необходимость давать совѣты епископу. Іосифъ въ самомъ началѣ приписки груститъ о томъ, что разлучился съ братомъ и

что они болѣе не живутъ вмѣстѣ какъ жили когда-то. Извѣстно что Вассіанъ, братъ Іосифа, долго жилъ при послѣднемъ въ Боровскомъ монастырѣ и былъ въ Іосифовомъ монастырѣ въ первые годы его основанія. Кромѣ того изъ посланія къ Нифонту видно, что Вассіанъ, какъ разъ въ то время былъ въ Москвѣ.

Выражая грусть свою отъ разлуки съ братомъ, Іосифъ подъ конецъ говоритъ: «нынѣ же, увы мнѣ! всеконечно тебе отъ мене разлучиша. Увы! естества убо воспаляясь пламень печали поядаетъ мене и острѣйши нынѣ вонзеся въ моемъ сердци копіе нашедшаго на тя искушенія и на всѣхъ насъ». Естества пламень въ связи съ грустью о разлукѣ нельзя объяснить иначе, какъ тѣмъ, что Іосифъ намекаетъ на кровное родство свое съ Вассіаномъ. Въ концѣ письма мы встрѣчаемъ такое выраженіе: «Помяни убо еже отъ юности твоей сопребываніе со мною, и еще о Бозѣ духовную любовь помяни, яко отъ млады версты тя воспріяхъ». По житію Пафнутія Боровскаго мы знаемъ, что когда Іосифъ уже былъ однимъ изъ старѣйшей братіи, то при немъ находился братъ его «юнъ, новопостриженъ».

Нифонтъ поставленъ былъ во епископа Суздальскаго изъ архимандритовъ Симонова монастыря 9-го декабря 1485 года [136]). Іосифу въ 1485 году еще не было 50 лѣтъ, такъ что Нифонтъ, какъ бы рано ни удостоился архимандритскаго сана, былъ однихъ лѣтъ съ Іосифомъ.

Въ письмѣ къ Вассіану Іосифъ преимущественно говоритъ о ереси жидовствующихъ и убѣждаетъ брата отбро-

---

[136]) Карамз., т. VI, прим. 629.

сить всякое малодушіе и даже пострадать до смерти за благочестіе. Изъ этого письма видно, что Вассіанъ въ то время вынесъ на себѣ гоненіе еретиковъ; въ двухъ мѣстахъ Іосифъ говоритъ о скорбяхъ, выпавшихъ на долю Вассіана отъ жидовствующихъ.

Посланіе это обходится безъ примѣровъ изъ житій святыхъ и выписокъ изъ священныхъ правилъ. Это не столько поученіе, сколько ободрительное слово учителя къ ученику, въ которомъ онъ увѣренъ и вмѣстѣ съ тѣмъ задушевная рѣчь любящаго брата.

Для характеристики Іосифа въ посланіи важно то обстоятельство, что онъ искренно желаетъ, чтобы любимый братъ и до смерти пострадалъ за благочестіе. Письмо это написано съ большимъ краснорѣчіемъ; языкъ вездѣ блещетъ фигурами. Но не смотря на это, сквозь заимствованные изъ языка греческихъ церковныхъ писателей обороты, виднѣется искренность и сила, своеобразно владѣющая этими оборотами. Вотъ одно такое мѣсто о Зосимѣ:

«Подвигнися убо, брате, пострадати за пострадавшаго по насъ, да твоими подвиги очиститъ Господь церковную и доброцвѣтущую ниву отъ пагубныхъ и жидовскихъ плевелъ и порѣжетъ серпомъ гнѣва своего, и сверженъ въ геенскую пещь и мечемъ устъ своихъ отсѣчетъ главу сатанина и дивія вепря, пришедшаго отъ луга, озобавшаго святительскій виноградъ его, и осквернившаго святительскій великій престолъ, и исторгнетъ тя отъ зубовъ его».

Присоединенное въ спискахъ къ посланію къ Нифонту, посланіе къ Вассіану написано одновременно съ нимъ, за что говоритъ самое его содержаніе.

Почти одновременно съ посланіемъ къ Нифонту и Вассіану, написалъ Іосифъ и свое

Сказаніе о новоявившейся ереси Новгородскихъ еретиковъ, Алексѣя протопопа и Дениса попа и Ѳедора Курицына и инѣхъ иже такоже мудрствующихъ.

Сказаніе это — единственный памятникъ, сохранившій исторію появленія у насъ ереси жидовствующихъ. Современный намъ историкъ можетъ добавить къ Іосифову разсказу нѣкоторыя частности изъ посланія Геннадія къ Зосимѣ и другаго его посланія къ Прохору Сарскому[137]).

Карамзинъ разсказалъ о появленіи ереси слѣдуя Іосифу. Соловьевъ отчасти передалъ его же сказаніе. Тоже самое дѣлали и историки церкви, черпая свѣдѣнія свои о появленіи ереси жидовствующихъ цѣликомъ изъ «сказанія» Іосифа.

Въ немъ изложена въ послѣдовательномъ порядкѣ исторія ереси жидовствующихъ, отъ появленія еврея Схаріи въ Новгородѣ и все то, что случилось во время митрополита Геронтія и самого Зосимы еретика.

Но прежде, чѣмъ говорить о ереси, Іосифъ началъ издалека. Его вступленіе особенно любопытно потому, что въ немъ излагается взглядъ русскаго книжнаго человѣка того времени, на свое историческое прошедшее.

Подобаетъ вѣдати, такъ начинаетъ Іосифъ, что въ разныя времена дьяволъ насаждалъ по вселенной ереси, проклятыя церковію. Въ древнія времена святые отцы обличали ереси. Всѣ православные, начитавшіеся божественныхъ писа-

---

[137]) Связь распространенія ереси съ возвращеніемъ Курицына изъ Литвы и нѣкоторые случаи безчинства и кощунства еретиковъ.

ній, держатъ подъ клятвою прежнихъ еретиковъ; чтобы возненавидѣть теперешнихъ предлагается слѣдующее сказаніе. Далѣе сказавъ, что Русская земля древле омрачалась тьмою идолопоклонства, онъ повѣствуетъ о воплощеніи Спасителя, дѣлѣ искупленія, Святомъ Духѣ, о просвѣщеніи народовъ чрезъ апостоловъ и наконецъ о св. Андреѣ, какъ пошелъ онъ Днѣпромъ вверхъ, сталъ подъ горами «при березѣ, и за утра вставъ и рече къ сущимъ ту съ нимъ ученикомъ: видите ли горы сія, яко на сихъ горахъ возсіяетъ благодать Божія и будетъ градъ великъ». Андрей изъ Новгорода, продолжаетъ Іосифъ, прошелъ «въ Варяги и пріиде въ Римъ: проповѣдати же слово спасенное Рустѣй земли възбраненъ бысть отъ Святаго Духа, его же судьбы—бездна многа». Проповѣдь Евангельская прошла всѣ страны, только Русская земля по прежнему пребывала во тьмѣ идолослуженія, до конца осквернённая нечестивыми дѣлами. И уже тысяча лѣтъ совершилась по вознесеніи на небо Сына Божія, и только тогда посѣтилъ насъ востокъ свыше и святая Троица просвѣтила вѣрою и благочестіемъ, премудростію и разумомъ блаженнаго Владиміра, сына Святославова, внука Игорева и блаженныя Ольги, правнука же Рюрикова. Онъ (Владиміръ) «всѣхъ спасти подвижеся, и всѣмъ повелѣ креститися во имя Отца и Сына и Святаго Духа. Отъ того времене солнце евангельское землю нашу осіа и апостольскій громъ насъ огласи и божественныя церкви и монастыри съставишася и быша мнози святители же и преподобніи, чюдотворци же и знаменосци, и яко же златыма крилома на небеса възлетаху. И якоже древле нечестіемъ превзыде Русская земля,

тако и нынѣ благочестіемъ всѣхъ одолѣ». Въ другихъ странахъ хотя и было много праведниковъ, но за то было много и невѣрныхъ и еретиковъ; въ Русской же землѣ многіе города, деревни и села многочисленныя и невѣдомыя, всѣ овцы одного пастыря, и никто нигдѣ ни видалъ еретика. И такъ было въ продолженіи четырехъ сотъ седмидесяти лѣтъ. Но ужасъ (Оле!) что творитъ теперь сатана, не навидяй добра все лукавый дьяволъ....

На сколько эти слова о святости родной земли проникнуты сильнымъ чувствомъ благоговѣнія, на столько сильна и жестока рѣчь Іосифа о еретикахъ. Строгій ревнитель православія полагалъ всю силу, все достоинство родной страны, въ томъ что она «благочестіемъ всѣхъ одолѣ», а тутъ вдругъ явились эти еретики, въ которыхъ Іосифъ видитъ враговъ своей святой родины. Самое повѣствованіе о ереси жидовствующихъ начинается любопытною характеристикою Схаріи: «Бысть убо въ та времена жидовинъ именемъ Схарія и сей бяше діаволовъ сосудъ и изученъ всякому злодѣйства изобрѣтенію, чародѣйству же и чернокнижію, звѣздозаконію же и астрологы: живый въ градѣ Кіевѣ». Прибылъ въ Новгородъ «князь Михаилъ, сынъ Александра, внукъ Вольгирдовъ (Ольгерда), въ лѣто 6979 (1471) въ княженіе великаго князя Ивана Васильевича» и съ нимъ этотъ жидъ Схарія. Онъ прежде всего прельстилъ попа Дениса, который въ свою очередь привелъ къ нему протопопа Алексѣя; оба они стали жидовствующими. Потомъ пришли изъ Литвы другіе жиды: Іосифъ, Шмойло-Скарявей и Мосей Ханушъ. Алексѣй и Денисъ съ ними ѣли, пили и учились жидовству и тому же научили женъ и дѣтей своихъ. Жиды велѣли имъ

въ тайнѣ быть жидами, а съ наружи казаться христіанами. Алексѣю перемѣнили имя, назвавъ его Авраамомъ, а жену Саррою. Потомъ Алексѣй научилъ многихъ жидовству, въ томъ числѣ зятя своего Ивашку и отца его, попа Максима и многихъ другихъ поповъ, дьяконовъ и простыхъ людей. Денисъ попъ тоже многихъ научилъ жидовствовать и между прочими протопопа Софійскаго, Гавріила. Научили жидовствовать и Гридю Клоча, а тотъ научилъ Григорія Тучина, отецъ котораго имѣлъ великую власть въ Новгородѣ. Тутъ слѣдуютъ имена другихъ семнадцати еретиковъ: попъ Григорій и сынъ его Самсонко, Гридя—діакъ Борисоглѣбскій, Лаврикъ, Мишукъ Собака, Васюкъ Сухой—Денисовъ зять, попъ Ѳедоръ, попъ Василій Покровскихъ, попъ Иванъ апостольскій, Юрька Семеновъ сынъ Долгаго, Авдѣй да Степанъ крилошане, попъ Иванъ Воскресенскій, Овдокимъ Люлиша, діаконъ Макаръ, діакъ Самуха, попъ Наумъ. Въ слѣдъ затѣмъ Іосифъ, горько сѣтуя, разсказываетъ самую сущность ереси. Они отрицаютъ святую Троицу, говоря, что Христосъ не рожденъ отъ Отца, что то Слово Божіе, о которомъ говорится въ св. Писаніи, есть обыкновенное слово, произносимое, а Духъ Божій по воздуху разливается. Они учатъ, что тотъ, кого св. книги называютъ Сыномъ Божіимъ, не родился; когда родится, то назовется Сыномъ Божіимъ, но не по существу, а по благодати—подобно Моисею, Давиду и прочимъ пророкамъ. Тотъ же, кого христіане называютъ Сыномъ Божіимъ, былъ распятъ Іудеями и истлѣлъ во гробѣ. Говорятъ, что слѣдуетъ держаться Моисеева закона. Говорятъ: неужели Богъ, имѣя въ своей власти всѣ небесныя силы, пророковъ и праведниковъ, для того, чтобы спасти Адама отъ ада, чтобы исполнить свое собственное

желаніе, долженъ былъ сойдти на землю, вочеловѣчиться и пострадать и тѣмъ перехитрить діавола? «Не подобаетъ убо Богу тако творити». Они хулятъ и унижаютъ святую церковь, хулятъ св. иконы, говоря: что не слѣдуетъ кланяться рукотворенію; учатъ, что не слѣдуетъ писать на иконахъ святую Троицу, потому что Авраамъ видѣлъ Бога и двухъ ангеловъ, а не Троицу. Еретики бросали священные предметы въ нечистыя и скверныя мѣста, зубами кусали ихъ, какъ собаки, ломали, жгли и говорили такъ: «поругаемся иконамъ симъ, якоже жидове Христу поругашеся. О скверные языки, о мерзскія и гнилыя уста, произнесшія такое богохульство!» восклицаетъ ревнитель.

Когда окончилась седьмая тысяча лѣтъ отъ сотворенія міра, продолжаетъ Іосифъ, еретики стали говорить, что вотъ и седмь тысячъ лѣтъ прошло и Пасхалія окончилась, а втораго пришествія Христова нѣтъ; книги св. отцевъ — книги ложныя, слѣдуетъ сжечь ихъ. И не только хулили они творенія св. отцевъ, но и апостольское писаніе. Хулили въ особенности творенія св. Ефрема Сирина, писавшаго о кончинѣ міра. Иноческое житіе считали неугоднымъ Богу, основываясь на словахъ апостола Павла (1 къ Тим. 4, 1—3) и извращали смыслъ ихъ. Еретики въ посты ѣли мясо и сквернились и въ то же время ходили въ церковь и совершали божественную литургію. Они дерзнули другимъ хулить самую Дѣву Богородицу и великаго Предтечу и т. д. «Толика и такова сътвориша сатанинъ первенецъ Алексѣй и Денисъ въ великомъ Новгородѣ». Далѣе авторъ разсказываетъ о прибытіи великаго князя Ивана Васильевича въ 6988 (1480) году въ Новгородъ и тѣмъ нарушаетъ

хронологическую послѣдовательность, потому что онъ только что передъ этимъ разсказалъ, что Пасхалія и 7-я тысяча окончилась. Противорѣчія тутъ однако нѣтъ, онъ опередилъ разсказъ о распространеніи ереси объясненіемъ сущности еретическаго ученія, котораго нѣкоторые пункты возникли по исполненіи 7-й тысячи. Продолжая разсказывать исторію ереси жидовствующихъ, Іосифъ говоритъ, что великій князь взялъ съ собою въ Москву Алексѣя и Дениса и опредѣлилъ перваго протопопомъ къ церкви Успенія, втораго попомъ къ Архангелу; что они оба, не дерзая въ столь великомъ и многочеловѣчестѣмъ градѣ высказывать свою ересь, являлись людямъ подъ личиною кротости и воздержанія; а между тѣмъ въ тайнѣ сѣяли скверное сѣмя. Въ числѣ первыхъ, прельщенныхъ ими въ Москвѣ, Іосифъ называетъ Ивашку Чернаго яко же именемъ тако и дѣлы и сообщника его Игнатія Зубова.

Разсказавъ въ слѣдъ за тѣмъ о поставленіи въ архіепископы Геннадія и о ревности его въ преслѣдованіи еретиковъ, Іосифъ говоритъ, что многіе изъ нихъ бѣжали отъ Геннадія въ Москву, гдѣ тогда Алексѣй и Денисъ уже прельстили: архимандрита (не реку архимандрита, но осквернителя) Зосиму, отъ двора великокняжескаго — Ѳедора Курицына и крестовыхъ дьяковъ Истому да Сверчька, и купца Семена Кленова.

Протопопъ Алексѣй и Ѳедоръ Курицынъ «имѣли дерзновеніе къ державному яко никто же инъ, звѣздозаконію бо прилежаху и многимъ баснотвореніемъ и астрологы и чародѣйству, и чернокнижію». О земля! О солнце, какъ ты терпишь: ни одной хулы они не пропустили, чтобы не излить на единороднаго Сына Божія и

на Пречистую его Матерь и на всѣхъ святыхъ.... Говоря, что это случилось въ годы, когда Геронтій былъ митрополитомъ, Іосифъ даетъ такой отзывъ о самомъ митрополитѣ: онъ хотя и христіанская мудрствовалъ, но не пекся объ овцахъ стада Христова, отъ еретиковъ погибающихъ; потому ли что его сдерживала грубость еретиковъ, или потому, что просто нерадѣлъ, или наконецъ потому, что боялся державнаго. За тѣмъ рѣчь идетъ о смерти Истомы еретика и протопопа Алексѣя. Смерть обоихъ еретиковъ описывается ужасными красками: скверное сердце адова пса (Истомы), жилище семи духовъ сгнило и чрево его прогнило. Сатанинъ сосудъ и дьяволовъ вепрь (Алексѣй) извергъ свою скверную душу въ руки сатанѣ. Передъ смертью Алексѣй волхвованіемъ «подойде державнаго» Такимъ образомъ Іосифъ снимаетъ съ Ивана Васильевича вину за послабленіе ереси: его подвели волхвованіемъ. За тѣмъ слѣдуетъ разсказъ о соборѣ 1491 года, созванномъ на еретиковъ по жалобѣ Геннадія и по волѣ державнаго; перечисленіе присутствовавшихъ святителей; притворство Зосимы и проклятіе еретиковъ: протопопа Гавріила, Дениса попа Архангельскаго и другихъ. Еретики посланы были отъ державнаго въ Новгородъ, къ архіепископу Геннадію. Онъ за четырнадцать поприщь приказалъ посадить ихъ на коней, «въ сѣдла ючные», хребтомъ обративъ къ конскимъ головамъ, «яко да зрятъ на западъ въ уготованный имъ огнь»; на головы повелѣлъ возложить имъ «шлемы берестяны остры, а еловцы мочальны, яко бѣсовскыя, и вѣнци соломены съ сѣномъ смѣшаны; а на шлемѣхъ мишени писаны чернилами: се есть сатанино воинство». И велѣлъ ихъ водить по городу и плевать на нихъ сос ловами:

вотъ Божіи враги и христіанскіе хульники! Потомъ велѣлъ пожечь шлемы на головахъ ихъ. «Сія сотвори», продолжаетъ Іосифъ, «добрый пастырь, хотя устрашити нечестивыя и безбожныя еретики» и онъ сдѣлалъ это не только для еретиковъ, но и для прочихъ, чтобы они уцѣлѣли, насмотрѣвшись на этотъ, исполненный ужаса и страха, позоръ. Іосифъ выставляетъ поступокъ Геннадія съ еретиками какъ подвигъ истиннаго благочестія и къ пострадавшимъ еретикамъ относится съ безпощадною строгостію. Денисъ попъ, послѣ казни и заточенія, умеръ. Іосифъ такъ говоритъ о его смерти: «преданъ бысть всельшемуся въ него бѣсу хульному, и пребысть мѣсячное время козлогласуя, скверный, гласы звѣрскими и скотіи и всякихъ птицъ и гадовъ и тако злѣ изверже скверную и еретическую душу свою».

Энергически выражается Іосифъ, говоря о Зосимѣ, осквернившемъ «великой святительской престолъ церкви Божія матере, ея же достоитъ нарещи земное небо, сіяющу яко великое солнце посреде русскыя земля... украшену всяческими виды и чудотворными иконами и мощьми святыхъ». Среди гнѣвныхъ нападковъ на митрополита, Іосифъ обращается съ горькимъ сѣтованіемъ къ прежнимъ Московскимъ святителямъ, Петру и Алексію. Отлетѣли — говоритъ онъ — отъ насъ громогласные соловьи, хорошо поющіе щуры, сладко говорящія ласточки, которые среди сада церковнаго оглашали слышащихъ православное ученіе. Какъ крылатые орлы, ногтями вырывали они глаза не право смотрящихъ. Отлетѣли ко Христу тѣ, которые крыльями своими покрывали множество вѣрныхъ, и насъ сирыхъ покинули. За тѣмъ Іосифъ гово-

ритъ о Зосимѣ совершенно тоже, что писалъ Нифонту о его еретическихъ мысляхъ и о безчинной жизни.

Далѣе идетъ рѣчь о распространеніи ереси, подъ покровительствомъ Зосимы въ Москвѣ, гдѣ уцѣлѣли отъ казни и были въ силѣ еретики: Ѳедоръ Курицынъ, Сверчокъ, Кленовъ и многіе другіе Іосифъ говоритъ объ осторожности, съ какою держали они ересь въ тайнѣ, и что людей благоразумныхъ и знающихъ писаніе, они не осмѣливались приводить въ жидовство, «но нѣкыя главизны божественнаго писанія ветхаго же завѣта и новаго на кривосказующе.... и баснословія нѣкая и звѣздозаконія учаху.... простѣйшихъ же на жидовство учаху».

И было смущеніе, продолжаетъ Іосифъ, между христіанами, какого никогда не случалось съ тѣхъ поръ, какъ солнце благочестія стало сіять въ Русской землѣ. Иноки, пустынники и мірскіе люди съ горькими слезами молили Бога, да уничтожитъ пагубную ересь. Зосима воздвигалъ гоненія на обличителей ереси: священниковъ и дьяконовъ за это лишалъ сана и притомъ говорилъ, что не слѣдуетъ осуждать еретика и отступника; говорилъ также, что если еретикъ-святитель кого отлучитъ и не благословитъ, то Божій судъ согласенъ будетъ съ судомъ его.

Но читавшіе божественное писаніе знали, что еретиковъ и отступниковъ слѣдуетъ осуждать, проклинать, предавать лютымъ казнямъ. Митрополитъ клеветалъ державному на своихъ обличителей и неповинные претерпѣли узы и темницу. Тутъ уже Іосифъ начинаетъ говорить о своей книгѣ какъ необходимо было написать ее: «Аще невѣжа и грубъ есмь, но обаче должно ми есть о сихъ не нерадити противу моея силы». Онъ говоритъ, чтобы не осу-

дили его за то, что онъ объявилъ имена еретиковъ: Алексѣя, Ѳедора Курицына, попа Дениса и другихъ, потому что такъ дѣлали и святые отцы, когда они писали противъ древнихъ еретиковъ и передавали имена ихъ въ роды родовъ. «Собрахъ во едино отъ различныхъ писаній божественныхъ», оканчиваетъ Іосифъ свое предисловіе къ Просвѣтителю «яко да вѣдящіи божественная писанія, прочетше, воспомянутъ себѣ, невѣдущіи да разумѣютъ. И аще, кому что потребно будетъ противу еретическимъ рѣчамъ и благодатію Божіею обрящетъ готово безъ труда въ коемждо словѣ, яже суть». Тутъ слѣдуетъ исчисленіе иногда четырехъ, иногда десяти, въ большей же части списковъ всѣхъ шестнадцати словъ и краткое содержаніе каждаго изъ нихъ; а за тѣмъ уже начинается самое слово 1-е.

До насъ не дошло Сказанія въ первоначальной редакціи. Мы имѣемъ его въ видѣ предисловія къ словамъ, собраннымъ Іосифомъ во едино, въ цѣлую книгу, которой въ послѣдствіи дано было названіе Просвѣтителя.

Сказаніе могло быть написано или отдѣльно, или какъ предисловіе къ первымъ главамъ Просвѣтителя; но во всякомъ случаѣ за долго до того, какъ Іосифъ сталъ собирать во едино свои 16-ть словъ на еретиковъ Новгородскихъ.

Въ Сказаніи и въ посланіи къ Нифонту встрѣчаются мѣста дословно схожія. Языкъ Сказанія и самая исторія ереси даютъ намъ основаніе отнести его къ 1493—94 году, т. е. къ тому періоду времени, когда поведеніе Зосимы огласилось, но удаленіе его съ святительскаго престола еще не состоялось.

Изъ Сказанія и посланія къ Нифонту видно, въ какомъ всеоружіи выступилъ Іосифъ на борьбу съ еретиками. Нифонту онъ указываетъ на подвигъ исповѣдника и совѣтуетъ дѣйствовать прямо на паству Зосимы. Зная содержаніе этого посланія, трудно предположить, чтобы Іосифъ ограничился въ борьбѣ съ еретиками одними совѣтами дѣйствовать противъ нихъ. Самому же ему дѣйствовать была полная возможность. Еретики разсылали грамоты для распространенія своего ученія и вмѣстѣ съ тѣмъ для подорванія авторитета такихъ противниковъ ереси, какъ Геннадій. Іосифъ понялъ, что необходимо дать оружіе въ руки христіанамъ, не имѣющимъ многихъ книгъ, или незнающимъ божественнаго писанія, какъ говоритъ онъ въ посланіи къ иноку иконописцу. Примѣръ такой дѣятельности былъ передъ Іосифомъ. Онъ упоминаетъ въ предисловіи къ книгѣ своей на еретиковъ, что Антіохъ игуменъ лавры Саввы освященнаго и Никонъ Черной горы, въ Антіохіи, каждый въ свою очередь, написали «велику книгу» въ опроверженіе одинъ — Персовъ, другой—Турокъ. «Нынѣ же не Перси», продолжаетъ онъ, «ниже Туркы, но самъ діаволъ и все его воинство ополчившеся на Христову церковь якоже звѣріе дивіи, не плоти человѣча вкушаху, ниже крови піаху, но душа погубляюще, ей же весь міръ недостоинъ». Іосифъ могъ ранѣе посланія къ Нифонту и сильныхъ нападковъ на еретиковъ начать писать противъ нихъ. Уже въ первыхъ трехъ словахъ (первыхъ и по времени написанія) онъ неоднократно называетъ по имени трехъ главныхъ еретиковъ: Алексѣя, Дениса и Ѳедора Курицына. Зосима не упоминается.

Геннадій въ своемъ посланіи 1491 г. (къ м. Зосимѣ) го-

воритъ, что ересь распространилась съ тѣхъ поръ, какъ Ѳёдоръ Курицынъ вернулся изъ Венгріи. Такимъ образомъ въ 1491 г., когда еще не обнаружилась ересь Зосимы, извѣстно было, что Курицынъ Ѳедоръ — еретикъ.

Первое слово на еретиковъ Новгородскихъ и посланіе къ архимандриту Вассіану[138]). Содержаніе этого слова отчасти схоже съ посланіемъ, писаннымъ Іосифомъ еще при жизни Пафнутія Боровскаго, слѣдовательно прежде 1-го мая 1479 года. Въ то время обратился къ нему, еще ничего незнавшему о ереси, какой-то архимандритъ Вассіанъ съ просьбою написать ему отъ ветхаго завѣта о троичности Бога. Іосифъ не сочувствовалъ такой задачѣ. Отвѣчая архимандриту посланіемъ, въ началѣ его онъ выражаетъ мнѣніе о томъ, что вѣрующимъ христіанамъ нѣтъ надобности пытать о древнихъ обычаяхъ. «Апостолъ», говоритъ онъ, «поучаетъ задняя забывати, а на передняя подвизатися»... Рѣшается же отвѣчать архимандриту Іосифъ только потому, что не хочетъ ослушаться: «Что, господине, мене глупаго именуя ученаго, въ учимомъ чину живущаго пытаешь о таинствѣ Святыя Троицы. Ино то, господине, выше нашея мѣры. Вамъ то, господине, освященнымъ главамъ достоитъ ветхаго и новаго таинства вѣдати и научати, вы господа—пастыріе».

Изъ того, что авторъ посланія называетъ архимандрита пастыремъ и освященной главою въ противоположность себѣ, ясно, что Іосифъ въ то время, какъ писалъ посланіе,

---

[138]) Посланіе сохранилось въ большомъ количествѣ списковъ. Оно находится между прочимъ въ сборникѣ XII. (См. въ Источникахъ).

еще не былъ игуменомъ. Къ тому же онъ еще говоритъ, что самъ живетъ «въ учимомъ чину».

Посланіе посвящено доказательствамъ о св. Троицѣ, взятымъ изъ ветхаго завѣта и по содержанію близко къ первому слово Просвѣтителя, гдѣ также доказывается таинство святыя Троицы. Но сравнивая первое со вторымъ, нельзя не видѣть, что и то, и другое писано тѣмъ же авторомъ, хотя и неодновременно. Въ посланіи и въ 1-мъ словѣ встрѣчаемъ одно общее и тому и другому доказательство, а именно: Богъ не могъ сказать сотворимъ человѣка по образу нашему, если онъ одинъ творилъ. Въ посланіи къ этому доказательству присоединяется цѣлый рядъ случаевъ, когда въ Книгѣ Бытія Богу приходится говорить отъ себя во множественномъ числѣ.

За тѣмъ въ первомъ словѣ Просвѣтителя Іосифъ переходитъ къ доказательствамъ троичности Бога, по свидѣтельству Давида, Соломона, пророческихъ книгъ; словомъ кругъ его доказательствъ гораздо обширнѣе чѣмъ въ посланіи, гдѣ онъ ограничивается только объясненіемъ троичности изъ троекратнаго явленія Ангела Агари, и Бога въ Троицѣ Аврааму.

Доказательства свои Іосифъ главнымъ образомъ почерпнулъ изъ исторіи Авраама. Онъ передаетъ въ посланіи самый разсказъ объ Агари и Измаилѣ и о явленіи странниковъ Аврааму. Разсказъ этотъ удаляется отъ библейскаго тѣмъ, что Іосифъ заставляетъ самого Авраама разсказывать о случившемся. Авраамъ, по Іосифу, сѣлъ подъ тѣнію дуба и помышлялъ о томъ, какъ бы сдѣлать добро, какъ бы принять странника въ домъ, чтобы Богъ принялъ и его въ вѣчные домы. Эпическія черты библейскаго разсказа, во время

угощенія странниковъ, всѣ безъ исключенія вошли въ пересказъ Іосифа. Въ трехъ мѣрахъ муки, взятыхъ Саррою по повелѣнію Авраама, Іосифъ видитъ образъ Троицы. Мѣсто о явленіи странниковъ Аврааму встрѣчается и въ позднѣйшихъ сочиненіяхъ Іосифа, а именно, въ 5-мъ словѣ Просвѣтителя, гдѣ опровергаются нападки еретиковъ на икону св. Троицы. Тотъ же смыслъ доказательствъ и тамъ, но доказательства въ 5-мъ словѣ гораздо обширнѣе и съ большимъ числомъ подтвердительныхъ текстовъ.

Въ посланіи Іосифъ не имѣлъ въ виду возраженій, а потому сосредоточилъ свои доказательства и не распространилъ ихъ, отчего самыя доказательства проще и теплѣе. «О дивно! три юноши сидятъ, а патріархъ старецъ столѣтенъ предъ ними стояй. Всѣ три ровно въ единомъ мѣстѣ сидятъ и всѣмъ равнѣ патріархъ нозѣ умы и трапезу постави и всѣмъ равну честь подаетъ». Посланіе къ архимандриту оканчивается просьбою, не являть имени автора въ томъ случаѣ, если архимандритъ покажетъ посланіе какому нибудь «искусну мужу» и сообщить Іосифу то, что скажутъ о его посланіи другіе: «И ты бы, господине, то отписалъ къ намъ подлинно, что взговорятъ или чѣмъ похулятъ и мы, господине, то поразумѣвъ, да впередъ таковы не будемъ».

Это посланіе, хотя и самое раннее по времени, по содержанію своему переноситъ насъ къ другимъ сочиненіямъ Іосифа, гдѣ онъ является не какъ учимый, а какъ власть имѣющій, со смѣлостью свойственною человѣку, признающему за собою право учить однихъ и строго относиться къ другимъ.

Теперь разсмотримъ составъ 1-го слова на еретиковъ Новгородскихъ.

Съ начала Іосифъ излагаетъ ученіе православной церкви о св. Троицѣ; послѣ того изрекаетъ проклятіе на еретиковъ и пересказываетъ ихъ лжеученіе о Богѣ. Далѣе говоритъ, что въ ветхомъ завѣтѣ много свидѣтельствъ о св. Троицѣ и что только посредствомъ ихъ апостолы привели въ христіанство Іудеевъ, среди которыхъ были и такіе люди, какъ «Филонъ многоученый и многый въ разумѣ»; что Моисей и другіе пророки не ясно, гаданіемъ говорили о св. Троицѣ и о безплотныхъ духахъ только потому, что склонные къ многобожію Іудеи не могли понять откровенія и ангеловъ сочли бы за боговъ. За тѣмъ предлагаетъ свидѣтельство о св. Троицѣ изъ одного ветхаго завѣта на томъ основаніи, что «еретицы не пріемлютъ свидѣтельства апостольскаго и отчьскаго». Однимъ изъ главныхъ свидѣтельствъ — это изреченіе Бога: сотворимъ, вмѣсто сотворю.

До свѣдѣнія Іосифа дошло, что еретики отвѣчали на его послѣднее доказательство, что то Богъ къ ангеламъ говорилъ «сотворимъ» и вотъ онъ, приведши это еретическое возраженіе, опровергаетъ его многими свидѣтельствами изъ книгъ Моисея, псалтири и пророковъ. Тексты: псалма Давидова «Сынъ мой еси ты, азъ днесь родихъ тя. Проси отъ мене, и дамъ ти языкы достояніе, и одержаніе твое конца земли» еретики относили къ Соломону. Іосифъ опровергаетъ это мнѣніе и приводитъ многочисленныя свидѣтельства о Христѣ изъ ветхаго завѣта. Въ заключеніе излагается ученіе о св. Духѣ и съ тѣмъ вмѣстѣ опровергается еретическое мудрствованіе, что Духъ Божій есть дыханіе Творца, разливающееся по воздуху.

Второе слово на еретиковъ Новгородскихъ состоитъ изъ изложенія православнаго догмата о Іисусѣ Христѣ, въ слѣдъ затѣмъ слѣдуетъ проклятіе еретиковъ и ихъ ученія о Христѣ.

Іосифъ самъ такимъ образомъ подраздѣляетъ слово: «Нынѣ же преже напишемъ о божественнѣмъ Его рожествѣ, еже отъ дѣвы Маріа,—потомъ же о распятіи, и о воскресеніи, и о вознесеніи на небеса, и о второмъ пришествіи». Свидѣтельства изъ ветхаго завѣта о рождествѣ Мессіи Іосифъ оканчиваетъ изслѣдованіемъ 70 седьминъ Даніиловыхъ, причемъ обращается къ исторіи: «глаголеть бо исторіа о семъ, яко первѣе Θелгафалъсаръ царь Ассирійскій плѣни Іудеи» и т. д. и какъ на источники своихъ свѣдѣній ссылается на извѣстныхъ лѣтописцевъ — Іосифа Флавія, Іюдейскаго любомудреца, Евсевія епископа Памфилійскаго, на Никифора, патріарха царяграда, и наконецъ на Георгія, «мниха премудраго, иже списа книгу глаголемую хронографъ». Перечисливъ года и мѣсяцы царствованій царей Ассирійскихъ, Персидскихъ, Александра Македонскаго и Птоломеевъ до Клеопатры («юже уби Августъ Кесарь и разруши Птоломейскую власть въ четвертое на десят-лѣто царства его»), авторъ признается, что между этимъ историческимъ счисленіемъ и 70 седьминами есть ошибка на годъ и 9 мѣсяцевъ. Ошибку эту онъ приписываетъ перепищикамъ книгъ и тутъ же объясняетъ, какъ легко писцу ошибиться и какъ другимъ чрезъ нѣсколько времени трудно распознать его ошибку [139]).

---

[139]) «Егда речемъ твердо, егда же едина чертица сътретца, то

Самая обширная часть слова — первая, о рожденіи Мессіи. Остальныя же части о распятіи, воскресеніи, вознесеніи и о второмъ пришествіи малы по объему и состоятъ только изъ однихъ текстовъ, подобранныхъ изъ разныхъ книгъ ветхаго завѣта.

Третье слово на ересь Новгородскихъ еретиковъ, «глаголющихъ, яко подобаетъ законъ Моисеевъ држати и хранити и жрътвы жрети и обрѣзыватися», начинается изложеніемъ 15-й главы Дѣяній апостольскихъ, гдѣ говорится о соборѣ апостольскомъ, по поводу обрѣзанія. Вслѣдъ за тѣмъ же идутъ выдержки о томъ же изъ посланія апостола Павла къ Евреямъ.

По изрѣченіи проклятія еретикамъ и ихъ ученію, Іосифъ, такъ же какъ и въ предъидующихъ словахъ, обращается къ ветхому завѣту. Онъ прежде разбираетъ обрѣзаніе, потомъ жертвы ветхозавѣтныя. Въ концѣ слова доказывается несостоятельность вѣрованія Іудеевъ въ то, что Іерусалимъ и храмъ его будутъ снова въ ихъ владѣніи.

Слово четвертое на ересь Новгородскихъ еретиковъ, «глаголющихъ, еда не можетъ спасти Адама и сущихъ съ нимъ и еда не имѣаше небесныя силы и пророкы и праведникы, еже послати исполнити хотѣніе свое. Но самъ сниде, яко нестяжатель и нищь и въ человѣчьшя и пострада и симъ прехитри діавола? Не подобаетъ убо Богу тако творити»... Оно направлено

нѣсть разумѣти, твердо ли есть было или покой, такоже и егда покой верхняя ея черта сътрется такоже невѣдѣти покой ли есть, или иже, да тѣмъ въ три сотномъ числѣ 80 мнится и въ осмьдесятномъ числѣ 8 мнится».

противъ теоретическаго опроверженія жидовствующими сошествія на землю и вочеловѣченія Бога и въ немъ излагается христіанское ученіе объ этомъ предметѣ. Въ самомъ началѣ Іосифъ сознаетъ мудрость умозрительной темы слова: «како убо послужить мыслемъ языкъ? како же до мыслится умъ?»

Слово это глубоко богословское сочиненіе о вочеловѣченіи Сына Божія. Къ нему прибавлено опроверженіе мнѣнія тѣхъ, которые говорили, что «нынѣ чюдеса и знаменія не дѣйствуютъ и благодати никтоже получилъ есть въ вѣцѣ семъ, якоже древніи святіи... того ради не спасаются нынѣ, якоже древле спасахуся». Въ отвѣтъ на это Іосифъ сперва поучаетъ какъ надо смотрѣть на чудеса Божіи и объясняетъ глубокій смыслъ ихъ, потомъ переходитъ уже къ фактическому опроверженію мнѣнія о бездѣйствіи благодати Божіей въ новомъ завѣтѣ. Онъ говоритъ, что ветхозавѣтныхъ святыхъ, жившихъ въ продолженіи 5500 лѣтъ, отъ Адама до Іисуса, можно всѣхъ исчислить, между тѣмъ какъ множество святыхъ, жившихъ по воплощеніи Христа, и до нынѣ безчисленно, какъ песокъ морской и звѣзды небесныя. Въ наше время, продолжаетъ онъ «нѣсть ни острова, ни града, идѣже не проповѣдася Христова проповѣдь... Се бо Еллины и Римляне и Египтяне и Ефіопляне и Индіане и Вавилоняне и Аправанскый великый островъ и Мидіа и Персида и Росіа и всякъ градъ и всяко мѣсто, иже подъ небесемъ имать благочестіа проповѣдь».

Въ слѣдъ за тѣмъ Іосифъ въ общихъ чертахъ представляетъ подвиги христіанскихъ апостоловъ, мучениковъ и преподобныхъ, чѣмъ и заключаетъ слово.

Слово пятое на ересь Новгородскихъ еретиковъ, «глаголющихъ, яко неподобаетъ писати на святыхъ иконахъ святую и единосущную Троицу... Авраамъ бо, рече, видѣлъ есть Бога съ двѣма ангелома, а не Троицу. Здѣ же имать сказаніе отъ божественныхъ писаній, яко Авраамъ видѣ святую Троицу, и яко подобаетъ христіаномъ писати на всечестныхъ иконахъ святую и животворящую Троицу».

Еретики, какъ уже было говорено выше, располагали къ иконоборству людей грубыхъ. Въ людяхъ начитанныхъ и благовѣйныхъ они старались возбудить сомнѣнія, доказывая несостоятельность то того, то другаго вѣрованія. Нападая вообще на поклоненіе иконамъ, въ частности они осуждали самый способъ изображать божество. Икона Обрѣзанія Господня съ дѣяніями была поругана одними изъ нихъ; другіе, быть можетъ еще не дошедшіе до полнаго отрицанія иконопоклоненія, отнеслись критически къ изображенію св. Троицы въ видѣ трехъ странниковъ, угощаемыхъ Авраамомъ.

Написанное въ защиту Троицкой иконы слово Іосифа начинается вступленіемъ, въ которомъ авторъ говоритъ о козняхъ діавола и о главныхъ еретикахъ жидовствующихъ, разнесшихъ, по его словамъ, ересь во многіе города и села.

Самыя доказательства о томъ, что не ангелы, а св Троица явилась Аврааму, выводятся Іосифомъ изъ разбора того мѣста изъ Книги Бытія, гдѣ разсказывается объ этомъ событіи.

Имѣя въ виду вѣрующихъ, которыхъ смущало то, что въ писаніяхъ отцевъ церкви говорится двояко — иногда, что Авраамъ принималъ Бога и двухъ ангеловъ, а иногда, что онъ принималъ св. Троицу, Іосифъ предлагаетъ ученіе о

томъ, какъ надо согласовывать кажущіяся противорѣчія въ священномъ писаніи. Это ученіе составляетъ какъ бы вторую часть слова, начинающуюся новымъ вступленіемъ, гдѣ авторъ, обвиняя человѣческій строптивый разумъ, предлагаетъ читателю «малыя нѣкыя главизны... отъ ветхаго закона и отъ пророкъ и отъ святаго Евангелія и апостолъ, потомъ же и о семъ, еже святіи и божественніи отци и учителіе наши о святѣй и животворящей Троици написаша».

Въ этихъ главизнахъ Іосифъ, выбравъ противорѣчащія одно другому изрѣченія данной книги св. писанія, согласуетъ ихъ своимъ толкованіемъ. Послѣ того объясняетъ тѣ случаи, когда въ св. писаніи Сынъ Божій называется Ангеломъ и этимъ разборомъ доказываетъ, что святые отцы только въ одномъ смыслѣ говорили объ ангелахъ пришедшихъ къ Аврааму. Высказавъ въ слѣдъ за тѣмъ опасеніе, что противники его могутъ вывести изъ его ученія, что ангеловъ вовсе не существуетъ, Іосифъ отдѣляетъ тѣ случаи, когда въ св. писаніи говорится объ ангелахъ, какъ объ ангелахъ.

Третья и послѣдняя часть слова — ученіе объ иконѣ св. Троицы любопытна для иконописной символики. Странники изображающіе св. Троицу должны сидѣть на престолахъ, чтобы чрезъ то видно было ихъ «царственное и господственное и владычественное», — должны имѣть на головахъ круглые вѣнцы, ибо кругъ образуетъ безначальнаго и безконечнаго Бога,—должны имѣть крылья, чтобы чрезъ то видно было ихъ «горѣносное.... и самодвижное и къ земнымъ непричастное».

Слово шестое на ересь Новгородскихъ еретиковъ, «глаголющихъ, яко не подобаетъ покланятися иже отъ

рукъ человѣческихъ сътвореннымъ вещемъ»..... начинается также краткимъ вступленіемъ, въ которомъ Іосифъ напоминаетъ читателю о поруганіи еретиками св. иконъ. Все слово состоитъ изъ шести отвѣтовъ на доводы еретиковъ, учившихъ не покланяться иконамъ. Первымъ основаніемъ такого ученія были слова Господа къ Моисею: «не сътвориши себѣ всякаго подобія» (Исход. 20, 4). «Изваанному и истуканному да не поклонишися» (Исх. 20, 23). «Зрите о безумніи и скверніи», отвѣчаетъ на это Іосифъ, «како реклъ есть Богъ къ Моисею» и объясняетъ эти изреченія, какъ относившіяся до куміослуженія язычниковъ и разсказываетъ подробно о скиніи, сооруженной тѣмъ же Моисеемъ и о священныхъ ея украшеніяхъ. Но еретики имѣли и на это возраженіе: Богъ повелѣлъ Моисею почитать священные предметы скиніи, но не поклоняться имъ «писано бо есть: Господу Богу твоему поклонишися и тому единому послужиши». Іосифъ отвѣчаетъ имъ на это разсказомъ о поклоненіи столпу облачному и въ слѣдъ затѣмъ переходитъ къ псалмамъ Давида, изъ которыхъ приводитъ многія изреченія о поклоненіи дому Божьему и святой церкви. Подобныя же свидѣтельства приводитъ онъ изъ книгъ пророка Іереміи, первой, второй и третьей царствъ, Даніила пророка, Варуха, Захаріи, Аггея,—говоритъ о поклоненіи Іерусалимскому храму и востоку, гдѣ былъ насажденъ рай, разсказываетъ о подвигахъ Ездры. За тѣмъ слѣдуютъ доказательства тому, что пророки (Давидъ, Соломонъ, Іона и другіе) не только покланялись, но и воздѣвали руки къ небу. Еретики говорили, что не слѣдуетъ кланяться иконамъ на основаніи еще двухъ слѣдующихъ изреченій св. писанія ветхаго завѣта: «не сътворите себѣ богъ сре-

брянъ и богъ златъ» (Исх. 20, 23) и «идоли языкъ сребро и злато дѣла рукъ человѣчь» и т. д. (Псал. 134, 15—17). На каждое изъ двухъ этихъ свидѣтельствъ Іосифъ отвѣчаетъ отдѣльно и объясняетъ отличіе идоловъ отъ иконъ, первообразы которыхъ находитъ въ ветхомъ завѣтѣ. Потомъ онъ переходитъ къ объясненію и необходимости иконопочитанія въ новомъ завѣтѣ. Одни изъ еретиковъ отрицали больше, другіе меньше, и если одни возставали противъ всякаго почитанія предметовъ вещественныхъ, то другіе, допуская поклоненіе образу Божьему, были противъ поклоненія ликамъ святымъ и мощамъ и отнимали отъ священныхъ предметовъ силу чудотворенія. Окончивъ съ первыми Іосифъ отвѣчаетъ вторымъ, на основаніи свидѣтельствъ и примѣровъ ветхаго завѣта по преимуществу. Обѣщаніемъ сказать подробнѣе о поклоненіи иконамъ, заключаетъ Іосифъ шестое слово и этимъ обѣщаніемъ связываетъ его съ послѣдующимъ.

Седьмое слово на еретиковъ, не апологическое, а назидательное. Въ Просвѣтителѣ оно озаглавлено слѣдующимъ образомъ: «Сказаніе отъ божественныхъ писаній, како и которыя ради вины подобаетъ христіаномъ поклонятися и почитати божественныя иконы и честный животворящій крестъ Христовъ и святое Евангеліе и пречестныя Божіа тайны и освященныя сосуды, въ нихже божественная таинства съвершаются и честныя святыхъ мощи и божественныя церкви; еще же и како подобаетъ покланятися другъ другу и како подобаетъ покланятися и служити царю или князю, и како подобаетъ Господу Богу нынѣ покланятися тому единому служити».

Изъ этого слова, составъ котораго совершенно соотвѣтствуетъ заглавію, мы узнаемъ, что нѣкоторые еретики доказывали на основаніи изреченія апостола Павла: «храмъ Божій есте вы и Духъ Божій живетъ въ васъ», что нѣтъ надобности строить Богу храмы. Ученіе объ иконопочитаніи соединено съ исторіей происхожденія его въ церкви христіанской. Іосифъ говоритъ о поклоненіи иконамъ св. Троицы, Спасителя, Богоматери, Іоанна крестителя и прочихъ святыхъ, связывая поклоненіе иконамъ съ самымъ почитаніемъ Бога и святыхъ его. Говоря о поклоненіи священнымъ предметамъ богослуженія, Іосифъ объясняетъ, таинственное значеніе каждаго изъ нихъ и тѣмъ даетъ читателю возможность уразумѣть христіанское богослуженіе. Въ этомъ же словѣ Іосифъ собралъ всѣ болѣе или менѣе извѣстные тексты о томъ, какъ надо чтить царя или князя «Аще ли же есть царь» заключаетъ Іосифъ, «надъ человѣки црьствуа, надъ собою же имать црьствующа скверныа страсти и грѣхи, сребролюбіе же и гнѣвъ, лукавство и неправду... невѣріе и хулу — таковый царь не Божій слуга».

Послѣ того Іосифъ предлагаетъ обширное разсужденіе о св. Троицѣ: «Рцемъ же прочее, како нынѣ подобаетъ въновѣмъ законѣ Господу Богу поклонятися:.. преже убо должно есть вѣдати истинному христіанину отъ святыхъ писаній, что есть Богъ и како нынѣ о Бозѣ мудрствовати». Здѣсь вновь излагается, какъ и въ первомъ словѣ, ученіе о св. Духѣ—ученіе подробное и изобилующее текстами, заимствованными на этотъ разъ изъ богословскихъ сочиненій отцевъ церкви. Здѣсь нельзя не обратить вниманія на то, какъ Іосифъ былъ свѣдущъ въ свя-

щенномъ писаніи и какъ богословская мудрость была усвоена имъ: онъ могъ говорить о догматѣ много и долго и не повторяться. Въ слѣдъ за догматическимъ ученіемъ о Богѣ, Іосифъ помѣстилъ въ этомъ же словѣ нравственно-богословское ученіе о молитвѣ церковной и домашней и о повсемѣстномъ служеніи Богу. Окончивъ эту духовную бесѣду, Іосифъ оговаривается, что включилъ ее въ сказаніе о поклоненіи иконамъ и въ слѣдъ за тѣмъ заключаетъ слово повтореніемъ вкратцѣ главной темы сказанія о поклоненіи иконамъ и обычнымъ прославленіемъ св. Троицы.

Замѣчательна редакція этого слова: нигдѣ не упоминаются поименно Алексѣй попъ и другіе еретики; нѣтъ ожесточенныхъ нападковъ на ихъ «скверну»; кромѣ того во многихъ мѣстахъ Іосифъ благодушно обращается къ своему читателю, называя его: «любимче». Изъ этого ясно, что слово это вошло въ книгу Іосифа на ересь Новгородскихъ еретиковъ, безъ измѣненія первоначальной редакціи.

Посланіе къ иноку иконописцу [140]).

Всѣ эти три слова: пятое, шестое и седьмое препровождены были Іосифомъ вмѣстѣ съ посланіемъ къ одному иноку-иконописцу, вѣроятно Ѳеодосію иконнику, о которомъ упоминаютъ житія Іосифа и самъ онъ въ посланіи къ Третьякову.

Въ посланіи этомъ Іосифъ говоритъ, что исполняя просьбу духовнаго брата, онъ посылаетъ ему то, что можетъ послужить на пользу: «яко нынѣ мнози лестьцы изыдоша въ міръ, Новгородскихъ глаголю еретиковъ глаголющихъ, яко не подобаетъ покланятися иже отъ рукъ человѣческихъ сотворимымъ вещемъ»...

[140]) Сохранилось въ нѣсколькихъ спискахъ; см. въ Источникахъ, сборникъ V.

Въ посланіи Іосифъ передаетъ содержаніе трехъ словъ; но первымъ ставитъ то, которое стоитъ въ Просвѣтителѣ шестымъ; вторымъ то, которое тамъ поставлено седьмымъ и наконецъ послѣднимъ ставитъ пятое слово Просвѣтителя. Первое и послѣднее (6-е и 5-е) онъ предлагаетъ какъ нужныя для преній съ еретиками, на второе (7-е) указываетъ какъ на потребное всякому христіанину, неимѣющему многихъ книгъ: «Обаче да вѣдаетъ твое боголюбіе», прибавляетъ Іосифъ о своихъ сочиненіяхъ, «яко не моея мысли суть сія, но отъ многихъ божественныхъ писаній избрахъ и вмалѣхъ многое совокупихъ, тебѣ послахъ. Вѣмъ бо яко неимаши ты у себе многихъ книгъ». Остальное содержаніе посланія къ иноку-иконописцу — бесѣда о памяти смертной и притча о духовномъ врачествѣ, заимствованная изъ разсказовъ старчества.

По истеченіи семи тысячъ лѣтъ еретики воспользовались однимъ поколебавшимся вѣрованіемъ и стали доказывать несостоятельность отцевъ церкви. Тогда Іосифъ въ опроверженіе ученія ихъ и для успокоенія людей, ожидавшихъ кончины міра съ наступленіемъ 8-й тысячи, написалъ свои *восьмое, девятое и десятое слова на еретиковъ Новгородскихъ*. Слово на «глаголющихъ, яко седмь тысящь лѣтъ скончася и Пасхаліа прейде, а втораго Христова пришествія нѣсть... писанія отчьская суть ложна. Слово на... глаголющихъ: чего ради нѣсть втораго пришествія Христова, а уже время ему быти? Апостоли убо написаша, яко Христосъ родися въ послѣдняя лѣта... апостольская писанія ложна суть. Слово на... хулящихъ писаніа святаго Ефрема и глаголющихъ яко ложна суть писанія его. Эти три

слова составляютъ одно цѣлое. По заключительнымъ словамъ каждаго изъ нихъ видно, что они составляли одно слово, по объему равное седьмому и уже въ послѣдствіи раздѣленное на три слова, но безъ измѣненія первоначальной редакціи.

Въ этихъ трехъ словахъ, какъ видно изъ самаго заглавія ихъ, Іосифъ опровергаетъ ученіе еретиковъ о ложности апостольскихъ и отеческихъ писаній. Но кромѣ того ему нужно было успокоить поколебавшееся вѣрованіе многихъ православныхъ, которые думали, что съ окончаніемъ писанной святыми отцами Пасхаліи, истекшей съ 7000 годомъ, наступитъ кончина міра. Съ начала Іосифъ поучаетъ (слово 8-е), что намъ не слѣдуетъ пытать о томъ, что Богъ отъ насъ скрылъ, потомъ доказываетъ, на основаніи свидѣтельствъ изъ Евангелія и толкованій на него Златоуста, что время кончины міра и втораго пришествія отъ насъ сокрыто. Еретики предлагали сжечь писанія св. отцевъ за то, что помѣщенное въ нихъ пророчество о семи тысячахъ лѣтъ не сбылось. Такъ думаютъ только тѣ, говоритъ на это Іосифъ, которые не хотятъ потрудиться «въ ширинѣ божественнаго писанія» и въ слѣдъ за тѣмъ разбираетъ мѣста изъ св. отцевъ, на основаніи которыхъ составилось ложное вѣрованіе въ кончину міра, по истеченіи 7000 лѣтъ отъ Адама. Оказывается, что ни одинъ изъ отцевъ церкви не говоритъ о семи тысячахъ, а говорятъ они всѣ о семи вѣкахъ. Іосифъ излагаетъ ученіе, что вѣкъ въ священномъ писаніи не означаетъ ни ста лѣтъ, ни тысячи и указываетъ на ложное вѣрованіе тѣхъ, которые въ прежнія времена, съ истеченіемъ десяти столѣтій по Рождествѣ Христовѣ, ожидали кончины міра. Послѣднее мнѣніе основывалось, говоритъ Іосифъ, на томъ, что ан-

гелъ въ апокалипсисѣ связалъ сатану на тысячу лѣтъ. Послѣ краткаго разсужденія объ опасности, «самомышленіемъ» объяснять непонятныя мѣста св. писанія, Іосифъ выписываетъ отрывокъ изъ сочиненія «премудраго онаго старца, иже книгу написа, глаголемую зерцало». Отрывокъ этотъ состоитъ изъ разговора «госпожи души» и «рабыни ея плоти» о времени «скончанія». Изъ него видно, что старецъ писавшій «зерцало» не раздѣлялъ вѣрованія, что съ седьмою тысячью настанетъ конецъ міру. «Познавай убо яко святый старецъ тъ, иже и сіа написавый, бяше въ лѣто шесть тысящное и шесть сотъ третіе, отселѣ за четыреста лѣтъ». За тѣмъ Іосифъ разбираетъ происхожденіе вѣрованія въ кончину міра съ истеченіемъ извѣстнаго срока. Иные, говоритъ онъ, основываются на мясопустномъ Синаксарѣ Никифора Ксанѳопула, который, не сославшись ни на пророка, ни на апостола, ни на другаго святаго писателя, утверждалъ, что въ писаніи сказано: по истеченіи семи тысячъ будетъ второе пришествіе. «Безсловесно убо есть, еже приводити на свидѣтельство невѣдомыя вещи»—заключаетъ Іосифъ. Другіе основываютъ это же вѣрованіе на томъ, что Пасхалія святыми отцами написана только на 7000 лѣтъ. На это Іосифъ объясняетъ («пишутъ историчьская словеса»), что до перваго Вселенскаго собора совсѣмъ не было Пасхаліи и что только на немъ св. отцы уложили, когда творить Пасху и написали міротворный кругъ на 532 года и границу такимъ образомъ, что оный кругъ подобно лунному, обращается до безконечности. А другіе, продолжаетъ Іосифъ, написали «плохую Пасхалію до шеститысячнаго лѣта», вслѣдствіе чего и стали ждать кончины міра по истеченіи шести

тысячъ лѣтъ т. е. въ концѣ VI вѣка. Мнѣніе это подкрѣплялось тѣмъ, что міръ созданъ въ шесть дней, а въ седьмой Богъ почилъ отъ дѣлъ своихъ. Когда это вѣрованіе не оправдалось, стали думать, что конецъ міру наступитъ по истеченіи тысячи лѣтъ отъ Рождества Христова и тогда изложили Пасхалію до XI вѣка. Въ послѣдствіи стали предполагать что «седмориченъ вѣкъ сей» и что продолжится онъ до 7000 года отъ Адама, въ слѣдствіе чего и Пасхалію изложили только до этого срока. Іосифъ утверждаетъ, что всѣ эти домышленія отъ того и не крѣпки, что не основаны на свидѣтельствѣ божественнаго писанія.

Разсмотрѣвъ все писанное апостолами о кончинѣ міра (слово 9-е) Іосифъ долго разсуждаетъ о томъ, почему человѣку нельзя и не должно размышлять о тайнахъ Божіихъ. Говоря о томъ на сколько худо естество человѣка, онъ приводитъ выдержки изъ книги Іова.

Но вмѣстѣ съ поколебавшимся вѣрованіемъ въ семи тысячный срокъ, поколебалось мнѣніе о кончинѣ міра и о страшномъ судѣ. Еретики преимущественно хулили писанія св. Ефрема Сирина, писавшаго о послѣднихъ временахъ и страшномъ судѣ. Тысяча сто лѣтъ прошло, говорили еретики, съ тѣхъ поръ, какъ писалъ Ефремъ, а втораго пришествія все нѣтъ. Въ 10-мъ словѣ Іосифъ излагаетъ ученіе о второмъ пришествіи. Онъ начинаетъ, какъ всегда, съ ветхаго завѣта и выписываетъ изъ книгъ Моисеевыхъ и пророческихъ многіе тексты; за тѣмъ обращается къ Евангелію и апостольскимъ посланіямъ и на основаніи ихъ доказываетъ, что св. Ефремъ писалъ истину и что нѣтъ разногласія между ученіемъ его о концѣ міра и свидѣтельствами ветхаго и новаго завѣта о томъ же предметѣ. Іосифъ уко-

ряетъ еретиковъ за то, что они разбирали писанія св. Ефрема, не сравнивая оныхъ со священнымъ писаніемъ. Въ концѣ 10-го слова Іосифъ на основаніи евангельскихъ и апостольскихъ свидѣтельствъ подтверждаетъ то, что писалъ св. Ефремъ о страшномъ судѣ и антихристѣ.

Одинадцатое слово на еретиковъ Новогородскихъ писано въ защиту иночества. Это обширное слово подраздѣлено на 4 главы, изъ которыхъ каждая соотвѣтствуетъ особому доводу еретиковъ противъ монашества. Въ послѣдней главѣ, доказывая что иноки не гнушаются пищи, Іосифъ объясняетъ многія древнія ереси и въ одномъ мѣстѣ говоритъ о Магометѣ: и «Моамефь, иже Агаряны прельсти, повелѣеватъ во своихъ богохульныхъ списаніяхъ вина никакоже вкушати, не чисто убо то глаголеть быти».

Изъ 11-го слова видно на сколько Іосифъ былъ монахъ въ душѣ и какъ близка сердцу его была самая символика иноческой одежды [141]).

Двѣнадцатое слово на еретиковъ Новогородскихъ, «глаголющихъ: яко аще еретикъ будетъ святитель и аще неблагословитъ или проклянетъ кого отъ православныхъ, послѣдуетъ его суду божественный судъ», дословно схоже со второю половиною посланія къ Нифонту [142]). Слово это лишено той литературной обработки, какою отличаются обличительныя слова Іосифа: нѣтъ ни вступленія, ни связи съ послѣдующимъ словомъ. Отъ второй части посланія къ Нифонту оно отличается тѣмъ, что въ немъ вышу-

---

141) См. разборъ этого слова въ книгѣ свящ. Булгакова: Преподобный Іосифъ Волоколамскій, стр. 120—126.

142) См. выше, стр. 123.

щены всѣ обращенія Іосифа къ епископу; кромѣ того измѣненъ самый порядокъ расположенія частей сочиненія: ссылки на отцевъ церкви, встрѣчающіяся въ посланіи всѣ въ одномъ мѣстѣ, разбиты такимъ образомъ, что двѣ изъ нихъ помѣщены въ самомъ началѣ слова. Въ словѣ недостаетъ примѣра изъ житія Симеона дивногорца, но за то въ немъ находимъ недостающія въ посланіи четыре выдержки изъ церковныхъ правилъ о еретикѣ епископѣ (Карѳагенскаго собора правило,—правило Григорія Аграгантійскаго, седьмаго Вселенскаго собора 4-е и Устиніана царя новыхъ заповѣдей — 9-е).

Двѣнадцатое слово встрѣчается весьма рѣдко въ числѣ шестнадцати словъ Просвѣтителя [143]).

Посланіе ли Іосифа къ Нифонту оказало свое дѣйствіе, или поступки самаго Зосимы, были тому причиной, только 17-го мая 1494 года митрополитъ лишился своего сана. Правдивый современникъ лѣтописецъ говоритъ, что митрополитъ былъ отрѣшенъ за пьянство и нерадѣніе [144]). До насъ же дошла грамота Геннадія въ Москву, гдѣ говорится, что «отецъ нашъ митрополитъ своея ради немощи остави престолъ» [145]). Очевидно, что опасаясь подорвать

---

[143]) См. предисловіе къ изданію Просвѣтителя, стр. 15, примѣчаніе 1-е.

[144]) Тое же весны маія 17-го митрополитъ Зосима остави митрополію не своею волею, но не помѣрно питія дръжашеся и о церкви Божіи не радяше, и тако сниде въ келію на Симоновъ, а оттолѣ къ Троици въ Сергіевъ монастырь (П. С. Р. Л., т. IV, стр. 164).

[145]) Посланіе Геннадія, въ Дредней Рос. Вивліоѳ., часть XIV, стр. 203.

значеніе такого великаго сана, церковь прикрыла нечестіе Зосимы...

Зосима сведенъ былъ въ отсутствіи Ѳедора Курицына, который въ мартѣ посланъ былъ въ Литву по поводу сватовства Елены Ивановны за великаго князя Литовскаго Александра [146]).

Курицынъ былъ третьимъ лицомъ въ этомъ посольствѣ. Другіе двое были — князь Василій Ивановичъ Косой, сынъ князя и боярина Ивана Патрикѣева, двоюроднаго брата великаго князя Ивана Васильевича [147]) и князь Семенъ Ряполовскій [148]) зять Патрикѣевыхъ. Отношенія Курицына къ Патрикѣевымъ могли начаться издавна: отецъ Ѳедора Григорьевича и брата его Ивана—Волка Курицыныхъ, Григорій Романовичъ Курица, потомокъ Ратши и родичъ Челядниныхъ, былъ бояриномъ великой княгини Маріи, супруги

---

[146]) Воскр. лѣт. (П. С. Р. Л., т. VIII, стр. 228). Послы выѣхали изъ Москвы 9-го марта и въ Вильну прибыли только 18-го апрѣля. (Карамз., т. VI, примѣч. 399); поэтому 17-го мая они не могли быть обратно.

[147]) Князь Юрій Патрикѣевичъ, внукъ Гедеминова сына Наримонта, былъ женатъ на сестрѣ вел. кн. Василія Темнаго — Маріи, отъ которой у него было два сына Иванъ и Василій и одна дочь за бояриномъ Челядниннымъ. У Ивана Юрьевича было два сына: Михайло и Василій Косой и дочь за княземъ Ряполовскимъ. У Василія — Иванъ Булгакъ (въ свою очередь отецъ князей Семена — Михайлы Голицы и Андрея Кураки) и Данило Щеня, знаменитый воевода Ивана III.

[148]) Князь Семенъ Ивановичъ Ряполовскій внукъ князя Андрея Ѳедоровича Стародубскаго (6-е колѣно отъ Всеволода Большое Гнѣздо).

Темнаго, въ то время, какъ сестра Темнаго уже была замужемъ за княземъ Юріемъ Патрикѣевичемъ.

Престолъ Русской митрополіи по сведеніи Зосимы оставался праздным цѣлые шестнадцать мѣсяцевъ. Въ январѣ 1495 года мы видимъ на первомъ мѣстѣ въ Москвѣ Симона, Троицкаго игумена [149]).

Съ монастыремъ Сергія преподобнаго связывали Ивана III не однѣ преданія, дорогія для правнука Димитрія Донскаго и сына Василія Темнаго: долголѣтняя дружба его съ игуменомъ Троицкимъ Паисіемъ, котораго онъ желалъ видѣть митрополитомъ, была новою живою связью между Иваномъ и монастыремъ Сергія. Не задолго до вызова Симона, Троице-Сергіевскаго игумена, въ Москву, Иванъ Васильевичъ оказалъ новую льготу этому монастырю [150]).

Въ переведеніи туда Зосимы изъ Симонова монастыря можно видѣть своего рода милость, оказанную сведенному съ престола митрополиту. Это перемѣщеніе Зосимы могло состояться по возвращеніи Патрикѣева и Курицына изъ Литвы.

Въ сентябрѣ 1495 (7004) совершилось посвященіе Симона. Въ октябрѣ князь великій отправился на долго въ Новгородъ, взявъ съ собою 13-ти лѣтняго внука своего Димитрія, отецъ котораго, великій князь Иванъ Ивановичъ

---

[149]) А благословилъ княжну Елену изъ Пречистые Симонъ, игуменъ Троицкой, понеже тогда митрополіи не бысть. (П. С. Р. Л., т. IV, стр. 165).

[150]) Отъ 10-го марта 1494 г. жалованая грамота вел. кн. Ивана Васильевича объ освобожденіи отъ пошлинъ отчины Сергіева монастыря. (Акт. Арх. Эксп., т. I, № 13).

умеръ за шесть лѣтъ до того. Мать Димитрія Елена Волошанка также имѣла отношеніе къ Ѳедору Курицыну, который ѣздилъ посломъ сватать её за великаго князя и въ 1482 г. привезъ ее изъ Валахіи въ Москву. Когда образовалось соперничество Елены и Димитрія съ одной стороны, а Софіи и Василія съ другой, къ первымъ примкнула боярская партія, къ послѣднимъ люди новые, которые въ государствованіе Ивана III съѣхались во множествѣ на службу Московскую [151]).

Въ Новгородѣ архіепископъ Геннадій встрѣтилъ великаго князя со внукомъ за городомъ, со всѣмъ соборомъ, съ архимандритомъ и игуменами, и это въ то время, когда великій князь поддерживалъ еретиковъ. Возможность открытой борьбы съ тайною ересью не существовала, не смотря на то, что Іосифъ еще въ 1492 году вызывалъ бойцевъ на исповѣдническій подвигъ.

Расположеніе великаго князя къ внуку вызвало интригу Софіи противъ внука, въ пользу царственнаго юноши Василія. Но еще не былъ объявленъ наслѣдникъ; и около великаго князя видимъ людей той и другой партіи: Челядниныхъ, Кутузовыхъ вмѣстѣ съ Патрикѣевыми и Курицыными. Челяднинъ и князь Василій Косой съ Иваномъ III въ Новгородѣ и оттуда посылаются имъ на Камскую землю. Въ августѣ 1497 года великій князь Иванъ III со всѣмъ семействомъ дѣлаетъ встрѣчу сестрѣ своей Аннѣ Рязанской: и около него Софія и Елена, Василій и Димитрій внукъ.

Примирительный образъ дѣйствій великаго князя имѣлъ

---

151) Ист. Рос. съ древнѣйшихъ временъ, Соловьева, т. V, стр. 268.

вліяніе на то, что ни одинъ изъ іерарховъ не подавалъ голоса противъ еретиковъ. Не могло быть неизвѣстнымъ, что Курицынъ еретикъ, когда, еще въ 1490 году Геннадій заявилъ о немъ, что онъ первый печальникъ и заступникъ еретикамъ. Геннадій держалъ себя осторожно, и наказавъ еретиковъ Новгородскихъ, усердно занимался своею паствою, дѣлами Псковскими, переводомъ Библіи и прочими дѣлами, ознаменовавшими жизнь этого замѣчательнаго человѣка.

Какъ же смотрѣлъ на ересь и какъ держалъ себя въ отношеніи къ еретикамъ Симонъ, митрополитъ?

Вѣроятно также какъ Геннадій. Не безъ вѣдома митрополита еретикъ Зосима пріобщался на орлецѣ въ монастырѣ Сергія преподобнаго [152]).

Въ концѣ 1497 года открылся заговоръ противъ Димитрія — внука, и великій князь положилъ гнѣвъ на супругу и сына и опалу на ихъ приверженцевъ, и въ слѣдъ за тѣмъ посадилъ на великое княженіе внука.

У насъ нѣтъ никакихъ современныхъ свидѣтельствъ о томъ, что враги ереси, въ то время, какъ разыгрывалась на Москвѣ драма соперничества двухъ политическихъ партій, примыкали къ Софіи и Василію.

Изъ позднѣйшихъ событій и свидѣтельствъ мы знаемъ, что тѣ, которые боролись съ ересью, сильно сочувствовали Василію и его партіи и въ свою очередь пользовались рас-

---

[152]) Черезъ два года по сведеніи Зосимы, лѣтописецъ записалъ дошедшую до него вѣсть, что бывшій митрополитъ пріобщался «на орлецѣ во всемь святительскомъ чинѣ» (П. С. Р. Л., т. XV, стр. 503.

положеніемъ этого великаго князя и его друзей. Расположеніе къ Василію во время борьбы партій, видно изъ слѣдующаго свидѣтельства лѣтописца современника: «По діавольскому навоженію и лихихъ людей совѣту, въсполѣся князь великы Иванъ Васильевичь на сына своего князя Василіа да и на жену свою на великую княгиню Софью» и т. д. [153]). Но не расположеніе къ одной партіи не есть еще вмѣшательство въ дѣла партій. И если митрополитъ не преслѣдовалъ ереси, то тѣмъ болѣе нельзя было отъ него и всего освященнаго собора ожидать вмѣшательства въ дѣла великаго князя. На вѣнчаніи внука, на этомъ нововведенномъ обрядѣ, который совершалъ митрополитъ съ приличными торжеству рѣчами, мы видимъ соборъ архіереевъ и въ числѣ ихъ Нифонта, епископа Суздальскаго, котораго за пять лѣтъ до того вызывалъ Іосифъ Волоцкій на подвигъ исповѣднической. Но нѣтъ въ числѣ ихъ ни Прохора Сарскаго, ни Іоасафа Ростовскаго, къ которымъ въ первые года борьбы съ ересью обращался съ посланіями Геннадій. Прохоръ оставилъ свой епископскій столъ еще въ 1493 году, а Іоасафъ ранѣе.

Ровно черезъ годъ по вѣнчаніи внука, опала постигла князя Ряполовскаго и родственниковъ великаго князя Патрикѣевыхъ. Намѣстникъ Московской, князь Иванъ Юрьевичъ Патрикѣевъ и сынъ его Василій Косой, враги Софіи и Василія, едва избѣжали смертной казни — участи Ряполовскаго. По ходатайству митрополита, отецъ постриженъ былъ у Троицы, сынъ отосланъ въ Кирилловъ-Бѣлозерскій монастырь, гдѣ принялъ имя Вассіана и тамъ сдѣлался уче-

---

[153]) П. С. Р. Л., т. VIII, стр. 234.

никомъ монаха Нила Майкова, въ послѣдствіи основателя пустыни на Сорѣ рѣкѣ. Съ опалою, постигшею Патрикѣевыхъ (въ февралѣ), совпадаетъ пожалованье Василія Ивановича въ великіе князья Новгорода и Пскова (марта 21).

Съ возвышеніемъ Василія Ивановича начинается эпоха соборовъ о церковномъ устроеніи, на которыхъ дѣятелемъ былъ и Іосифъ Волоцкій.

Среди самихъ православныхъ во второй половинѣ XV столѣтія возникли разномнѣнія. Краткій обзоръ ихъ здѣсь объяснитъ нѣсколько вопросы, разъединявшіе умы въ то время. Нѣкоторые изъ такихъ вопросовъ были возбуждены и рѣшены такъ или иначе на соборахъ, созванныхъ въ первые года XVI вѣка.

Въ 1479 году возникъ споръ о хожденіи вокругъ церкви, о которомъ мы говорили выше. Въ слѣдъ за тѣмъ занялъ умы вопросъ о томъ, нужно ли двоить или троить аллилуію? Геннадій спрашивалъ письменно объ аллилуіи Димитрія стараго (толмача). Толкуя въ своемъ отвѣтѣ архіепископу (1486) самое слово аллилуіа, толмачь допускаетъ и двоеніе и троеніе этого молитвеннаго возгласа. Но мнѣ ся помнитъ, говоритъ онъ тутъ же, что и у насъ о томъ споръ бывалъ между великихъ людей [154]).

Рядомъ съ этими разномнѣніями существовалъ разладъ еще болѣе сильный въ мѣстныхъ религіозныхъ вѣрованіяхъ. Еще въ 1471 году митрополитъ Филиппъ подозрѣвалъ Новогородцевъ въ намѣреніи отпасть отъ правой вѣры [155]).

---

154) См. въ Источникахъ, сборникъ № III, л. 383.

155) Посланіе митр. Филиппа I къ Новогородцамъ. (Акт. истор., т. I, № 282).

Новогородцы, какъ извѣстно, хотѣли имѣть свою независимую отъ Московской митрополіи іерархію.

Несомнѣнно, что мѣстно чтимые въ Новгородѣ святые, до присоединенія Новгорода, не чтились въ Москвѣ, а Московскихъ чудотворцевъ не признавали въ Новгородѣ. Когда Геннадій уже въ санѣ архіепископа пріѣхалъ въ Новгородъ, ему нужно было вводить въ Новгородѣ чествованіе Московскихъ святыхъ. Всенародно во время крестнаго хода, Геннадій воспѣлъ каноны Московскимъ чудотворцамъ Петру, Алексію и вновь прославленному Іонѣ. Первый Новгородскій архіепископъ—москвичъ, избранный и поставленный на Москвѣ, по извѣстію Новгородской лѣтописи, не съ должнымъ благоговѣніемъ отнесся къ почитаемому новгородцами за святаго святителю Моисею и въ свою очередь за то пострадалъ: ему стали являться древніе Новгородскіе святители и въ слѣдъ за тѣмъ «пріиде на него изумленіе», говоритъ Новгородскій лѣтописецъ «овогда видяху его въ Евфиміевской паперти въ одной рясѣ сидяща, овогда же видяху его въ полдни у святой Софѣи сѣдяща въ одной рясѣ и безъ манатіи, и свезоша его болна къ Троицы въ Сергіевъ монастырь[156]). Московская лѣтопись, приводя извѣстіе объ удаленіи того же архіепископа, говоритъ, что Новгородцы отняли у него умъ волшебствомъ, причемъ связываетъ это волшебство съ св. Іоанномъ Новгородскимъ, о которомъ отзывается безъ уваженія, говоря что онъ на бѣсѣ ѣздилъ[157]).

Самъ вел. князь Иванъ III, который по религіозному по-

---

[156]) П. С. Р. Л., т. III, стр. 184.

[157]) П. С. Р. Л., т. VI, стр. 236.

бужденію давалъ жалованныя грамоты на села монастырямъ, отнялъ половину имѣній отъ церквей и монастырей Новгородскихъ. За то онъ не былъ принятъ милостиво Новгородскою святынею, судя по сказанію о пламени, исшедшемъ изъ гроба Варлама Хутынскаго.

По понятіямъ москвичей, ангелы сопутствовали Ивану III, когда онъ шелъ на Новгородъ, а «прелестникъ діаволъ» вошелъ въ «окаянную Марѳу». Съ такимъ воззрѣніемъ на Новгородъ написаны:

«Словеса избранна отъ святыхъ писаній, о правдѣ и о смиренномудріи, еже сотвори благочестія дѣлатель, благовѣрный великій князь Иванъ Васильевичь всея руси, ему же и похвала о благочестіи вѣры; даже и о гордости величавыхъ мужей Новгородскыхъ, ихже смири Господь Богъ и покори подъ руку его, онъ же благочестивый смиловася о нихъ, Господа ради, и утиши землю ихъ» [158]). Само собою разумѣется, что Новгородцы имѣли противоположный Москвичамъ взглядъ на благочестіе Ивана Васильевича и на ту роль, которую представлялъ во взятіи Новгородскомъ лукавый врагъ діаволъ.

Въ усиленіи Москвы побѣжденные ею видѣли возникновеніе послѣдняго царства и связывали идею объ этомъ царствѣ съ идеей о кончинѣ міра и антихристѣ [159]). Другіе на оборотъ видѣли въ новомъ возникающемъ царствѣ — милость Божію, славу и силу отечества и старались придать великому князю царское значеніе, а въ отступленіи прель-

---

[158]) П. С. Р. Л., т. VI, стр. 1.

[159]) Псковская первая Лѣтопись. П. С. Р. Л., т. IV, стр. 282.

щенныхъ ересью отъ православія видѣли гибель желаннаго царства.

Въ концѣ XV столѣтія, передъ наступленіемъ 8-й тысячи, ожидали страшнаго суда. Но кто же ожидалъ его?

Въ Москвѣ, на канунѣ 8-й тысячи, кипитъ дѣятельность: Петръ Антонъ Фрязинъ достроиваетъ Флоровскую Стрѣльницу и, вмѣстѣ съ братомъ своимъ Маркомъ, доводитъ до конца большую каменную палату. Самъ Иванъ III посылаетъ войско на помощь Менгли-Гирею, сносится съ королемъ Римскимъ. Мнѣніе о кончинѣ міра было удѣломъ религіозныхъ книжниковъ и имѣло источникъ книжный въ глубинѣ вѣковъ, источникъ жизненный въ тяжелыхъ временахъ сильнаго внутренняго броженія и войнъ; моровая язва, голодъ и небесныя знаменія усиливали страхъ [160]). Пасхальная таблица оканчивалась съ седьмою тысячью. Со страхомъ помышляя о послѣднихъ годахъ той тысячи, съ которыми истекалъ и XV вѣкъ отъ Рождества Христова, наши грамотники считали его послѣднимъ столѣтіемъ и въ концѣ пасхальной таблицы дѣлали приписки, что съ истеченіемъ ея настанетъ страшный судъ. О таковой припискѣ свидѣтельствуетъ Геннадій въ одномъ изъ своихъ посланій. Подобную же приписку мы можемъ видѣть въ дошедшемъ до насъ сборникѣ XV вѣка [161]).

---

[160]) У Шевырева, въ его Исторіи Русской словесности (IV т., стр. 79—83), изслѣдовано это мнѣніе о 8-ой тысячѣ, какъ и гдѣ, въ какихъ литературныхъ памятникахъ XV столѣтія и болѣе раннихъ, оно проявлялось.

[161]) Сборникъ библіотеки Троиц. лавры, № 762, въ 4-ку. Пасхалія кончается въ немъ слѣдующими двумя строками:

Геннадій, а съ нимъ и Іосифъ Волоцкій, какъ люди хорошо знавшіе св. писаніе, не раздѣляли мнѣнія современниковъ о 7 тысячахъ, но какъ люди глубоко религіозные, они не чужды были мысли о близкомъ времени страшнаго суда. Первый, когда ходилъ крестнымъ ходомъ около вновь отстроеннаго Новгородскаго дѣтинца, на улицѣ до 3-хъ разъ повторялъ пѣніе канона и службу о страшномъ судѣ [162]). Второй—видѣлъ послѣднія времена въ появленіи ереси жидовствующихъ. Религіозное чувство Геннадія было глубоко оскорблено уничтоженіемъ многочисленныхъ церквей въ Кремлѣ, которыя по повелѣнію великаго князя вышесены были оттуда, чтобы дать просторъ великокняжескимъ дворамъ и мѣсто саду, который великій князь задумалъ устроить около своихъ новыхъ палатъ [163]). Само собою разумѣется, что Московскіе верховные люди не раздѣляли такого взгляда на перенесеніе церквей за городъ.

В лѣ҃т ѕцꙁ. крⷭ҃ву слн҃цоу. к҃г. лⷭ҃ву г҃і. инⷣи ꙁ. ѳемелиѡ. к҃и

И въ слѣдъ за тѣмъ киноварью: «зде страхъ. зде скорбь. зде бѣда велика. въ распятіи хⷭ҃вѣ сни бⷭ҃и крⷭ҃ву слнцоу. к҃г лⷭ҃ву. г҃і ѡ҃ к҃п сие лѣто на конци шавися. въ ньже чаемъ всемирное торжьство пришествие твое. ѡ҃ влⷭ҃ко оумножишася безакониа на земли, пощади нⷭ҃а ѡ҃ влⷭ҃ко. исполнь нⷭ҃во и землю славы твоеа. пощади нⷭ҃а блг҃ословенъ грядыи во имя гⷭ҃не пощади нⷭ҃а блюдѣте убо извѣстно. и разоумнѣ. ѡ҃ братие кто хощеть быти в то время бѣгаи бѣжи невѣриа. быша при нⷭ҃а измаилы». Эта приписка къ Пасхаліи приводится и въ лѣтописи XV вѣка. (П. С. Р. Л., т. VI, стр. 181).

[162]) П. С. Р. Л., т. III, стр. 144—146.

[163]) Посланіе къ митрополиту Зосимѣ 1490 г. (Акты Арх. экс., т. I, № 380); П. С. Р. Л., т. VI, стр. 39.

Крайность религіозныхъ воззрѣній была причиной тому, что иные видѣли преступленіе въ благоразумныхъ мѣрахъ, употребленныхъ великимъ княземъ противъ распространенія мороваго повѣтрія[164]). Люди съ подобными воззрѣніями смотрѣли не сочувственно на всякія новизны и готовы были видѣть ересь во всякомъ измѣненіи стараго обычая. Консерватизмъ этотъ готовъ былъ враждебно принять всякое новое благое начинаніе, и въ представителяхъ его уже созрѣвала ненависть, причинившая въ послѣдствіи столько бѣдъ просвѣщенному Максиму греку.

Во второй половинѣ XV вѣка начались у насъ сношенія съ Аѳономъ, стали показываться частые гости изъ монастырей Константинопольской патріархіи и русскіе отшельники вновь обрѣли старый путь на Святую Гору.

Монахи, прошедшіе на Аѳонѣ школу аскетизма, любители пустынной жизни, враждебно относились къ общежитію, которое возможно только при большихъ средствахъ монастыря. Съ другой стороны основатели монастырей, которыми такъ богатъ былъ конецъ XV вѣка и начало XVI возстановляли на Руси древнее Ѳеодосіево общежитіе и вводили его какъ во вновь основанные, такъ и въ старые монастыри. Пустынники типа Саввы Вышерскаго и Нила Сорскаго обратили на себя вниманіе Герберштейна, который ихъ отдѣляетъ отъ монаховъ общежительныхъ[165]).

---

164) Посланіе Филоѳея старца Елеазаровой пустыни къ дьяку Мунехину. (Доп. къ Актамъ истор., т. I, № 1).

165) Sunt plures, qui ex monasteriis in heremum se conferunt, ibique tuguriola faciunt, quae aut soli, autcum sociis incolunt: victum ex terra et arboribus querunt, ni mirum radices et alios arborum fructus. (Rerum Moscovit. comentarii. Francoforti; M. D. C. 21).

Отнятіемъ имѣній отъ Новгородскихъ церквей и монастырей великій князь затронулъ вопросъ о томъ, — владѣть ли монастырямъ селами, или нѣтъ? Въ 1500 году, во время войны съ Литвою, значительно прибавилось число пріѣхавшихъ къ Ивану III на службу князей, которыхъ нужно было одѣлить волостями. Великій князь, съ благословенія митрополита Симона, роздалъ Новгородскія церковныя земли людямъ своимъ./ Склонный къ реформѣ Иванъ III, вскорѣ по роздачѣ Новгородскихъ имѣній предложилъ духовенству рѣшить, слѣдуетъ ли монастырямъ владѣть селами? Предложить такой вопросъ великій князь могъ, опираясь на мнѣнія пустынныхъ иноковъ, проповѣдниковъ нестяжательности. О соборѣ, на которомъ рѣшался этотъ вопросъ, нѣтъ положительныхъ лѣтописныхъ свѣдѣній, что̀ объясняется его частнымъ характеромъ [166]).

---

[166]) Объ этомъ соборѣ у Карамз., т. VI, въ седьмой главѣ и примѣч. 622.

Въ сборникѣ библіот. Москов. дух. акад. (№ 151/514, л. 426) находится извѣстіе объ этомъ соборѣ, которое даетъ возможность дополнить выписку Карамзина (изъ Синодал. рукописи, № 79), а равно и свѣдѣніе (по рукоп. Моск. дух. акад., № 200), сообщенное г. Калачевымъ въ 15-мъ примѣчаніи къ статьѣ его о Кормчей (въ Чтеніяхъ Имп. общ. ист. 1847, кн. 3). Дѣло, какъ видно, было такъ: сперва послали дьяка Леваша донести великому князю слова (ихъ приводятъ Карамзинъ и Калачовъ) о томъ, что со временъ равноап. Константина «святители и монастыри грады и волости и земли дрьжали» и т. д.

Послѣ того «самъ митрополитъ со всѣмъ освященнымъ соборомъ былъ у великаго князя Ивана Васильевича всея Руси и сей списокъ передъ нимъ чьли: Отъ Бытія» — о томъ какъ Іосифъ поступилъ съ жреческою землею въ Египтѣ. «Отъ Левгитскія книги» — о зем-

На немъ дьякъ Левашъ говорилъ великому князю отъ лица митрополита и всего освященнаго собора, который состоялъ изъ Московскихъ духовныхъ лицъ и нѣкоторыхъ находившихся тогда въ Москвѣ книжныхъ старцевъ и игумновъ.

ляхъ, которыми надѣлены были Левиты. Отъ житія равноапостольнаго царя Константина; Правило Карѳагенскаго собора на обидящихъ Божія церкви. Устиніаново правило. 7-го собора правило. Спиридона Тримиѳунскаго изъ житія. Бесѣдовникъ и другія свидѣтельства.

Послѣ того читаны были великому князю примѣры изъ русской жизни объ Антоніи и Ѳеодосіи Печерскихъ и о митрополитахъ Петрѣ чудотворцѣ, Ѳеогностѣ и Алексіи, которые всѣ владѣли селами, а послѣдній кромѣ того многіе монастыри создалъ, и ихъ «селами, и землями и водами удоволилъ». Читано было о князьяхъ, начиная съ блаженнаго великаго князя Владиміра, которые всѣ монастырямъ волости, села и земли и воды и ловли рыбныя давали.

Послѣ этого засѣданія у великаго князя въ домѣ, опять собрались святители особо и постановили послать во второй разъ дьяка Леваша къ великому князю.

Слова, произнесенныя дьякомъ Левашомъ передъ великимъ княземъ, были повтореніемъ прежняго: отецъ твой Симонъ митрополитъ и т. д. какъ у Калачова. Но главнымъ отличіемъ этого втораго доклада отъ перваго были обстоятельныя указанія на прародителей великаго князя и ссылка на авторитетъ древнихъ русскихъ уставовъ: «яко же тамъ въ ихъ уставленіи писано есть».

Рѣчь дьяка кончалась и на этотъ разъ совершенно также какъ и первая его рѣчь.

Надо думать, что въ рукописяхъ, которыя извѣстны были Карамзину и Калачову, эти двѣ рѣчи дьяка слиты въ одну, а о чтеніи у великаго князя неупомянуто.

Изъ дошедшей до насъ рѣчи дьяка видно, что соборъ поучалъ великаго князя, какъ надо смотрѣть на церковныя имущества и какъ сами духовные доказывали на основаніи священнаго писанія законность монастырскаго владѣнія селами Изъ писаній Вассіана Патрикѣева узнаемъ, что противоположнаго большинству мнѣнія былъ старецъ Нилъ Майковъ (Сорскій), любимый ученикъ лично знакомаго великому князю старца Паисія Ярославова. Зная мнѣнія Нила о монастырскихъ владѣніяхъ, великій князь могъ вызвать Нила для этого собора въ Москву. Есть и другое свидѣтельство о томъ, что на соборѣ былъ Паисій Ярославовъ и ученикъ его Нилъ. Оно находится въ письмѣ о нелюбкахъ между старцами Кириллова и Іосифова монастырей [167]).

Митрополитъ Симонъ и весь соборъ, на основаніи примѣровъ изъ священной, церковной и отечественной исторіи, доказали великому князю законность владѣнія монастырскаго и достигли того, что монастырскія имущества остались неприкосновенными.

Соборъ о вдовыхъ попахъ, собранный въ 1503 г., своимъ рѣшеніемъ возбудилъ протестъ со стороны тѣхъ, которые не считали законнымъ благоговѣйныхъ іереевъ-вдовцевъ лишать права совершать литургію. Появились люди, которые писали противъ такого поголовнаго отрѣшенія отъ іерейства всѣхъ вдовцевъ. Въ защиту ихъ писалъ нѣкто вдовый священникъ Георгій Скрипица и тотъ же Вассіанъ Патрикѣевъ.

---

[167]) Отношенія иноковъ Кириллова Бѣлозерскаго и Іосифова Волоколамскаго монастыря въ XVI вѣкѣ. А. Горскаго. Приб. къ твореніямъ святыхъ отцевъ. 1851. X.

Ниже мы встрѣтимся съ другими мнѣніями, раздѣлившими русское общество въ эпоху Іосифа Волоцкаго, говорившаго на упомянутыхъ соборахъ за право монастырей владѣть селами и за поголовное отрѣшеніе вдовыхъ священниковъ отъ священнодѣйствія.

Лѣтомъ 1503 г. Іосифъ, еще ни разу, съ самаго основанія обители своей, не покидавшій стѣнъ ея, отправился на соборъ въ Москву. Туда призвали его «царская письмена», какъ свидѣтельствуетъ одно изъ житій его. Соборъ о вдовыхъ попахъ былъ дѣломъ гласнымъ, открытымъ, но тутъ же, по желанію великаго князя Ивана Васильевича, въ тихомолку, въ палатахъ великокняжескихъ разсуждали о церковныхъ имуществахъ. Мы видѣли какъ рѣшены были оба вопроса. Изъ позднѣйшихъ писаній Вассіана Патрикѣева узнаемъ, что Іосифъ былъ за соборное рѣшенье обоихъ вопросовъ. Въ письмѣ о нелюбкахъ между старцами Кириллова монастыря и Іосифова приводится возраженіе, сдѣланное Іосифомъ Нилу Сорскому: «аще у монастырей селъ не будетъ, како честному и благородному человѣку постричися, и аще не будетъ честныхъ старцевъ, отколѣ взяти на митрополію, или архіепископа, или епископа и на всякія честныя власти? А коли не будетъ честныхъ старцевъ и благородныхъ, ино вѣрѣ будетъ поколебаніе» [168]). Житія Іосифа подтверждаютъ это. Но въ дѣяніяхъ обоихъ соборовъ не упомянутъ Іосифъ. Онъ, какъ я полагаю, умѣренно держалъ себя на соборѣ и былъ полезенъ митрополиту въ подборѣ свидѣтельствъ изъ священнаго писанія, отцевъ церкви и изъ отечественныхъ лѣтописныхъ сказа-

---

168) См. выше, примѣчаніе 167.

ній. Во всякомъ случаѣ вопросы были рѣшены въ духѣ Іосифа. Дѣло тѣмъ на время и кончилось и не прежде какъ черезъ шесть лѣтъ Іосифу пришлось письменно излагать свои мысли о монастырскихъ имуществахъ. Поучая братію въ своей духовной грамотѣ (уставѣ), какъ старѣйшая братія должна держать себя на монастырскихъ соборахъ, Іосифъ самъ свидѣтельствуетъ, что онъ участвовалъ на соборахъ въ Москвѣ, въ присутствіи самого великаго князя:

«Видѣхомъ бо у великыхъ государей и самодержцевъ сице творима: егда убо о нѣкоторыхъ дѣлехъ взысканіе творятъ, благочинно и не крича-ніемъ глаголютъ же. Преже убо государь глаголетъ, потомъ же и вси прилучившіеся по единому глаголютъ. Аще ли же начнутъ мнози глаголати, тогда съ яростію и гнѣвомъ запрещеніе пріимутъ отъ дръжавнаго» [169]).

Первый вызовъ Іосифа въ Москву совпадаетъ съ возвращеніемъ изъ ссылки его друзей и покровителей братьевъ Челядниныхъ. Около того же времени и братъ Іосифа, Вассіанъ сдѣланъ былъ архимандритомъ Симонова монастыря. Вообще Іосифъ появился въ Москвѣ при самыхъ благопріятныхъ для враговъ ереси обстоятельствахъ. Уже болѣе года томился въ заключеніи великій князь Димитрій внукъ и возложено было на него желѣзо; была заключена и мать его, еретица Елена. Вся сила была теперь на сторонѣ Василія, уже пожалованнаго великимъ княженіемъ, — и не безъ его вліянія самъ Иванъ Васильевичъ пожелалъ

---

[169]) 9-е преданіе устава, по списку Макарьев. Минеи.

видѣть Іосифа. Ранѣе заключенія невѣстки, великому князю отцу не ловко было имѣть личныя сношенія съ Іосифомъ, стойкость котораго въ преслѣдованіи еретиковъ была ему хорошо извѣстна.

Двадцать четыре года прошло съ тѣхъ поръ, какъ Іосифъ послѣдній разъ видѣлся съ державнымъ. Тогда Иванъ Васильевичъ чествовалъ въ Іосифѣ преемника въ игуменствѣ святаго старца Пафнутія; теперь передъ нимъ былъ основатель и игуменъ монастыря, уже знаменитаго благоустройствомъ и строгостью устава; но что гораздо важнѣе — передъ нимъ былъ защитникъ православія и врагъ людей, бывшихъ столь долго въ силѣ у него самого.

Много пережилъ за это время Иванъ Васильевичъ. Это былъ уже не осторожный Московскій князь, готовый бѣжать отъ Ахмата, а державный государь всей Русской земли, покоритель великаго Новгорода и Тверскаго великаго княженья. На немъ было много дѣлъ, запятнавшихъ его совѣсть въ глазахъ современниковъ: опалы на бояръ, лютыя казни въ Москвѣ и Новгородѣ; взятіе въ плѣнъ обманомъ брата Андрея Васильевича и гоненіе на дѣтей его — отроковъ, съискавшихъ пріютъ, послѣ долголѣтняго пребыванія въ темницѣ, въ монастырѣ Димитрія Прилуцкаго, гдѣ одного изъ нихъ церковь осѣнила вѣнцемъ святости, и — наконецъ заключеніе въ тюрьму юнаго, имъ самимъ возвеличеннаго, вѣнчаннаго великаго князя Руси, внука Димитрія. Никакія изъ темныхъ дѣлъ Ивана Васильевича не возбуждали противъ него Іосифа. Онъ помнилъ только дружескія сношенія великаго князя съ попомъ Алексѣемъ, равнодушіе его къ нечестію Зосимы и милости, оказываемыя, въ продолженіи многихъ лѣтъ, Ѳедору Курицыну.

Іосифъ хорошо сознавалъ, что имѣетъ дѣло не съ Иваномъ Васильевичемъ, каковъ онъ былъ въ 1479 году, когда еще никакія новизны не тревожили ума великаго князя, когда онъ могъ поспорить въ ревности къ святынѣ съ митрополитомъ; когда онъ украшалъ гробы праведныхъ и, прославляя новыхъ чудотворцевъ митрополитовъ, подъ собственнымъ религіознымъ впечатлѣніемъ провозгласилъ святымъ благочестиваго князя Московскаго Даніила (Степ. кн. 1, 380). Теперь было не то безмятежное время, когда сама собой затепливалась въ Успенскомъ соборѣ свѣча предъ образомъ Пречистой и великій князь призывалъ Вассіана Рыло на преніе съ митрополитомъ о томъ, какъ ходить вокругъ церкви, по солнцу или противъ солнца.

Великій князь принялъ Іосифа на единѣ и началъ говорить съ нимъ о церковныхъ дѣлахъ. Само собою разумѣется, что они говорили о тѣхъ двухъ важныхъ вопросахъ церковныхъ, о которыхъ была рѣчь на соборѣ: о вдовыхъ священникахъ и о владѣніи монастырскомъ. Поговоривъ о церковныхъ дѣлахъ, великій князь завелъ рѣчь о Новгородскихъ еретикахъ.

Надо замѣтить, что не задолго до этого свиданія съ Іосифомъ, Иванъ Васильевичъ схоронилъ супругу свою, съ которою прожилъ 31 годъ. Самъ онъ, чувствуя слабость въ тѣлѣ уже помышлялъ о смерти. Усталая душа искала примиренія; въ ней пробудились чувства, а съ тѣмъ вмѣстѣ и убѣжденія прежнихъ лѣтъ, во всей ихъ строгой замкнутости. Зная Іосифа за строгаго поборника православія, Иванъ Васильевичъ желалъ оправдать себя въ его глазахъ и получить отъ него прощеніе за прежде бывшее съ его стороны покровительство еретикамъ. Я узналъ о ереси,

сказалъ онъ Іосифу, и ты меня прости въ томъ, а митрополитъ и владыки простили меня. Іосифъ, который до того былъ на столько остороженъ, что даже не начиналъ говорить о еретикахъ, былъ пораженъ такимъ смиреніемъ. Государь, сказалъ онъ великому князю, какъ мнѣ тебя прощать! И тогда Иванъ Васильевичъ вторично сказалъ ему: пожалуй, прости меня! Іосифъ отвѣчалъ ему, что за прежнихъ еретиковъ его Богъ проститъ только тогда, когда онъ возстанетъ на нынѣшнихъ: «Государь! Только ся подвигнешь о нынѣшнихъ еретикахъ, ино и въ прежнихъ тебя Богъ проститъ».

Въ другое свиданіе Іосифъ сталъ бить челомъ великому князю, чтобы онъ послалъ въ Новгородъ и другіе города обыскивать еретиковъ. «Пошлю и обыщу, и если я не пошлю, да не попекусь объ этомъ, то кому же можно искоренить это зло? — отвѣчалъ ему Иванъ Васильевичь — я и самъ зналъ ихъ ересь». И тутъ же началъ объяснять Іосифу, какую ересь держалъ протопопъ Алексѣй и какую Ѳедоръ Курицынъ, и вслѣдъ за тѣмъ сообщилъ ему, что Иванъ Максимовъ «сноху у него въ жидовство свелъ». Обвиняя невѣстку въ ереси, Иванъ Васильевичъ могъ встрѣтить въ Іосифѣ сочувствіе къ жестокому поступку заключенія Елены и сына ея. Искреннюю бесѣду свою великій князь заключилъ вторичнымъ обѣщаніемъ — послать по городамъ разыскивать еретиковъ и искоренить ихъ.

Послѣ этихъ двухъ свиданій на единѣ, Іосифъ былъ позванъ къ Ивану Васильевичу «хлѣба ясти».

На этотъ разъ великій князь задалъ Іосифу, по всей вѣроятности при свидѣтеляхъ, такой вопросъ: какъ писано, нѣтъ ли грѣха еретиковъ казнить? Вопросъ этотъ не былъ

для Іосифа сомнительнымъ; у него было на памяти огромное число примѣровъ изъ библейской и церковной исторіи о томъ, какъ въ прежнія времена казнили отступниковъ и еретиковъ. Іосифъ началъ на этотъ разъ съ апостола Павла, который писалъ къ Евреямъ: «аще кто отвержется закона Моисеева при двою или тріехъ свидѣтелѣхъ умираетъ [170]). Кольми паче, иже Сына Божія поправъ»... И долго бы говорилъ Іосифъ, но великій князь, выслушавъ начало отвѣта, уразумѣлъ, что Іосифъ говоритъ не по его мысли и велѣлъ тотчасъ же перестать говорить. Іосифъ конечно замолчалъ. Изъ бесѣдъ съ великимъ княземъ поборникъ ереси вынесъ убѣжденіе, что Иванъ Васильевичъ «блюдется (т. е. остерегается) казнить еретиковъ».

Тогда же въ Москвѣ, Іосифъ свидѣлся съ своимъ владыкою Геннадіемъ, котораго наконецъ вызвали въ Москву на соборъ.

Какъ въ 1490 году епископы, собранные для хиротоніи митрополита Зосимы, долго не разъѣзжались, имѣя въ виду другія церковныя дѣла, такъ и теперь они, окончивъ соборъ о вдовыхъ попахъ, устроили новый (6-го августа) по вопросу о невзиманіи мзды съ священнослужителей при поставленіи ихъ. Такимъ образомъ, защищаясь отъ еретиковъ, церковь наша обратила вниманіе на вкоренившіяся и вошедшія въ обычай злоупотребленія.

Геннадій пробылъ въ Москвѣ болѣе двухъ мѣсяцевъ и въ сентябрѣ возвратился въ Новгородъ. Вопросъ о ересяхъ на время оставленъ былъ въ сторонѣ: другіе церковные вопросы заслонили его.

---

[170]) 10, 28.

Іосифъ возвратился въ свой «Іосифовъ» тотчасъ послѣ собора о вдовыхъ попахъ. Онъ не участвовалъ на соборѣ 6-го августа. Этою же осенью (въ сентябрѣ) хоронилъ онъ у себя въ обители тѣло умершаго на его рукахъ князя Рузскаго Ивана, младшаго сына Бориса Васильевича. Смерть эта и одновременная съ нею смерть княгини — матери [171]) увеличили средства монастыря. Въ сентябрѣ же великій князь, сопровождаемый всѣми дѣтьми своими, отправился на богомолье къ Сергію и въ нѣкоторые монастыри земли Ростовской.

Іосифъ Волоцкій съ своей стороны помнилъ обѣщаніе, или скорѣе, порывъ Ивана Васильевича послать по городамъ отыскивать еретиковъ; но прошло болѣе года и обѣщаніе не сбывалось. Еретики были на свободѣ, ересь все еще распространялась по немногу по городамъ и селамъ. Геннадій, во время своего долгаго пребыванія въ Москвѣ, не воспользовался присутствіемъ тамъ многихъ епископовъ и не возбудилъ вопроса о преслѣдованіи еретиковъ. Онъ уже не преслѣдовалъ ихъ и въ Новгородѣ, гдѣ все еще находился еретикъ архимандритъ Кассьянъ, присланный изъ Москвы въ Юрьевъ монастырь, по проискамъ еретиковъ, или скорѣе по ходатайству Ѳедора и брата его — Волка, Курицыныхъ.

Посланіе къ архимандриту Митрофану [172]).

Весною 1504 года Іосифъ написалъ посланіе къ духовнику великаго князя архимандриту Андрониковскому Мит-

---

[171]) Ак. Арх. экс., т. I, стр. 484. П. С. Р. Л., т. IV, стр. 276 и т. VI, стр. 49 (по списку Царскаго) см. и выше стр. 43.

[172]) См. въ Источникахъ, сборникъ V. Намъ извѣстно о существованіи этого памятника въ 4-хъ спискахъ XVI вѣка.

рофану [173]). Послѣ обычнаго привѣтствія, которымъ обыкновенно начинались посланія (Государя нашего великаго князя Ивана Васильевича всея русіи духовнику, господину архимандриту Андроникова монастыря Митрофану, грѣшный чернецъ Іосифъ, нищій твой, господине, челомъ бью), Іосифъ пересказываетъ свиданіе свое съ Иваномъ Васильевичемъ (см. выше) и въ слѣдъ за тѣмъ говоритъ, что нѣтъ пользы въ томъ, что государь на словахъ испросилъ прощеніе за послабленіе ереси, а на дѣлѣ не ревнуетъ о вѣрѣ, тогда какъ ему, государю, извѣстны скверныя дѣла еретиковъ. Разсказавъ вкратцѣ о ихъ кощунствѣ и иконоборствѣ, Іосифъ обязываетъ духовника государева заботиться о искорененіи ереси: «Ино, господине, тебѣ о томъ государю великому князю пригоже, да и должно поминати. Будетъ государь во многихъ дѣлѣхъ царскихъ позабылъ того дѣла, ино, господине, ты не забуди, и въ томъ дѣлѣ государя побреги, чтобы на него Божій гнѣвъ не пришелъ за то, да и на всю нашу землю; занеже, господине, за царское согрѣшеніе Богъ всю землю казнитъ». Пересказавъ свое второе свиданіе съ великимъ княземъ, когда послѣдній задалъ ему вопросъ о томъ, слѣдуетъ ли казнить еретиковъ, Іосифъ вновь убѣждаетъ духовника напоминать государю о томъ, какъ благочестивые цари по-

---

[173]) Митрофанъ былъ духовникомъ вел. князя Ивана Васильевича до самой смерти этого послѣдняго: «А у сей моей душевные грамоты сидѣлъ отецъ мой духовной Ондрониковской архімандритъ Митрофанъ. (Собр. Гос. гр. и дог., т. I, № 144. Духовная вел. кн. Ивана Васильевича 1504 г.).

ступали съ еретиками и тутъ же самъ приводитъ въ примѣръ и назиданіе случаи жестокаго преслѣдованія еретиковъ (отсѣченіе головы, двѣсти ранъ ремнемъ, урѣзыванье языковъ).

За неисполненіе своей обязанности Іосифъ угрожаетъ Митрофану страшнымъ гнѣвомъ Божіимъ. Обязанность же Митрофана, по мнѣнію Іосифа, состоитъ въ томъ, чтобы докучать государю о еретикахъ: пусть для Божьяго дѣла онъ оставитъ всѣ дѣла: «занеже Божіе дѣло всѣхъ нужнѣе». Въ заключеніе всего Іосифъ проситъ Митрофана написать ему о томъ, каково будетъ о томъ «государское попеченіе».

Въ посланіи къ Митрофану Іосифъ открыто высказалъ свое мнѣніе, что еретиковъ надо казнить, и тутъ же подобралъ рядъ примѣровъ истребленія еретиковъ по распоряженію благочестивыхъ царей восточныхъ.

Мнѣніе о томъ, что надо казнить еретиковъ, высказывалъ и Геннадій въ посланіи своемъ къ митрополиту Зосимѣ; причемъ онъ приводилъ въ примѣръ «Шпанскаго короля». О введеніи инквизиціи Фердинандомъ Католикомъ, разсказывалъ Геннадію посолъ Цесарскій, при проѣздѣ черезъ Новгородъ. При первомъ розыскѣ Геннадій довѣрялъ покаянію еретиковъ и только не раскаянныхъ отдавалъ на судъ гражданской власти. Когда послѣ перваго собора (1490 года) еретики присланы были къ Геннадію, онъ вздумалъ учредить въ Новгородѣ нѣчто подобное тому о чемъ ему съ сочувствіемъ, повѣствовали католики. Онъ устроилъ позорный въѣздъ еретиковъ въ Новгородъ, причемъ на каждомъ изъ нихъ подобно тому, какъ и на жертвахъ инквизиціи была надпись: «се есть сатанино воинство»!

И хотя еретики не были сожжены, но за то были сожжены вѣнцы на ихъ головахъ. Иные изъ нихъ умерли послѣ того въ заключеніи. Попъ Денисъ умеръ черезъ мѣсяцъ послѣ пытки въ страшныхъ страданіяхъ. Умеръ также и чернецъ Захаръ, главный врагъ Геннадія. Истребивъ такимъ образомъ главныхъ враговъ своихъ, Геннадій болѣе не преслѣдовалъ ереси. Дѣятельность его съ самого 1492 года имѣетъ уже новый характеръ: онъ хочетъ мѣриться съ еретиками, имѣть въ борьбѣ съ ними равное оружіе. Еретики Новогородскіе имѣли, хотя отрицательное, но тѣмъ не менѣе несомнѣнное вліяніе на архіепископа. У нихъ была въ рукахъ Библія. Онъ заботится о полной Библіи и о другихъ книгахъ, на авторитетъ которыхъ они ссылались. Захаръ чернецъ, какъ мы видѣли выше, нападалъ на обычай ставить священниковъ по мздѣ. Геннадія мы видимъ дѣятелемъ на соборѣ 6-го августа 1503 г. Забота объ училищахъ и сознательное недовольство современнымъ состояніемъ духовенства служатъ лучшимъ свидѣтельствомъ просвѣщенной дѣятельности этого іерарха.

Іосифъ Волоцкій писалъ противъ еретиковъ съ тѣмъ, чтобы въ конецъ разбивать ихъ мнѣнія, а не состязаться съ ними. Геннадій въ нежеланіи казнить еретиковъ, въ послабленіи имъ видѣлъ опасность для православія; онъ строго обыскивалъ еретиковъ и изобрѣлъ для нихъ небывалую казнь. Но онъ не оправдывалъ себя за такой образъ дѣйствій, не доказывалъ отъ свящ. писанія законность казни. Другаго ничего съ ними нельзя сдѣлать, какъ казнить самыхъ безчинныхъ—далѣе этой практической мысли Геннадій не шелъ

Положеніе Іосифа Волоцкаго въ этомъ дѣлѣ было со-

всѣмъ другое. Въ то время, какъ ему открылась возможность дѣйствовать съ успѣхомъ въ Москвѣ, онъ столкнулся тамъ же съ противуположнымъ воззрѣніемъ на преслѣдованіе еретиковъ. Великій князь остерегался казнить ихъ, не смотря на то, что раскаявался въ своихъ грѣхахъ. Но не одинъ великій князь Иванъ Васильевичъ былъ противуположнаго мнѣнія съ Іосифомъ, который въ то время уже ознакомился съ своими противниками по вопросу о монастырскомъ владѣніи и по вопросу о вдовствующихъ попахъ. Противниками его и въ томъ и въ другомъ вопросѣ были, какъ уже было сказано, монахи скитскаго направленія.

Такъ какъ возможность пустынножительства представлялась скорѣе всего на сѣверѣ, въ непроходимыхъ мѣстахъ Вологодскихъ, въ пустынныхъ странахъ Бѣла-озера, то охотники до пустыннаго жительства и шли болѣе всего на сѣверъ. По монастырямъ дальняго сѣвера распространялось это новое, занесенное съ Аѳона, скитское направленіе. Представители этого направленія Нилъ Сорскій и новый ученикъ его, князь Вассіанъ Косой были противоположнаго съ Іосифомъ мнѣнія по вопросу о владѣніи монастырскомъ. Мнѣніе ихъ распространилось по Вологодскимъ и Бѣлозерскимъ монастырямъ, слывшимъ въ Москвѣ подъ общимъ именемъ «Заволжскихъ».

Іосифъ могъ думать, что мнѣніе о неприличіи казнить еретиковъ раздѣляется многими и вотъ онъ рѣшился, вмѣстѣ съ требованіемъ казни, доказывать примѣрами изъ священнаго писанія законность самой казни.

Самому великому князю онъ успѣлъ только указать на одно выраженіе апостола Павла. Въ посланіи къ Митрофану, духовнику государеву, онъ представилъ рядъ примѣровъ

изъ церковной исторіи о томъ, какъ благочестивые цари еретикамъ отсѣкали головы. Когда же и это посланіе не оказало желаннаго дѣйствія, Іосифъ пріискалъ изъ библейской исторіи и изъ жизни апостоловъ примѣры того, какъ надо поступать съ еретиками.

Посланіе къ вел. князю Василію о еретикахъ и отвѣтъ на него Заволжскихъ старцевъ [174]).

Эти новые примѣры предложилъ Іосифъ въ посланіи къ великому князю Василію Ивановичу, который издавна прилежалъ къ церковнымъ дѣламъ и уже былъ въ то время великимъ княземъ и наслѣдникомъ престарѣлаго Ивана.

На это посланіе сохранился отвѣтъ Заволжскихъ старцевъ, авторомъ котораго могъ быть Вассіанъ Патрикѣевъ. Разсмотримъ оба памятника вмѣстѣ.

Іосифъ пишетъ: «грѣшника или еретика руками убити или молитвою едино есть». Старцы отвѣчаютъ: «кающихся еретиковъ церковь Божія пріемлетъ простертыми дланьми. Грѣшныхъ ради Сынъ Божій пріиде бо и спасти погибшихъ». Іосифъ продолжаетъ: Моисей скрижали разбилъ»; старцы возражаютъ на это: «Моисей скрижали руками разбилъ, то тако есть; но егда Богъ хотя погубити Израиля, поклонишась тельцу, тогда Моисей сталъ впреки Господеви: аще сихъ погубиши, то мене прежде сихъ погуби, и Богъ не погуби Израиля Моисея ради». На другіе примѣры строгости, приводимые Іосифомъ изъ ветхозавѣтной исторіи, старцы отвѣчаютъ: «аще жь

---

[174]) Издано въ Древн. Рос. Впвл., т. XVI, стр. 424. Отвѣтъ Заволжскихъ старцевъ, тамъ же.

ветхій законъ тогда бысть, намъ же въ новѣй благодати яви владыко христолюбный союзъ, еже не осудити брату брата: не судите и не осуждени будете». Примѣръ жены прощенной Спасителемъ: «тако кійждо пріиметъ отъ Бога по дѣломъ въ день судный. Аще ты повелѣваеши, о Іосифе! брату брата согрѣшивша убити, то скорѣе и суботство будетъ и вся ветхаго закона, ихъ же Богъ ненавидитъ». Іосифъ приводитъ въ примѣръ апостола Петра, разбившаго молитвою Симона волхва, и Льва, епископа Катанскаго, сжегшаго своей епитрахилью Ліодора, на что старцы ему возражали: «А Петръ апостолъ Симона волхва разби, понежъ прозвася Сыномъ Божіимъ прелукавый злодѣй, при Неронѣ царѣ, и тогда достойный судъ пріятъ отъ Бога за превеликую лесть и злобу. И ты, господине Іосифе, сотвори молитву, да иже недостойныхъ еретикъ или грѣшниковъ пожретъ ихъ земля» и далѣе: «А ты, господине Іосифе, почто не испытаеши своея святости, не связалъ архимандрита Касьяна своею мантіею, донелѣ жь бы онъ сгорѣлъ, а ты бы въ пламени его держалъ, а мы бъ тебя, яко единаго отъ трехъ отроковъ — изъ пламени изшелъ, да пріяли. Поразумѣй, господине, яко много разни промежъ Моисея и Иліи, и Петра и Павла апостоловъ, да и тебя отъ нихъ».

Тринадцатое слово Просвѣтителя.

Послѣ того Іосифъ написалъ сочиненіе на ересь Новгородскихъ еретиковъ, глаголющихъ, яко не подобаетъ осужати ни еретика, ниже отступника. Здѣ же имать сказаніе отъ божественныхъ писаній, яко подобаетъ

еретика и отступника не токмо осужати, но и проклинати, царемъ же и княземъ и судьямъ подобаетъ сихъ и въ заточеніе посылати и казнямъ лютымъ предавати. Это сочиненіе въ послѣдствіи вошло въ «Просвѣтитель» какъ 13-е его слово.

Изъ одного оглавленія слова видно, что Іосифъ приписываетъ самимъ еретикамъ происхожденіе мнѣнія о пощадѣ еретиковъ. Они послѣ всѣхъ своихъ злыхъ поступковъ, пишетъ Іосифъ, убоявшись православныхъ, стали распространять мнѣнія о томъ, что не подобаетъ осуждать еретика и мнѣніе свое подтверждали текстомъ Евангельскимъ: «не осуждайте, да не осуждени будете» и словами св. Іоанна Златоуста, о томъ, что еретиковъ нельзя убивать.

На свидѣтельство евангельскаго текста Іосифъ не отвѣчаетъ прямо, а предлагаетъ тому, кто бы хотѣлъ уразумѣть это слово Спасителя, обратиться къ 39-му слову «добрѣйшаго и высочайшаго препод. отца нашего Никона», который «въ своей велицѣй книгѣ собралъ о томъ свидѣтельства изъ писаній разныхъ св. отцевъ». Ученіе же Іоанна Златоуста Іосифъ разбираетъ въ подробности и выводитъ изъ него заключеніе въ свою пользу. Вотъ вкратцѣ то, что онъ выводитъ изъ ученія Златоуста: Если еретикъ и невѣрный никому не приноситъ вреда, изучая себѣ въ тихомолку повѣсти изъ какого нибудь травника, то пастыри и учители должны съ нимъ поступать со смиреніемъ и кротостію. Если же еретики захотятъ погубить стадо Христово и начнутъ распространять свое ученіе, то не только слѣдуетъ ненавидѣть ихъ, но осуждать, проклинать и наносить имъ раны: рука, наносящая язву еретику, тѣмъ самымъ освящается.

Воспользовавшись напередъ тѣми мѣстами изъ Златоуста, гдѣ этотъ пастырь воинствующей церкви выказываетъ ревность о Богѣ, совѣтуя вооружаться на хулителей имени Христова, Іосифъ наконецъ разбираетъ и то мѣсто, на которое ссылались его противники.

Златоустъ сказалъ: «недостоитъ намъ убивати еретикы». Іосифъ объясняетъ это мѣсто такимъ образомъ: главная мысль заключается въ словѣ намъ, т. е. епископамъ, священникамъ и инокамъ не должно этого дѣлать самимъ. Если бы Златоустъ говорилъ тутъ же о царяхъ и судіяхъ земскихъ, то онъ не сказалъ бы «намъ».

За тѣмъ Іосифъ переходитъ къ изложенію обязанностей царей, князей и судей земскихъ, которымъ св. апостолы и преподобные отцы повелѣли карать злодѣевъ. — Тѣ, которые учили не щадить еретиковъ, говорили противъ вмѣшательства духовныхъ лицъ въ гражданскій судъ. Іосифъ ополчается противъ такого мнѣнія, и примѣрами св. мужей доказываетъ, что духовнымъ лицамъ слѣдуетъ осуждать еретиковъ и по осужденіи отдавать ихъ на казнь гражданской власти. И если духовные не должны убивать еретиковъ руками, то вмѣсто того могутъ убивать ихъ однимъ словомъ своимъ, подобно тому, какъ апостолъ Петръ словомъ поразилъ Ананію, какъ Левъ епископъ Катанскій сказалъ слово — и сгорѣлъ огнемъ Ліодоръ.

Это послѣднее положеніе Іосифа вызвало насмѣшку Васіана въ полемическомъ посланіи къ Іосифу: «а ты бы архимандрита Кассьяна своею мантіею связалъ и держалъ бы его въ пламени, а мы бы тебя приняли вышедшаго изъ пламени, какъ одного изъ трехъ отроковъ» [175]).

[175]) Древн. росс. Вивл., т. XVI, стр. 424.

Но доводы Іосифа и приведенные имъ примѣры благочестивыхъ царей Греческихъ подѣйствовали на того, кто по матери были прямой потомокъ послѣднихъ царей Византіи. Василій Ивановичъ понялъ Іосифа и вмѣстѣ съ тѣмъ и тѣ царскія обязанности, о которыхъ ему писалъ Іосифъ. Послѣдній же зналъ какую силу имѣлъ великой князь Василій у отца, уже ослабѣвшаго тѣломъ и духомъ.

Состоялся наконецъ соборъ, созванный въ Москвѣ въ декабрѣ 1504 года. На соборѣ присутствовали Симонъ митрополитъ и епископы подъ предсѣдательствомъ самаго Василія Ивановича [176]).

Но на соборѣ не было того, кто первый открылъ ересь и по чьему настоятельному требованію былъ созванъ первый соборъ на еретиковъ, при митрополитѣ Зосимѣ, въ 1490 году. Геннадій въ то время былъ лишенъ своего престола и какъ бы въ заключеніи пребывалъ въ Чудовѣ, гдѣ былъ когда-то архимандритомъ. Въ Петрово говѣнье въ іюлѣ того же самого года, Геннадій былъ во второй разъ вызванъ въ Москву и тамъ лишенъ архіепископства за то, что будто бы нарушилъ постановленіе прошлогодняго собора (гдѣ однако онъ самъ былъ дѣятельнымъ лицомъ), будто бы взялъ мзду, по совѣту любимца своего дьяка Гостепкова. По крайней мѣрѣ лѣтописецъ такъ объясняетъ причину сведенія Геннадія. (Архіепископъ Филаретъ видитъ въ этомъ обвиненіи дѣло враговъ Геннадія).

Обыскали еретиковъ, осудили знатныхъ и москвичей, и новгородцевъ, переселившихся въ Москву еще во время митрополита Геронтія. Но какую же было изобрѣсти казнь

---

[176]) П. С. Р. Л., т. IV, стр. 278.

на хулителей имени Божьяго? Надо было изобрѣсти примѣрную и ужасную кару. Въ памяти многихъ была казнь Матіаса ляха, толмача латинскаго и князя Лукомскаго, сожженныхъ въ 1493 г. на Москвѣ рѣкѣ, въ клѣткѣ, за посягательство на жизнь самодержца [177]). Свершить такую же казнь съ врагами Божьими казалось всего приличнѣе. Дьяка Волка Курицына, Ивана Максимова и какого-то Митю Пустоселова сожгли въ клѣткахъ. Некраса Рукавова, по отрѣзаніи языка, отослали въ Новгородъ и тамъ сожгли вмѣстѣ съ архимандритомъ Касьяномъ, братомъ Касьяна Ивашкою Самочернымъ, и многими другими [178]).

Остальныхъ еретиковъ, по всей вѣроятности такихъ, которыхъ нельзя было обвинить въ иконоборствѣ и хуленіи святыни, разослали по монастырямъ. Въ числѣ послѣднихъ былъ и еретикъ Семенъ Кленовъ, котораго вмѣстѣ съ его еретическими книгами послали въ монастырь Іосифа.

Это послѣднее распоряженіе исходило отъ воли великаго князя — отца. И вотъ ему-то, Ивану Васильевичу, написалъ Іосифъ, лишь только привезли къ нему Кленова, посланіе.

Посланіе къ великому князю Ивану Васильевичу на еретика Кленова [179]).

---

[177]) П. С. Р. Л., т. IV, стр. 162 и т. VIII, стр. 225.

[178]) П. С. Р. Л., т. VI, стр. 49 и 244 и т. VIII, стр. 244.—Не задолго до казни Волкъ Курицынъ упоминается, какъ владѣтель селъ и деревень не подалеку отъ Москвы. (Собр. Гос. гр. и дог., т. I, стр. 371). Въ библіотекѣ Моск. дух. академіи находится рукопись «Мѣрило праведное — письма Ивана Волка Курицына. Судьба Ѳедора Курицына неизвѣстна. Полагаютъ, что онъ не дожилъ до собора 1504 года. Сынъ его Аѳанасій былъ въ послѣдствіи также дьякомъ, при великомъ князѣ Васильѣ Ивановичѣ».

[179]) См. въ Источникахъ, сборникъ II, л. 205.

Посланіе это написано просто и не витіевато. Оно не растянуто и не снабжено примѣрами изъ исторіи церкви и текстами изъ святыхъ отцевъ. Іосифъ упрекаетъ великаго князя за то, что онъ прислалъ въ монастырь къ нему «еретика Семена Кленова и его рѣчи еретическія написаны, что онъ мудрствовалъ»—говоритъ, что и вообще не должно еретиковъ разсылать по обителямъ и тѣмъ дѣлать пользу міряпамъ и гибель инокамъ. На всѣхъ соборахъ еретиковъ, по проклятіи ссылали въ заточеніе. Кто же изъ нихъ хочетъ принести покаяніе, тотъ можетъ это сдѣлать и въ темницѣ. Въ концѣ Іосифъ прибавляетъ, что нельзя вѣрить покаянію нынѣшнихъ еретиковъ, которые не приносили его до тѣхъ поръ, пока ихъ не устрашили казни.

Вскорѣ появилось новое посланіе отъ Заволжскихъ старцевъ, въ которомъ доказывалось, что не слѣдуетъ разыскивать и истязать еретиковъ въ томъ случаѣ, если они держатъ ересь въ тайнѣ, не распространяя и не обнаруживая ея ничѣмъ. Въ этомъ же посланіи доказывалось и то, что еретика и отступника, если таковой принесетъ покаяніе, слѣдуетъ впускать въ церковь и даже допускать къ причащенію Божественныхъ таинъ. Тутъ же опровергалось мнѣніе Іосифа о безпощадной строгости къ еретикамъ. Это «любопрепирательное посланіе», какъ его называетъ Іосифъ, не дошло до насъ. Свидѣтельства о его содержаніи имѣемъ въ отвѣтномъ посланіи къ старцамъ, которое носитъ названіе — *Посланія къ старцамъ о повиновеніи соборному опредѣленію* [180]).

Въ немъ Іосифъ доказываетъ старцамъ: что они пишутъ

---

[180]) См. въ Источникахъ, сборникъ подъ № V.

не отъ божественнаго писанія; что еретиковъ слѣдуетъ разъискивать (inquirere); вышытывать отъ нихъ признанія въ ереси въ случаѣ же надобности прибѣгать къ благоразумной хитрости. Въ примѣръ послѣдняго онъ приводитъ Флавіана, патріарха Антіохійскаго, который «своимъ богопремудростнымъ художьствомъ и богонаученымъ коварствомъ» открылъ и посрамилъ Мессаліанскую ересь. Позвалъ къ себѣ онъ ересеначальника, именемъ Адельфія, посадилъ его возлѣ себя и сталъ просить отъ него духовной помощи и совѣта. Адельфій, бесѣдуя съ Флавіаномъ, «потонку исповѣдалъ» свою ересь.

Доказавъ необходимость розыска, Іосифъ вооружается противъ мнѣнія о допущеніи еретиковъ въ церковь и къ причастію: «что есте писали къ намъ о томъ что писано въ толкованіи, еже отъ Іоанна, святаго Евангелія, зачало 45: еретикъ убо, егда исповѣсть ересь ту, абіе даютъ ему общеніе святыхъ таинъ». Іосифъ приводитъ и самъ другое свидѣтельство (изъ Іоанна Лѣствичника) о томъ, что еретиковъ можно допускать къ причащенію св. таинъ, послѣ принесеннаго ими покаянія,—но еретиковъ, а не отступниковъ. Тутъ Іосифъ объясняетъ разницу между еретикомъ, вѣрующимъ во Христа и случайно зараженнымъ нѣкоторою ересью, и отступникомъ, рожденнымъ въ православной вѣрѣ и отступившемъ отъ нея въ зрѣломъ возрастѣ. Если же отступникъ принесетъ покаяніе, то ему слѣдуетъ, по Василію Великому, всю жизнь плакать и не причащаться св. таинъ, а, по Григорію Нисскому, онъ долженъ молиться особо, не вмѣстѣ съ вѣрными; причаститься же св. таинъ онъ можетъ только въ предсмертной болѣзни, когда нѣтъ надежды на выздоровленіе. Естественно, что

тутъ Іосифу было необходимо убѣдить своихъ читателей въ томъ, что новогородскіе еретики — не только еретики, но и отступники. И вотъ онъ переходитъ къ разсказу о появленіи и распространеніи ереси жидовствующихъ, сперва въ Новгородѣ, а потомъ въ Москвѣ. Съ начала разсказъ тотъ же, что и въ «сказаніи о новоявльшейся ереси», только гораздо сжатѣе. Потомъ къ нему прибавлены свѣдѣнія о томъ, что случилось послѣ перваго собора о еретикахъ: какъ Геннадій далъ имъ ослабу, какъ они разнесли свое ученіе по городамъ и селамъ; какъ стараніемъ Ѳедора Курицына и брата его Волка въ помощь еретикамъ новогородскимъ былъ поставленъ въ архимандриты Юрьева монастыря еретикъ Кассьянъ; какъ стали еретики собираться около этого Кассьяна и брата его Самочернаго и какъ вновь стали они чинить скверныя дѣла и возобновили ругательства надъ крестомъ и иконами. При этомъ Іосифъ обвиняетъ еретиковъ въ томъ самомъ, въ чемъ философъ обвинялъ Владиміру Святому мусульманъ, въ «повѣсти временныхъ лѣтъ».

«И никто же убо да зазритъ ми», пишетъ Іосифъ, «яко о таковыхъ дѣлѣхъ еретическихъ написахъ. Тако бо и древніи святіи отци наши творяху». Онъ поименовываетъ тѣхъ изъ нихъ, которые описывали скверныя дѣла, современныхъ имъ еретиковъ.

Кромѣ отступничества и гнусныхъ дѣлъ оскорбленія святыни, Іосифъ обвиняетъ еретиковъ въ притворствѣ и нераскаянности. Тридцать три года прошло, говоритъ онъ, со времени появленія ереси, и за все это время ни одинъ изъ нихъ не принесъ искренняго покаянія. Тѣ, которыхъ покаянію повѣрили, послѣ перваго собора усилили свое не-

честіе. Сверхъ того еретики привели въ жидовство и прельстили безчисленное множество православныхъ.

Такими обвиненіями Іосифъ доказываетъ необходимость, въ силу которой былъ созванъ второй соборъ на еретиковъ, состоявшійся по его словамъ: «въ лѣто 7013, егда благовѣрный великій князь Иванъ Васильевичъ всея Руси и сынъ его Василій Ивановичь всея Руси съ нашимъ смиреніемъ и со всѣми святители и со всѣмъ освященнымъ соборомъ повелѣша испытаніе творити о еретицѣхъ».

Выраженіе: «съ нашимъ смиреніемъ» не могло относиться къ Іосифу. Что Іосифъ писалъ посланіе это—несомнѣнно, но онъ могъ писать его не отъ себя, а отъ имени митрополита. Онъ вездѣ употребляетъ мы и наше, какъ то и слѣдовало въ соборномъ посланіи.

Послѣдняя часть посланія состоитъ изъ увѣщанія старцевъ оказать повиновеніе соборному опредѣленію, не считать его погрѣшительнымъ, причемъ есть ссылка на Никона Черногорца, такъ часто приводимаго Іосифомъ въ примѣръ. Въ противномъ случаѣ онъ угрожаетъ старцамъ отлученіемъ отъ причащенія св. таинъ, чѣмъ и оканчивается посланіе.

Слова Просвѣтителя четырнадцатое, пятнадцатое и шестнадцатое, послѣднее.

На тему этаго посланія Іосифъ составилъ три послѣднія слова Просвѣтителя, приписавъ въ нихъ мнѣнія о пощадѣ еретиковъ самимъ же еретикамъ.

Содержаніе 14 и 15 словъ Іосифа на еретиковъ новогородскихъ тоже самое, что и содержаніе посланія о повиновеніи соборному опредѣленію, но только съ нѣкоторыми до-

бавленіями и съ выпущеніемъ выраженій, относящихся прямо къ старцамъ и касающихся ихъ «любопрепирательнаго посланія.»

Въ 14-мъ словѣ доказывается необходимость дѣлать розыскъ еретикамъ. Оно разнится отъ посланія менѣе, чѣмъ 15-е слово, гдѣ по поводу вопроса о допущеніи еретиковъ къ причастію объяснена разница не только между еретиками и отступниками, но и между послѣдователями различныхъ ересей [181]). При свѣдѣніяхъ о нечестіи новогородскихъ еретиковъ разсказываются поступки Алексѣйки Костева, попа Наума, Макара діакона и другихъ, чего нѣтъ въ посланіи.

Въ 14-мъ словѣ пропущенъ разсказъ о появленіи еретиковъ въ Новгородѣ и вмѣсто него Іосифъ предлагаетъ читателю прочесть слово «еже въ началѣ сея книги написано есть, ему же написаніе сице имать: сказаніе о новоявльшейся ереси и т. д. въ томъ убо словѣ о сей ереси написано есть пространно даже до лѣтъ, въ нихже бысть Зосима митрополитъ.»

Доказывая нераскаянность еретиковъ, Іосифъ говоритъ, что 34 лѣта отступники пребывали въ отверженіи. Мы видѣли, что онъ считаетъ начало ереси отъ 6979. Такимъ образомъ опредѣляется время появленія слова 15-го, а именно — 7013 г. (1505).

Слово 16-е и послѣднее развиваетъ мысль о томъ, что нельзя принимать вынужденное покаяніе отъ еретиковъ, осужденныхъ на казнь. Въ этомъ словѣ изложены обязанности гражданскихъ властителей по отношенію къ еретикамъ.

---

[181]) Просвѣтитель, стр, 565 и 566.

Главная мысль слова въ томъ, что не нашлось врачества для еретиковъ, почему ихъ и нужно искоренить; покаяніе ихъ не добровольное, а вынужденное; святые отцы заповѣдали царямъ и князьямъ — предавать еретиковъ «лютымъ казнямъ и смертемъ». Если же кто скажетъ, что казнь дѣло гражданскихъ законовъ, что объ этомъ писано въ гражданскихъ законахъ, а не у святыхъ отцевъ, тотъ пусть прочтетъ тринадцатое слово, писанное въ этой книгѣ, и тогда узнаетъ онъ о гражданскихъ законахъ, «яко подобни суть пророческимъ и апостольскимъ и святыхъ отецъ писаніямъ». Затѣмъ Іосифъ объясняетъ, что есть покаяніе истинное, и противополагаетъ его покаянію новгородскихъ еретиковъ, которые, получивъ ослабу, снова возвратились къ ереси. Объясняя истинное покаяніе, авторъ приводитъ такого рода примѣры: одинъ пресвитеръ закопался въ ровъ и обложилъ себя веригами желѣзными; Мартинъ затворился въ пещерѣ и ногу приковалъ къ стѣнѣ веригою желѣзною. Въ примѣръ того, какъ надо поступать съ еретиками, приводитъ царей греческихъ: Ѳеодосія, Маркіана, Іустина, Константина, внука Ираклиева, какъ каждый изъ нихъ поступалъ съ еретиками (темницы, ссылка, проклятіе). «И кто убо попеченіе имѣя о православнѣй христіанствѣй вѣрѣ якоже великій равноапостольный царь Константинъ не точію въ заточеніе и въ темница осужаше, но и мечемъ посѣщи повелѣ всѣхъ невѣрующихъ во святую единосущную Троицу». Примѣръ царицы Ѳеодоры и Андроника Палеолога, искоренившихъ еретиковъ заточеніемъ; но ослаба послѣдняго снова воскресила ересь. За тѣмъ авторъ вспоминаетъ нашихъ стригольниковъ, хотя въ «Сказаніи» и говорилъ, что до «жидовствующихъ», до

прихода Схаріи не было на Руси еретиковъ[182]). «Нѣкто бо бысть Карпъ, художьствомъ стригольникъ, живый во Псковѣ. Сей убо окаянный ересть состави скверну же и мерзку, якоже и вси видятъ, и мнози отъ православныхъ послѣдоваша ереси той» пока архіепископъ Суждальской не привезъ изъ Царьграда посланіе, отъ патріарха, во Псковъ, къ посадникамъ, чтобы они попеклись о искорененіи ереси—«и всѣхъ стригольниковъ въ темницу ввергоша даже до конца живота ихъ. И тако искоренися прелестная оная ересь». Такъ и державный великій князь повелѣлъ проклясть еретиковъ и по проклятіи посадить въ темницу: тамъ они ужасно окончили жизнь свою и никого изъ православныхъ не прельстили. Другіе стали каяться, державный повѣрилъ ихъ покаянію и далъ имъ ослабу, и они «много неизреченна зла сотвориша и многи отъ православныхъ христіанъ въ жидовство отведоша и тщатся сотворити такоже, якоже древніи еретицы, иже погубиша многія страны и царства великая». Ясно, что по мнѣнію Іосифа ересь «жидовствующихъ» угрожала гибелью всей русской землѣ. Мысль эту Іосифъ развиваетъ доказательно ниже. Онъ повѣствуетъ о томъ, какъ еретики погубили царства: Арменьское и Ефіопьское, и какъ великое царство Римьское, девять сотъ лѣтъ пребывавшее въ православіи, впало въ ересь латынскую послѣ того, какъ пришедшіе «отъ западныхъ странъ люди» прельстили православныхъ: «Во

---

[182]) Въ Рустѣй же земли—еретика или злочестива нигдѣ же никто видѣлъ есть. Просвѣт., стр. 43.

многая же лѣта великое царство римьское и вси царства и страны, иже подъ римьскимъ царствомъ, отступиша отъ соборныя и апостольскія церкви и отъ православныя христіанскія вѣры». Также и великая Русская земля пять сотъ лѣтъ пребывала въ православной вѣрѣ, пока дьяволъ не привелъ сквернаго и помраченнаго еврея въ великій Новгородъ, «якоже прежде речено бысть о семъ». Затѣмъ Іосифъ доказываетъ, что еретики его времени хуже всѣхъ другихъ еретиковъ потому, что тайно распространяя свое ученіе, людямъ твердымъ въ православіи кажутся православными и для виду проклинаютъ своихъ же единомышленниковъ. «И таковаго ради пронырства же и діявольскаго лукавства, многія душа погубиша».

«Царства: армянское, ефіопское и римское великое царство погибли небреженія ради тогдашнихъ православныхъ царей и святителей, и тіи убо царіе и святители осуждени имутъ быти на страшнѣмъ судищи Христовѣ». Такого рода положеніе ставитъ Іосифа въ необходимость прочесть урокъ царямъ и пастырямъ, напомнивъ имъ ихъ великую отвѣтственность. Въ назиданіе царямъ онъ приводитъ то, что пишетъ равноапостольный царь Константинъ (?) объ обязанностяхъ царей и князей, гдѣ, между прочимъ, говорится такъ: «бози бо есте и сынове Вышняго, блюдитеся же, да не будете сынове гнѣву и во пса мѣсто сведени будете во адъ», и далѣе: «васъ бо Богъ въ себе мѣсто посади на престолѣ своемъ... царь убо естествомъ подобенъ есть всѣмъ человѣкомъ, властію же подобенъ есть вышнему

Богу» [183]). Вслѣдъ за этимъ приводятся слова греческаго царя Іустина изъ Номоканона (главы 6-й) о томъ, какъ слѣдуетъ епархамъ поступать съ еретиками. Строгимъ наставленіемъ пастырямъ церкви оканчивается 16-е слово и съ тѣмъ вмѣстѣ и самый «Просвѣтитель».

---

[183]) «Бози бывше измрете и во пса мѣсто во адъ сведени будете, по Ефрему» — такъ сказано въ наказаніи княземъ, иже даютъ волость и судъ не богобойнымъ и лукавымъ мужемъ, (Памятники старинной русской литературы вып. IV). Вотъ готовый образчикъ тѣхъ понятій, на которыхъ воспитанъ Грозный.

ІОСИФЪ

и

АРХІЕПИСКОПЪ НОВГОРОДСКІЙ СЕРАПІОНЪ.

Черезъ десять мѣсяцевъ послѣ казни еретиковъ скончался великій князь Иванъ Васильевичъ и на престолъ великаго государства сѣлъ Василій Ивановичъ, котораго поборники ереси называли новымъ Константиномъ за строгость, съ какою онъ осудилъ еретиковъ.

Въ это время Іосифъ уже пользовался большимъ значеніемъ въ Москвѣ, гдѣ онъ нѣсколько разъ дѣйствовалъ съ полнымъ успѣхомъ на соборахъ и гдѣ теперь былъ государемъ тотъ, кто издавна держалъ его сторону. Въ первые мѣсяцы новаго царствованія младшій братъ и ученикъ Іосифа Вассіанъ Санинъ Симоновскій архимандритъ былъ возведенъ въ санъ архіепископа Ростовскаго и Ярославскаго и отнынѣ сталъ первымъ послѣ митрополита лицомъ въ средѣ тѣхъ іерарховъ, которые часто собирались въ Москвѣ для рѣшенія церковныхъ вопросовъ.

За то положеніе Іосифа у себя, на Волокѣ, было уже не то, что прежде. По сведеніи Геннадія съ архіепископскаго

престола Іосифъ пересталъ быть намѣстникомъ его по управленію всѣми окружными монастырями. Теперь ему предстояло ладить съ новымъ владыкою. 15-го января 1506 года былъ рукоположенъ въ Москвѣ въ архіепископа великаго Новгорода Серапіонъ, игуменъ Троице-Сергіевскій [184]). Государь всей Волоцкой земли благодѣтель и кумъ Іосифа князь Борисъ Васильевичъ давно уже умеръ. Умерла также и вдова его, княгиня Ульяна Михайловна, много усердствовавшая монастырю его, и въ одинъ годъ съ нею схоронилъ Іосифъ, въ стѣнахъ обители своей, сына ихъ и своего крестника, Ивана Борисовича, завѣщавшаго городъ Рузу и весь удѣлъ свой великому князю Московскому. На Волокѣ княжилъ со времени смерти Бориса Васильевича старшій сынъ его Ѳедоръ. Въ началѣ и Ѳедоръ былъ хорошъ къ Іосифу, онъ даже пожертвовалъ монастырю его село. Но вскорѣ отношенія Ѳедора къ Іосифу совершенно измѣнились.

Изъ житія Іосифа узнаемъ, что князь Ѳедоръ еще въ дѣтствѣ отличался запальчивостью и гнѣвнымъ характеромъ: въ припадкѣ бѣшенства онъ какъ-то нечаянно повредилъ себѣ языкъ и съ той поры сталъ заикаться [185]).

Изъ разсказа о постриженникѣ Іосифа—Епифаніи видно, что пиры князя Бориса, участникомъ которыхъ былъ Ѳедоръ, отличались часто необузданнымъ разгуломъ [186]). Жадный къ пріобрѣтеніямъ Борисъ Васильевичъ добывалъ себѣ богатства правдой и неправдой.

Когда, въ 1480 году, онъ въ союзѣ съ братомъ своимъ,

---

184) П. С. Р. Л., т. VIII, стр. 245 и т. III, стр. 147.

185) См. выше стр. 46—47.

186) Житіе писанное неизвѣстнымъ, стр. 49.

Андресмъ Васильевичемъ Младшимъ, двинулся съ войскомъ на Псковъ, то грабилъ и мучилъ не милосердно жителей этой области [187]). Князь Ѳедоръ, еще ребенокъ, былъ тогда при отцѣ. Съ возрастомъ княжичь не отставалъ отъ отца въ походахъ и при взятіи Новгорода самъ велъ полкъ.

По смерти отца, половина удѣла Волоцкаго отошла къ Ивану Борисовичу; Ѳедору Борисовичу не на что было тѣшить себя и людей своихъ. И вотъ князь захотѣлъ поживиться богатствомъ монастырей. Въ его удѣлѣ находились четыре обители, богатыя церковной казной и имѣньемъ постриженниковъ. Князь понемногу отобралъ церковную казну въ монастыряхъ Возмицкомъ, Селижаровскомъ и Левкѣевѣ [188]). Въ этихъ трехъ обителяхъ не было общежительнаго устава и каждый чернецъ имѣлъ свое добро при себѣ. Князь Ѳедоръ поотымалъ что успѣлъ у чернецовъ, и вскорѣ добрался и до монастыря Іосифова, гдѣ постригались знатные люди и куда несли съ собою свои достатки. Еще въ 1501 году князь Ѳедоръ взялъ у Іосифа въ займы шестьдесятъ рублей и въ слѣдъ за тѣмъ еще сорокъ. Онъ долго не дерзалъ посягнуть на святыню обители и оскорбить основателя, къ которому отецъ и мать его относились съ особеннымъ уваженіемъ. По смерти княгини матери (1503), Князь сталъ вмѣшиваться въ дѣла монастырскія, сталъ даромъ брать одно, за полъцѣны другое. Шесть лѣтъ прошло съ тѣхъ поръ, какъ Ѳедоръ Борисовичъ занялъ у монастыря деньги, но онъ не думалъ объ отдачѣ. Когда же Іосифъ прислалъ къ нему черница съ требованіемъ должныхъ денегъ,

---

[187]) П. С. Р. Л., т. V, стр. 39.

[188]) Посланіе Іосифа къ Кутузову.

то онъ хотѣлъ бить кнутомъ посланнаго — одного изъ старѣйшихъ братій обители, Герасима Черпаго (см. о немъ выше, стр. 25 и 34). Наконецъ явилось на помощь князю одно духовное лицо, а именно архимандритъ Возмицкаго монастыря Алексѣй Пиліемовъ. Причиной ненависти Алексѣя къ Іосифу было то, что монастырь этого послѣдняго превзошелъ богатствомъ и значеніемъ монастырь Возмицкій, находившійся въ самомъ Волокѣ, стольномъ городѣ удѣльнаго князя.

Когда князь Ѳедоръ пріѣзжалъ съ своими людьми въ монастырь Іосифа, то послѣдній по обычаю угощалъ князя и людей его лучшею монашескою трапезою. Передъ однимъ изъ такихъ посѣщеній князь прислалъ сказать Іосифу, чтобы онъ готовилъ для него пиръ, «да держалъ бы про него меды, а квасовъ бы не держалъ». Іосифъ отказалъ князю въ такомъ требованіи говоря, что не нарушитъ устава, которымъ запрещается держать въ монастырѣ хмельные напитки.

Князь сталъ слѣдить за средствами монастыря. Прослышавъ о новомъ вкладѣ, онъ немедленно присылалъ требовать денегъ. Іосифъ сначала вздумалъ задобрить князя, послалъ ему въ даръ лучшихъ коней, оружіе и платье знатныхъ постриженниковъ, но князя не удовлетворили и эти приношенія. Узнавъ, что Іосифъ пріобрѣлъ на полтораста рублей жемчугу, князь прислалъ просить этотъ жемчугъ себѣ на вѣнецъ къ шлему. Іосифъ не исполнилъ этого требованія; жемчугъ предназначался для ожерелья къ ризамъ и на патрахиль. Князь сталъ угрожать Іосифу изгнаніемъ изъ своихъ владѣній; а чернецовъ его обѣщалъ подвергнуть казни кнутомъ. Іосифъ сталъ «думать», съ братіею и, желая

испытать ихъ, предлагалъ оставить обитель и уйти прочь. Иноки подняли ропотъ. Мы, говорили они, и себя, и свои животы отдали Пречистой да и тебѣ, а не князю. А надѣялись, что будешь насъ покоить до смерти, а по смерти поминать и сколько было силы, и мы ту силу истощили, работая монастырю Пречистой да и тебѣ. Да какъ нынѣ нѣтъ у насъ ни имѣнія, ни силы, и ты хочешь насъ оставить. А прочь пойти намъ не съ чѣмъ... А намъ, господине, и тебѣ подъ старость волочитися по чюжимъ монастыремъ, а церковь, господине, и монастырь Пречистыя запустѣетъ. Посылай, господине, бити челомъ государю великому князю Василію Ивановичу всея Русіи да пресвященному Симону митрополиту всея Руси [189]) Зная силу свою въ Москвѣ, Іосифу не трудно было рѣшиться прибѣгнуть къ великому князю. И онъ вскорѣ написалъ ему посланіе, прося принять монастырь въ свою державу. (Посланіе это намъ неизвѣстно; свѣдѣніе о немъ въ позднѣйшемъ посланіи Іосифа къ митрополиту Симону).

У Іосифа тотчасъ нашлись примѣры изъ церковной исторіи, которыми онъ могъ оправдать и узаконить поступокъ свой.

Посланные Іосифомъ въ Москву опытные старцы били челомъ «государю митрополиту», чтобы онъ печаловался великому князю и благословилъ бы его взять монастырь въ свою державу [190]).

Но одно было сдѣлано Іосифомъ не по праву: онъ отошелъ съ монастыремъ въ великое княженіе, безъ благосло-

---

[189]) Посланіе къ Кутузову; посланіе къ митрополиту Симону.

[190]) Позднѣйшее посланіе Іосифа къ митрополиту Симону.

венія своего владыки. Въ послѣдствіи онъ снималъ съ себя эту вину, объясняя тѣмъ, что посланный имъ къ архіепископу Серапіону, чернецъ Игнатій Огорѣльцевъ доѣхалъ только до Торжка и что въ Новгородскую землю его не пропустили «закащики», которымъ отъ великаго князя было повелѣно никого не пропускать черезъ рубежъ, по причинѣ свирѣпствовавшей въ Новгородской землѣ заразы [191]). Конечно Іосифъ зналъ, что̀ дѣлалъ, надѣясь на поддержку въ Москвѣ.

Впрочемъ Іосифъ не забывался передъ Серапіономъ и чтилъ его. Онъ ставитъ себѣ въ заслугу, что называлъ архіепископа «государемъ» и дарилъ его десятинниковъ: «Тако его никто непочиталъ: вси его нарицали господиномъ, а я его государемъ нарицалъ. А десятинниковъ тако никто не чтилъ: имъ я кресты и иконы давалъ, а въ городъ имъ я частые кормы слалъ. Да Нифонтъ игуменъ Вассіанову десятиннику дуги не далъ, а я Серапіоновымъ десятинникамъ иконы давалъ. А все то есми чинилъ, почитая вовсемъ архіепископа Серапіона» [192]). Но однако прошло повѣтріе въ Новгородѣ, закащики окончили свое дѣло, проѣздъ туда сталъ свободнымъ, а Серапіонъ все не получалъ увѣдомленія отъ подначальнаго игумена, который безъ благословенія своего владыки перешелъ съ монастыремъ въ чужой удѣлъ. Списатель житія Іосифа Савва Черный, оправдывая въ этомъ своего препо-

---

[191]) Въ лѣто 7015 (1507) бысть моръ въ великомъ Новгородѣ великъ железою, паде же людей безчисленно, и той бысть моръ по три лѣта... (П. С. Р. Л., т. IV, стр. 186).

[192]) Посланіе Іосифа къ Третьякову.

добнаго, такъ представляетъ дѣло: старцы, посланные Іосифомъ къ великому князю съ просьбою о принятіи монастыря въ его державу говорили, что Іосифу по причинѣ моровой язвы нельзя было послать въ Новгородъ—взять благословеніе отъ архіепископа, на что Державный далъ имъ такой отвѣтъ: «объ этомъ не заботьтесь, а Іосифу скажите, что не онъ отошелъ изъ архіепископьи Новгородской, а я взялъ монастырь отъ насилія удѣльнаго; когда же окончится земская невзгода, самъ я пошлю объ этомъ къ архіепископу».

Такимъ образомъ великій князь взялъ на себя отвѣтственность за Іосифа передъ Серапіономъ, однакоже не извѣстилъ послѣдняго.

Князь Ѳедоръ утратилъ богатый монастырь изъ своего удѣла. Въ негодованіи на Іосифа, онъ вмѣстѣ съ Алексѣемъ Пиліемовымъ, архимандритомъ Возмицкаго монастыря и съ ближними людьми своими: Алешою Скобѣевымъ, Коптемъ и Болотомъ, рѣшился дѣйствовать противъ Іосифа черезъ Серапіона. Къ Серапіону послали грамоту, въ которой называли его новымъ Златоустомъ и обвиняли Іосифа въ томъ, что онъ забылъ благодѣянія своихъ государей—Бориса Волоцкаго и его дѣтей: будто бы изъ корыстныхъ цѣлей отошелъ съ монастыремъ къ Москвѣ. Послали и другую грамоту на Іосифа къ боярину архіепископову, князю Ивану Кривоборскому [193]). Серапіонъ ждалъ, что Іосифъ обратится къ

---

[193]) Князь Ѳедоръ Андреевичъ Стародубскій, родные братья котораго сдѣлались родоначальниками Ряполовскихъ, Пожарскихъ и Палецкихъ, имѣлъ трехъ сыновей въ свою очередь родоначальниковъ Кривоборскихъ, Ромодановскихъ и Гагариныхъ. Въ родословныхъ книгахъ князь Иванъ Ивановичъ Кривоборскій значится на службѣ у архіепископа, въ Новгородѣ.

нему съ просьбою простить его за самовольный поступокъ, но прошло почти два года и отъ Іосифа не было присылокъ, а великій князь съ своей стороны забылъ или не хотѣлъ извѣстить Серапіона. Когда же наконецъ явился отъ Іосифа къ Серапіону чернецъ съ иконой Богородицы, то архіепископъ не пустилъ его къ себѣ на глаза. По полученіи же грамоты отъ князя Ѳедора Борисовича, Серапіонъ рѣшился послать Іосифу неблагословенную грамоту, которою Іосифъ отлучался отъ священства, и причащенія св. Таинъ. «Что если отдалъ монастырь свой въ великое государство?» писалъ ему Серапіонъ—«ино еси отступилъ отъ небеснаго, а пришелъ къ земному».

Здѣсь остановимся нѣсколько на Серапіонѣ. Онъ какъ и Іосифъ съ юныхъ лѣтъ полюбилъ иноческую жизнь, которую началъ въ монастырѣ Стромынскомъ, на р. Дубенкѣ. Потомъ онъ былъ игуменомъ тамъ. Оставивъ игуменство онъ пошелъ въ Троице-Сергіеву обитель, гдѣ вскорѣ сдѣлался преемникомъ въ игуменствѣ Симона, поставленнаго митрополитомъ всея Руси. Въ бытность игуменомъ у Троицы Серапіонъ прославился слѣдующимъ любопытнымъ для характеристики времени подвигомъ. Передъ самодержцемъ (Иваномъ III), говоритъ списатель житія Серапіонова, злые люди оклеветали нѣкоторыхъ болярынь, и самодержецъ «вниде въ ярость зѣлную» и хотѣлъ тѣхъ боярынь сжечь. Митрополитъ и бояре умоляли великаго князя пощадить невинныхъ, но онъ былъ непреклоненъ. Наконецъ явился къ нему Серапіонъ и убѣжденіемъ достигъ того, что державный умилился и освободилъ боярынь отъ смерти.

Серапіонъ принималъ участіе въ преніяхъ на соборѣ о монастырскихъ имѣніяхъ. Передъ смертью Иванъ III на-

значилъ его на престолъ святой Софіи. Въ Новгородѣ полюбили Серапіона. Во время сильнаго пожара и моровой язвы образъ дѣйствій его былъ таковъ, что Новгородцы видѣли въ немъ святителя, подобнаго своимъ прежнимъ святымъ владыкамъ. Подъ вліяніемъ дружественно расположенныхъ къ нему Новгородцевъ, а можетъ быть и по собственному чувству справедливоети, Серапіонъ не могъ сочувствовать тому, что удѣльный князь былъ лишенъ права вѣдать богатый монастырь, который достался «державному», и безъ того готовому не нынѣ — завтра воспользоваться послѣднимъ удѣломъ своего двоюроднаго брата.

«Ты отступилъ небеснаго и пришелъ къ земному» писалъ Серапіонъ къ Іосифу въ томъ смыслѣ, что Іосифъ ради выгодъ поступилъ неправедно, т. е. промѣнялъ небесное царство на земныя блага. Но это выраженіе было иначе понято Іосифомъ и его сторонниками, какъ то увидимъ ниже.

Изъ оправдательнаго посланія Серапіона къ митрополиту Симону видно, что архіепископъ Новгородскій питалъ неудовольствіе на Іосифа за то, что онъ безъ его вѣдома принималъ постриженниковъ изъ разныхъ мѣстъ, что было противно постановленіямъ, равно какъ и за то, что не являлъ архіепископскимъ десятинщикамъ грамотъ, съ которыми къ нему въ монастырь приходили новые чернецы.

Но однако же, по свидѣтельству самого Іосифа, Серапіонъ цѣлые два года не былъ взыскателенъ къ Іосифу. Опасно было архіепископу поступить противъ сильнаго и любимаго на Москвѣ игумена. Наконецъ онъ посылаетъ въ Москву съ просьбою о дозволеніи ему пріѣхать къ митрополиту и государю. Но его посла задерживаютъ въ Москвѣ,

ему же не даютъ никакого отвѣта. Пославъ не благословеніе Іосифу онъ снова хочетъ самъ ѣхать въ Москву для объясненій, какъ вдругъ являются посланные отъ великаго князя, отбираютъ отъ него коней и всю архіепископскую прислугу и везутъ неволею въ Москву, на соборъ.

Причина всего этого заключалась въ томъ, что Іосифъ жаловался великому князю и митрополиту. При посланіи Іосифъ препроводилъ къ великому князю тетрадку, въ которой доказывалъ отъ священныхъ правилъ свою правоту передъ Серапіономъ. Оба памятника намъ непзвѣстны; извѣстіе о нихъ сохранилось въ позднѣйшемъ посланіи Іосифа къ великому князю [194]). За то посланіе къ митрополиту дошло до насъ во многихъ спискахъ.

Посланіе къ Симону митрополиту [195]).

Послѣ обычнаго «челомъ бью» Іосифъ напоминаетъ митрополиту объ обидахъ, нанесенныхъ княземъ Ѳеодоромъ монастырю Пречистой за то, что они не отдали ему того, что христолюбцы жертвовали на поминъ души. «И онъ, государь, того ради на насъ брань великую воздвигъ; меня, государь, захотѣлъ изъ монастыря изгнати, а братію, государь, старцевъ добрыхъ хотѣлъ кнутіемъ бити, а Возмитцкому архимандриту велѣлъ у насъ чернецовъ изъ монастыря подговаривати и оводити и архимандритъ Алексѣй подговорилъ десять чернецовъ на Возмище, да пять черпецовъ и увелъ, а тѣ чернецы взяли съ собою четверынадтцатеры книги да ину рухлядь монастырскую». Далѣе

---

[194]) Оно находится въ сборникѣ II, л. 202 (см. въ Источник.).

[195]) См тамъ же, сборникъ № II, л. 249.

Іосифъ разсказываетъ, какъ они били челомъ князю и какъ, сознавъ конечное нежалованье своего государя, Іосифъ хотѣлъ уйдти изъ монастыря, но братія уговорили его не дѣлать этого. «И я, государь,—продолжаетъ Іосифъ—посылалъ братію бити челомъ тебѣ, государю, чтобы ты жаловалъ.... и твоимъ, государь, благословеніемъ и печалованіемъ государь великій князь смиловался, пожаловалъ, Бога ради взялъ въ свою державу монастырь Пречистыя.... и мы, государь, отъ тѣхъ мѣстъ въ тишинѣ и покои молили Бога за государя благовѣрнаго великаго князя.... И нынѣ, государь, вѣдомо тебѣ: въ великое говѣніе прислалъ на меня архіепископъ Новогородцкій Серапіонъ грамоту неблагословеную, а написалъ, государь, вину мою слышаніе мое таково: что еси отказался отъ своего государя въ великое государство и како еси таково великое безчиніе сдѣялъ? И ты чюждъ священства и нашего благословеніа». Іосифъ говоритъ далѣе, что ни въ божественномъ писаніи, ни въ лѣтописцехъ, ни въ обычаяхъ земскихъ того не бывало, чтобы подобный поступокъ считался за безчиніе, и проситъ митрополита жаловать его какъ прежде и за него заступиться. Іосифъ переслалъ въ Москву и неблагословенную грамоту.

Дѣло приняло политическій оборотъ. Грамоту Серапіона перетолковали по своему: онъ де въ ней небеснымъ назвалъ князя Ѳедора, а земнымъ великаго Самодержца. Въ этомъ увидали Новогородскій духъ, крамолу.

Вмѣстѣ съ грамотами Іосифъ написалъ на Возмицкаго архимандрита: «онъ де лукавствомъ посылалъ чернецовъ къ

Серапіону будто рыбы и соли купить»; не задолго до полученія Іосифомъ отлученной грамоты, пріѣзжалъ къ нему въ монастырь и объявилъ, что его самаго Серапіонъ отлучилъ за то, что онъ безъ благословенія построилъ церковь и при этомъ съ хитростью выспрашивалъ у Іосифа — какъ поступить, если архіепископъ неблагословитъ игумена? Іосифъ научилъ его повиноваться архіерею и не дерзать священнодѣйствовать. Онъ же въ слѣдъ за тѣмъ поѣхалъ въ городъ и тамъ совершилъ литургію. Когда же Іосифъ послалъ спросить его, зачѣмъ будучи отлученъ онъ служитъ? отвѣчалъ, что сверхъ отлученной грамоты имѣетъ и другую — разрѣшительную, и въ слѣдъ за тѣмъ послалъ къ Іосифу Серапіонову грамоту, которою Іосифъ отлучался и не благословлялся отъ своего владыки. Обвиняя и Пиліемова, Іосифъ видѣлъ во всемъ этомъ нерасположеніе къ себѣ Серапіона.

Митрополитъ немедленно отвѣчалъ Іосифу на выше приведенное посланіе посланіемъ [196]). Преподавъ Іосифу свое благословеніе митрополитъ обвиняетъ Серапіона преимущественно за то, что онъ учинилъ такъ скоро: не обослался съ нимъ, митрополитомъ, и не увѣдомилъ великаго князя. «И мы, пишетъ далѣе митрополитъ, съ Васьяномъ архіепископомъ Ростовскимъ и Ярославскимъ, съ Протасьемъ епископомъ Резанскимъ

---

[196]) Эта первая разрѣшительная грамота митрополита Симона Іосифу находится въ сборникѣ Моск. дух. ак., Волокол. рукописей № 166/535, л. 381 об. Она начинается слѣдующими словами: Благословеніе преосвященнаго Симона митрополита всея Русіи въ честную обитель святѣй Бц̃и въ общій Іосиѳовъ монастырь. Что еси прислалъ... бити челомъ.

и Муромскимъ, съ Митрофаномъ епископомъ Коломенскимъ, Досиѳеемъ епископомъ Сарскимъ и Подонскимъ, и со архимандриты възрѣвъ въ святые правила да тебя разрѣшаемъ и благословляемъ священнопноческая дѣйствовати. А по Серапіона архіепископа господинъ и сынъ мой князь великій да и мы послали, а велѣли ему у себя быти»...

По прибытіи Серапіона въ Москву, собрался на него второй соборъ изъ тѣхъ же лицъ, которыя уже послали Іосифу свое благословеніе. Вмѣстѣ съ Серапіономъ былъ приведенъ на судъ и Алексѣй Пиліемовъ.

По опредѣленію собора сняли съ Серапіона святительскій санъ и даже мантію иночества и заключили, вмѣстѣ съ архидіакономъ его — Іаковомъ, въ Андрониковъ монастырь, гдѣ былъ тогда архимандритомъ нѣкто Симеонъ, ученикъ Іосифа. Іосифу митрополитъ послалъ новую соборную грамоту, которою снималось съ него неблагословеніе и отлученіе [197]). Вскорѣ Серапіонъ написалъ оправдательное посланіе къ митрополиту Симону [198]). Въ немъ заточенный архіепископъ Великаго Новгорода и Пскова объясняетъ вины Іосифа:

«Се ему первая вина, что изъ моего предѣла отъ святыя церкве неизреченныя Божіи Премудрости искочилъ и яко же вторый Іюда изъ лика апостоль-

---

197) См. въ Источникахъ, сборникъ II, л. 316. Начинается слѣдующими словами: «многими нужами и бѣдами обдержимъ сый вкупѣ со всею братьею отъ князя Ѳедора Борисовича.... писалъ есп»... Отъ первой грамоты отличается торжественнымъ складомъ и бо́льшею офиціальностью.

198) См. въ Источникахъ, сборникъ VIII.

скаго, а мнѣ того дѣла не сказалъ, своихъ обидъ ни малымъ писаніемъ не извѣстилъ къ намъ, и нашего благословенія ни мало отъ насъ принялъ». Осуждая Іосифа словами псалма Давидова (облечеся въ клятву яко въ ризу и т. д.), Серапіонъ сравниваетъ его съ Цамблакомъ, который сотворилъ расколъ великой Божьей церкви, ложью поставивъ себя въ митрополиты. Сотворивъ вражду между святителями, Іосифъ—продолжаетъ Серапіонъ обвинять его — поступилъ противъ 11-го правила Карѳагенскаго собора. Своими посланіями къ митрополиту и великому князю онъ склонилъ ихъ къ неудовольствію на Серапіона и на многихъ другихъ, изъ которыхъ иные приняли муки, другіе заключены въ темницу, третьи до сего часа въ немилости у великаго князя. Серапіонъ объясняетъ, какъ поступили съ нимъ несправедливо: не дали во время быть въ Москвѣ, гдѣ онъ хотѣлъ бить челомъ великому князю и митрополиту; прежде обвиненія и суда святители исключили его, архіепископа, изъ своего совѣта и собора. Серапіонъ доказываетъ митрополиту, что соборъ, благословивъ отлученнаго Іосифа, поступилъ вопреки правиламъ св. апостолъ и вселенскихъ соборовъ и въ слѣдъ за тѣмъ обличаетъ соборъ и за свое изверженіе изъ сана. Свидѣтельствуя о своей правдѣ, іерархъ желаетъ исповѣдать въ церкви Пречистой Богородицы, у цѣльбоноснаго гроба Петра митрополита, что ему «не боятися въ правдѣ князя, ни множества народа. . . . понеже ся пишетъ: правдою предъ цари глаголахъ и не стыдяхся». Посланіе кончается прещеніемъ митрополиту, что онъ самъ далъ Серапіону хиротонію — власть вязать и рѣшить и, когда архіепископъ воспользовался своимъ правомъ и отлучилъ Іосифа за его (мнимое) превозношеніе, то

митрополитъ на соборѣ лишилъ его самого власти и сана. «Азъ же чаю отъ Іисуса Христа мздовоздаянія праведныхъ», заключаетъ Серапіонъ свое посланіе, писанное имъ съ твердою увѣренностью въ правдѣ, съ безстрашіемъ и безъ всякаго желанія и даже умѣнья польстить чѣмъ нибудь митрополиту и тѣмъ склонить его на милость. Онъ не проситъ объ облегченіи своей участи, онъ только говоритъ то, чего ему не дали сказать на соборѣ. Онъ относится къ митрополиту, какъ равный къ равному, причемъ однако сохраняетъ умѣренность въ выраженіяхъ и не забываетъ сана того, къ кому пишетъ. Только объ Іосифѣ выражается рѣзко, называя его «ябедникомъ». Но считая Іосифа на основаніи священныхъ правилъ виновникомъ всѣхъ бѣдъ, Серапіонъ не могъ относиться къ нему мягко. Стойко держится онъ за посланное имъ Іосифу неблагословеніе и говоритъ, что не снимаетъ его съ отлученнаго, котораго считаетъ, на основаніи правилъ св. отецъ и словъ апостола Павла, изверженнымъ изъ лона церкви. — Посланіе это не оказало должнаго дѣйствія на митрополита, однако оно могло сдѣлаться извѣстнымъ нѣкоторымъ значительнымъ лицамъ въ Москвѣ. Вскорѣ послѣ того великій князь Василій Ивановичъ узнавши, что архимандритъ Симеонъ оскорбляетъ Серапіона, повелѣлъ перевести его изъ Андроникова монастыря къ Сергію-Троицѣ, гдѣ онъ былъ когда-то игуменомъ.

Въ Новгородѣ скорбѣли о Серапіонѣ; сожалѣнье о немъ возбудилось и въ Москвѣ, среди бояръ. Стали говорить объ Іосифѣ и Серапіонѣ, разбирать дѣло ихъ ссоры.

Ненавидѣвшіе Іосифа сторонники еретиковъ, сторонники Новгородцевъ доказывали его не правоту. О Серапіонѣ го-

ворили съ благоговѣніемъ, придавали его благословенію чрезмѣрное значеніе. До слуха Іосифа съ самыхъ тѣхъ поръ, какъ Серапіона привезли въ Москву, стали доходить отзывы тѣхъ, которые, по его словамъ, «ласкали» Серапіона. Какой-то сынъ боярскій говорилъ на Москвѣ чернецу Іосифова монастыря, что Серапіонъ не благословилъ митрополита за неправый судъ. Бояринъ Семенъ Воронцевъ говорилъ Ѳеодосію пономарю, лицу близкому къ Іосифу, что Серапіонъ неблагословилъ Ростовскаго архіепископа, Іосифова брата.

Друзья Іосифа не знали, какъ защищать его въ этомъ дѣлѣ, чѣмъ оправдать его нежеланіе смириться передъ своимъ владыкою. Самъ Іосифъ долженъ былъ придти къ нимъ на помощь съ запасомъ свидѣтельствъ отъ священнаго писанія, церковныхъ правилъ и примѣровъ изъ исторіи и житій святыхъ. Но онъ съ самыхъ тѣхъ поръ, какъ Серапіонъ отлучилъ его, былъ тяжко боленъ, почему и не въ силахъ былъ писать.

Приверженцы Іосифа желали, чтобы онъ снялъ съ себя грѣхъ и просилъ прощенія у заключеннаго владыки, изъ чего видно, что и они не вполнѣ оправдывали его. Одинъ изъ нихъ Иванъ Ивановичъ Третьяковъ, племянникъ боярина Ивана Володиміровича Головы-Ховрина, сынъ брата его Ивана Третьяка [199]), приказывалъ Іосифу со старцами его обители, чтобы онъ просилъ прощенія у бывшаго архіепископа Серапіона. Іосифъ по болѣзни долго не могъ отвѣчать ему. Когда же собрался съ силами, то написалъ ему длинное посланіе, которое онъ самъ называетъ «главы» и «тетради».

---

199) См. выше, стр. 51 и примѣч. 68.

Посланіе къ Ивану Ивановичу Третьякову-Ховрину [200]).

Послѣ обычнаго въ началѣ посланій челобитья, Іосифъ высказываетъ поводъ, по которому онъ пишетъ посланіе равно какъ и причину, по которой онъ такъ долго не отвѣчалъ Ивану Ивановичу: «что еси, господине, меня жаловалъ, приказывалъ ко мнѣ съ моими старцы: съ Іоною да съ Гурьемъ, чтобы я билъ челомъ бывшему архіепископу Сераніону да у него прощался. И азъ тебѣ, господину моему, на томъ челомъ бію, что мя жалуешь, попеченіе имѣешь о моей душевной пользѣ. Да Бога ради, господине, не побрани меня о томъ, что есми къ тебѣ не отписалъ о томъ долго, которые ради вины не прощаюся, ни бью челомъ. Тогда же, господине, хотѣлъ есми и тобѣ отписати, ино, господине, не до того пришло: посѣтилъ Господь Богъ немощію; уже полтретья года на одрѣ лежу, на всякъ часъ смерти чаю».

Изъ дальнѣйшей рѣчи видно, что Иванъ Ивановичъ былъ сильно занятъ вопросомъ о правотѣ Іосифа: «Да какъ, господине, сея весны былъ у насъ Ѳеодосій иконникъ и онъ ми сказывалъ, что добрѣ о томъ пытаешь». Принимая съ благодарностью таковое участіе къ себѣ, Іосифъ возникшія въ умѣ Ивана Ивановича сомнѣнія объясняетъ его неопытностью и незнаньемъ священныхъ правилъ: «Да мнитмися, что мало еси читалъ правила святыхъ отецъ, ино ти, господине, то дѣло не во искусѣ». И тутъ же даетъ свой категорической отвѣтъ

---

[200]) Сохранилось въ нѣсколькихъ спискахъ и между прочимъ въ сборникахъ II, л. 222 и IV, л. 77 (см въ Источникахъ).

Ивану Ивановичу: священныя правила не повелѣваютъ просить прощенья у отлученнаго епископа. Въ примѣръ того, что значитъ отлученіе, Іосифъ не безъ особой цѣли приводитъ самого себя: когда Серапіонъ отлучилъ его, онъ не смотря на то, что былъ тяжко боленъ — не дерзалъ причащаться до тѣхъ поръ, пока не получилъ грамоты отъ митрополита и собора. Іосифъ даетъ замѣтить, что онъ самъ считалъ себя связаннымъ, хотя и былъ отлученъ неправильно и къ тому же однимъ архіепископомъ; между тѣмъ, какъ Серапіонъ, отлученный, на основаніи священныхъ правилъ, цѣлымъ соборомъ святителей, не считаетъ себя связаннымъ. За тѣмъ авторъ такъ приступаетъ къ изслѣдованію своей распри съ Серапіономъ: «И я, господине, нынѣча того деля и тебѣ писалъ главы вкратцѣ отъ священныхъ правилъ, по которымъ правиломъ меня благословили и простили старѣйшій архіерей и первый святитель и всея Руси митрополитъ Симонъ и архіепископъ[201]) и всѣ епископы, а Серапіона архіепископа отлучили и не благословили и сана извергли».

Іосифъ излагаетъ священныя правила, изъ которыхъ видно, что епископъ не имѣетъ права отлучить священника, котораго вина еще не доказана — и что за подобное произвольное дѣйствіе епископъ самъ долженъ подвергнуться отлученію: «да и о томъ писано во всѣхъ правилѣхъ: аще епископъ отлучитъ не правильно и самъ не благословенъ и отлученъ».

Стало быть Серапіонъ отлученъ за дѣло; но за что онъ

---

[201]) Т. е. Ростовскій и Ярославскій, Вассіанъ Санинъ.

отлучилъ Іосифа? Пусть, продолжаетъ Іосифъ, Серапіонъ докажетъ отъ божественныхъ правилъ, почему онъ «на такую гордость пришелъ, иже божественныя правила въ небреженіи положити и царскій и святительскій судъ уничижити и укоряти. И что, господине, велиши мнѣ бити челомъ Серапіону, бывшему архіепископу, да у него прощатися? Святіи отцы не токмо повелѣша прощатися у неблагословеннаго и отлученнаго отъ старѣйшаго архіерея и отъ всего собора, но преступника сего нарекоша Божіихъ заповѣдей и апостольскихъ повелѣній; да обратится, рекоша, болѣзни его на главу его». Не находя себя виноватымъ предъ Серапіономъ, пострадавшимъ теперь ради его, Іосифъ, по духу церковныхъ постановленій считаетъ себя не вправѣ просить прощенье у отлученнаго. Нельзя не видѣть здѣсь того, что Іосифъ горячо смотрѣлъ на нанесенную ему обиду. Онъ не напрасно повторяетъ нѣсколько разъ, что онъ, Іосифъ, благословленъ, а Серапіонъ сана изверженъ. И если мнѣ у него прощаться и назваться виноватымъ, говоритъ онъ далѣе: «ино то мнѣ обезчестити священныя правила и вся божественная писанія и царскій и святительской судъ; занеже, господине, инако судится простъ человѣкъ, инако священникъ. Азъ, господине, аще и недостоинъ, но имѣю на себѣ рукоположеніе священства и игуменства, имѣю подъ собою братію и всѣмъ есми отецъ духовный и многимъ княземъ и бояромъ. И аще отецъ духовный не благословенъ и отлученъ, а дѣтямъ будетъ кая надежда спасенія? Ино того безчестія нѣсть ничтоже злѣйши». Отсюда ясно, что свое общественное и іерархи-

ческое положеніе Іосифъ ставитъ выше своего единичнаго человѣческаго достоинства.

Доказавъ, что нельзя бить челомъ и просить прощенія у соборне-отлученнаго епископа, Іосифъ вновь переходитъ къ обвиненію Серапіона въ томъ, что, отлучивъ Іосифа, онъ поступилъ вопреки законамъ церковнымъ. Онъ приписываетъ архіепископу гнѣвъ, ярость, гордость и указываетъ на 4-ое правило седьмаго Вселенскаго собора — какъ епископу слѣдуетъ поступать съ своею паствою духовною, и на сколько виноватъ тотъ, кто отлучаетъ «ради своея страстныя воли». За тѣмъ говоритъ, что никто изъ святителей никогда такъ не поступалъ, какъ Серапіонъ, и приводитъ въ примѣръ митрополитовъ Кипріана и Іону и архіепископа Ростовскаго Вассіана (Рыло). У каждаго изъ этихъ святителей была распря съ подвластными имъ игуменами (у перваго съ Евфиміемъ Спасо-Суздальскимъ, у втораго съ Пафнутіемъ Боровскимъ, у третьяго съ Нифонтомъ, игуменомъ Кирилло-Бѣлозерскимъ) и никто изъ нихъ не дерзнулъ наложить отлученіе на игуменовъ, не смотря на то, что Евфимій и Пафнутій не хотѣли называть Кипріана и Іону митрополитами, а Нифонтъ оскорбилъ Вассіанова десятинника. Здѣсь Іосифъ говоритъ о томъ, какъ онъ почиталъ Серапіона [202]).

«А архіепископъ Серапіонъ противу моего челобитія и покоренія паче разбойниковъ, и татей, и блудниковъ восхотѣлъ насъ уничижити и обезчестити и память нашу потребити», такъ продолжаетъ Іосифъ, и далѣе: «Я на Волоцѣ, а онъ въ Новѣгородѣ, да меня

---

202) См. выше, стр. 208.

онъ судилъ! Не мене велѣлъ вопросити, ни на судѣ мене велѣлъ поставити». Священныя правила повелѣваютъ судить священниковъ и дьяконовъ съ другими епископами; Серапіонъ все это презрѣлъ и какъ научили его такъ и сдѣлалъ. А на большомъ соборѣ архіепископъ Ростовской Вассіанъ сказалъ ему: велѣлъ тебя спросить государь князь великій Василій Ивановичъ всея Руси: почему ты отлучилъ и не благословилъ Іосифа, скажи намъ свидѣтельство священныхъ правилъ о томъ. Серапіонъ на это — «съяростію и свирѣпствомъ отвѣщаваше и о томъ не положи свидѣтельства — ни одного слова отъ божественныхъ писаній. Воленъ я въ своемъ черньцѣ, а князь Ѳеодоръ воленъ въ своемъ монастырѣ, хочетъ — жалуетъ, хочетъ — грабитъ. А Іосифа де того для отлучилъ и не благословилъ: коли была брань на него отъ князя Ѳеодора и онъ билъ челомъ мнѣ, а коли я прислалъ на него отлученіе и неблагословеніе и онъ бы мнѣ билъ челомъ». Здѣсь Іосифъ высказываетъ свой взглядъ на только что приведенный имъ отвѣтъ Серапіона: «И ты, господине, поразсуди Серапіоновъ умъ: гдѣ было ему бити челомъ на соборѣ государю православному и самодержцу всея Руси да преосвященному митрополиту.... и сталъ онъ сваритися съ государемъ и святители. А божественныя правила повелѣваютъ царя почитати, не сваритися съ нимъ. Ни древніи святители дерзнуша сіе сотворити, ни четыре патріарси, ни римскій папа, бывшій на вселенскомъ соборѣ. И аще когда царь на гнѣвъ совратится на кого и они съ кротостію и смиреніемъ и со слезами моляху царя».

Приведенный Іосифомъ отвѣтъ Серапіона представляетъ два положенія (воленъ епископъ въ своемъ чернецѣ, воленъ князь въ своемъ монастырѣ), изъ которыхъ каждое Іосифъ опровергаетъ порознь.

«А что, господине, архіепископъ Серапіонъ говорилъ на соборѣ: того деля есми отлучилъ и неблагословилъ Іосифа — воленъ я въ своемъ чернецѣ! Ино, господине, тѣмъ дѣломъ бояре своимъ холопомъ говорятъ: воленъ де я въ тебѣ, ино воленъ (то есть государь въ холопѣ) хотя по неправдѣ казнитъ, а суда съ нимъ нѣтъ, а священныя правила сице повелѣваютъ...» Тутъ вновь повторяются правила о томъ, что епископъ долженъ судить священника соборне. Іосифъ говоритъ, что онъ отъ того не билъ челомъ Серапіону, что отъ великаго князя тогда была «заповѣдь: не велѣлъ никому ѣздити въ Новгородъ повѣтрея деля». Послать къ архіепископу нельзя было, а ждать невозможно: если бы двѣ или три недѣли они не били челомъ государю великому князю — всѣмъ было «поити розно отъ княжа Ѳедорова насильства. Да какъ поволилъ князь великій ѣздити къ Новгороду и язъ послалъ своего чернеца къ архіепископу бити челомъ о нужныхъ дѣлѣхъ да и о томъ, что была на насъ пришла скорби (sic) отъ князя Ѳеодора Борисовича: всѣмъ было разоритися. И архіепископъ невелѣлъ нашего чернеца на очи пустити». А у Серапіона прежде вражда была съ княземъ Ѳедоромъ, который десятинниковъ его билъ. Два года послѣ того, какъ Іосифъ съ монастыремъ отдался въ государство великаго князя, Серапіонъ жаловалъ его по обычаю, перемѣнился же только тогда, когда его «уласкали какъ ма-

лое дитя». Онъ далъ грамоту объ отлученіи по наущенію Кривоборскаго, а Кривоборскому прислалъ грамоту Алексѣй Пиліемовъ, по наущенію князя Ѳедора Борисовича.

Въ слѣдъ за тѣмъ Іосифъ переходитъ къ опроверженію словъ Серапіона: «воленъ князь въ своемъ монастырѣ». — «А когда у насъ брань была съ княземъ Ѳеодоромъ, то мы не просто учинили, а поискали есмя о томъ, отъ божественныхъ писаній свидѣтельства прочли: намъ (ли) поити, монастырь Пречистыя оставя пустъ, или бити челомъ государю православному самодержцу? Ино, господине, священныя правила повелѣваютъ о церковныхъ и монастырскихъ обидахъ приходити къ православнымъ царемъ и княземъ». Во всѣхъ странахъ епископы и игумны приходили отъ меньшихъ царей и князей къ большимъ, и большіе вступались. Примѣры: Великаго Аѳанасія, Павла Исповѣдника, Ѳеодора Едесскаго и наконецъ Ѳеофила, папы Александрійскаго. На послѣдняго жаловались царю Аркадію великіе старцы. Царь же Аркадій написалъ Августалію, князю египетскому, «яко да незамедлитъ, но скоро папу Александрійскаго Ѳеофила пришлетъ, яко осужденника къ нему». Ѳеофилъ былъ приведенъ съ безчестіемъ, но на старцевъ никто не положилъ отлученія: ни папа Иннокентій, ни великій Златоустъ. Несмотря на то, что Ѳеофилъ былъ выше всѣхъ патріарховъ, онъ не превознесся гордостью и съ царемъ не спорилъ, подобно Серапіону. Познавъ свое преступленіе, онъ обратился съ теплою мольбою къ царицѣ Евдокіи, дабы упросила царя не гнѣваться на него. И по ихъ-то примѣру и билъ я челомъ тому, «кто не точію князю Ѳеодору, но и архіепископу Серапіону и

всѣмъ намъ общій всея рускія земли, государь», котораго «Господь Богъ устроилъ въ свое мѣсто и посадилъ на царскомъ престолѣ, судъ и милость предасть ему и церковное и монастырское и всего православнаго государства и всея рускія земли власть и попеченіе вручилъ ему. И чтобы азъ иному государю билъ челомъ, ино то бы я не гораздо учинилъ. Іосифъ доказываетъ, что Серапіонъ отлучилъ его не за то, что онъ не билъ ему челомъ, какъ увѣрялъ самъ Серапіонъ на соборѣ, а за то, что великій князь, по просьбѣ Іосифа, отнялъ у князя Волоцкаго монастырь безвинно. Въ подтвержденіе Іосифъ приводитъ слова отлученной грамоты: «что еси далъ монастырь въ великое государство», но главнымъ образомъ нападаетъ на возраженіе Серапіона: «А князь Ѳеодоръ воленъ въ своемъ монастырѣ, хотѣлъ грабити и онъ грабилъ, а жаловати и онъ жаловалъ». Въ отвѣтъ на это Іосифъ доказываетъ, что князь не вправѣ грабить монастыри, но долженъ заступаться за нихъ и беречь ихъ. Неправедное похищеніе заслуживаетъ страшную кару. Примѣръ тому — Навуѳеевъ виноградникъ. Царицу Евдокію Богъ предалъ червямъ на съѣденіе за то, что она похитила виноградъ у вдовицы. Царь Ровоамъ погибъ за то, «что восхищалъ людская имѣнія иже во Іерусалимѣ живущихъ. И нигдѣ того небывало ниже въ нашей рустей земли, что церкви Божія и монастыри грабити: бояху бо ся Бога». Тутъ пересказывается правило на обидящихъ Божіи церкви. Правило это написалъ царь великій Іустиніанъ, съ нимъ четыре патріарха, римскій папа и 165 святителей, и ни одинъ изъ нихъ «не дерзнулъ тако написати како го-

ворилъ Серапіонъ: воленъ государь въ своемъ монастырѣ, хочетъ — грабитъ, хочетъ — жалуетъ, но написали: да будутъ прокляти». Новый примѣръ — изъ писаній св. Никона о князѣ, по имени Морава, «иже бяше въ Антіохіи надо всѣми князи, его же нарицаху княземъ князь. Сей бяше православенъ и благочестивъ. Нѣкогда же нача взимати стяжаніе отъ монастырей бѣсовскимъ навѣтомъ, паче же невѣдѣніемъ божественныхъ писаній. Слышавъ же сія святый Никонъ написа къ нему посланіе сице». Излагается самое посланіе, объясняющее весь ужасъ святотатства. За тѣмъ слѣдуетъ еще примѣръ — изъ житія св. мученика Стефана, сербскаго царя. Житіе это поражаетъ грозною, карающею силою святыни. Подобный примѣръ характеризуетъ и Іосифа: онъ подробно и съ сочувствіемъ пересказываетъ чудеса сербскаго грознаго святаго. Іосифъ повѣствуетъ о чудесномъ открытіи мощей святаго, о прославленіи и обогащеніи монастыря его, гдѣ и «до нынѣ творятся чудеса». Одинъ князь хотѣлъ взять изъ монастыря богатство и уже приставилъ къ святымъ воротамъ стражу. Когда онъ подъѣзжалъ къ вратамъ обители, явился ему Стефанъ царь «и отъ коня того низверже, два же гвозди велики въ того гортань вонзи». Потомъ, въ ту же обитель пришелъ князь, по имени Юнецъ, съ намѣреніемъ ограбить ее. Игуменъ сталъ горячо молиться передъ ракою угодника: «виждь озлобленіе людей твоихъ Христовъ воиже и т. д.» (приводится самая молитва игумена). Юнецъ въ туже ночь увидалъ во снѣ: идетъ онъ къ монастырю «и абіе срѣтаетъ его страшенъ мужъ, царскими одежами украшенъ, отъ мѣста, идѣже ковчегъ бѣ стоитъ, съ брадою долгою,

просѣдою, яко же писанъ есть, и удари его по лицу и по персемъ лампадою, юже имѣяше, да яко лампадѣ крѣпкимъ удареніемъ переломитися мняше». Новый ударъ палъ посреди хребта. Юнецъ заревѣлъ какъ звѣрь и проснулся со страшною болью. Повѣдавъ нехотя окружавшимъ его людямъ правду, онъ повелѣлъ нести себя въ монастырь, гдѣ и пролежалъ семь недѣль. Тѣло и самыя кости гнили, внутренности вышли наружу, распространилось злосмрадіе по всему монастырю, у больнаго языкъ отпалъ и зубы «разцѣплишася». И случилось съ нимъ не такъ какъ бываетъ всегда — поясняетъ Іосифъ ужасный примѣръ свой — не по смерти сгнило тѣло его, но «прьвѣе тѣло сгни грозно же и не обычно, душа внутрь съдрьжима къ наказанію прочихъ, тако же и самую ту душу послѣ же нуждею отдастъ. И ты, господине», продолжаетъ Іосифъ, «поразсуди себѣ, яко не точію власть вземлетъ Богъ отъ иже церковная и монастырская восхищати желающихъ, но и душа отъемлетъ страшными лютыми муками.

Нечестивымъ князьямъ чужихъ земель Іосифъ противуполагаетъ христолюбиваго князя великаго Василія Васильевича и разсказываетъ, какъ въ немъ нашли себѣ защиту монастыри Троицкій Сергіевъ и Спасовъ Каменный въ то время, какъ ихъ государи, удѣльные князья, наносили имъ горькія обиды. (Такъ напримѣръ князь Александръ Ѳедоровичъ Ярославскій, заѣзжая съ охоты въ свой Спасо-Каменный монастырь, приводилъ съ собою въ трапезу своихъ псовъ и кормилъ ихъ при себѣ монастырскими кушаньями). Іосифъ припоминаетъ, что въ то время митрополитомъ былъ Іона «иже бяше чудотворецъ» и онъ

не былъ противъ передачи монастырей въ великое государство. Такой подходящій къ дѣлу примѣръ Іосифъ обращаетъ въ обвиненіе Серапіону: ни Іона митрополитъ, ни другіе современные ему святители не дерзнули сказать подобно ему: воленъ князь Василій Ярославичъ, князь Александръ Ѳедоровичъ въ своихъ монастыряхъ, хотятъ — жалуютъ, хотятъ — грабятъ. Они знали правило седьмаго собора, изрекающее проклятіе на тѣхъ, кто творитъ дѣло божественное съ небреженіемъ.

За тѣмъ Іосифъ вновь говоритъ о Серапіонѣ, что онъ презрѣлъ всѣ правила святыхъ отцевъ и попралъ святительскій и царскій судъ. Іосифа возмущаетъ то, что Серапіонъ не смиряется передъ осудившими его святителями «себе точію свята и премудра и праведна и разумна мнитъ». За таковую гордость Іосифъ угрожаетъ своему прежнему владыкѣ конечнымъ низверженіемъ, если только не принесетъ покаянія отцу своему митрополиту. Приведши новыя правила (св. Апостолъ 28-е, Карѳагенскаго собора 15-е и Антіохійскаго 10-е) подтверждающія то, что самъ Серапіонъ отлученъ по праву, Іосифъ ополчается уже не только на извѣстные поступки, но и на самую личность бывшаго архіепископа. Изъ послѣдующаго увидимъ, что Іосифъ видѣлъ въ Серапіонѣ врага своего и желалъ очернить его въ глазахъ другихъ.

«Ино, господине, Серапіонъ во всемъ противно чинилъ божественнымъ правиламъ, да и нынѣ такожде все съ гордостью и свирѣпствомъ глаголетъ и творитъ; ни Бога боится, ни человѣка срамляется, ни часа страшнаго трепещетъ, занеже нынѣ связанъ и неблагословенъ и отлученъ челомъ не бьетъ

ни о прощеніи, ни о благословеніи. А (если) господине, попустилъ его Богъ въ таковой тягости ему и умрети, ино божественныя писанія сказуютъ: таковымъ не милостивъ судъ пріяти». Примѣръ отлученныхъ священника и инока, которымъ пришлось во время гоненія пострадать за Христа и принять смерть, но которые не смотря на мученическій подвигъ не удостоились награды, пока не получили на землѣ разрѣшеніе. Іосифъ приглашаетъ прочесть правила, на которыя указалъ онъ въ началѣ посланія и въ слѣдъ за тѣмъ продолжаетъ: «Да и нынѣ (Серапіонъ) точію единаго смотритъ во всемъ, еже свое гордостное мнѣніе сотворити, да и говоритъ такія рѣчи: всѣ де на грѣхъ поступали, одинъ я за правду сталъ». Примѣръ фарисея и мытаря: «Серапіонъ, какъ мытарь, всѣхъ осудилъ и говоритъ: за правду сталъ. Ино, господине, всякая правда бываетъ по свидѣтельству божественныхъ правилъ, а которое слово или дѣло не отъ божественныхъ писаній, то все отъ лукаваго». Слова св. Никона объ этомъ, слова изъ Лѣствицы, слова св. Дороѳея о гордости. «Бѣсъ тщится въ ровъ воврещи бывшаго архіепископа Серапіона, а на то ему надежа». Хвалятъ его тѣ, которые не разумѣютъ божественныхъ писаній, «яко скоти несмысленіи.... и ничтоже смотряюще точію, дабы кто что взялъ у него».

Осуждая Московскихъ сторонниковъ Серапіона, Іосифъ по своему объясняетъ и ту любовь, которою пользовался архіепископъ со стороны Новгородцевъ, видѣвшихъ въ немъ святителя, подобнаго древнимъ святымъ владыкамъ ихъ — Никитѣ, Іоанну и недавнему Іонѣ.

«Коли былъ въ Новгородѣ архіепископъ Серапіонъ, когда еще пріѣхалъ въ Новгородъ, тогда же получилъ отъ человѣкъ славу, а не отъ Бога. Да которые живутъ въ Новгородѣ бояре и дѣти боярскіе и приказаные люди, и что ни есть церковныхъ приходовъ, и онъ имъ роздалъ, а иное истощилъ церковное имѣніе; пьяницамъ и смутомъ отворилъ погреба, и они, напившеся, зовутъ его святителемъ, государемъ. Да какъ нечего уже давати, ни поити нечѣмъ и онъ былъ хотѣлъ того дѣля и владычество оставити. А вѣдомо, господине, тебѣ: аще кто простъ человѣкъ богатство свое, а не церковное раздаетъ богатымъ и пьяницамъ.... ино не похвально ни отъ Бога, ни отъ человѣкъ; а еже архіепископу или епископу церковное имѣніе раздавати не убогимъ, богатымъ и пьяницамъ.... сіе отречено есть правильнымъ закономъ, и святотатцемъ судомъ осужаеми бываютъ творяще таковая».

Затѣмъ Іосифъ снова порицаетъ тѣхъ Московскихъ сторонниковъ Серапіона, которые придавали его благословенію чрезмѣрное значеніе. «Неразумніи, скоту подобніи человѣцы», говоритъ онъ «приходятъ нынѣ къ бывшему архіепископу Серапіону да говорятъ ему: ты де, государь, стой, лица сильныхъ несрамляйся, стой крѣпко». И только тутъ Іосифъ входитъ нѣсколько въ положеніе Серапіона и проситъ Ивана Ивановича склонить его къ смиренію. Самому же Третьякову совѣтуетъ поговорить съ дядей своимъ Иваномъ Владиміровичемъ Головою и сыномъ его Иваномъ, «занеже тои божественныхъ писаній искуснѣйша многихъ человѣкъ». Въ

заключеніе Іосифъ проситъ поговорить прилежно архіепископу, чтобы позналъ свое преступленіе, «занеже всѣмъ людямъ жаль его» и здѣсь помягче отзывается о Серапіонѣ, котораго можно направить на путь истинный, потому что у него на мысли не было давать неблагословеніе. Онъ цѣлые два года послѣ передачи монастыря во власть великаго князя «жаловалъ насъ по обычаю, да какъ минули два годы и Алексѣй Пиліемовъ ялся князю Ѳедору Борисовичю навести на то архіепископа, да послалъ ко Кривоборскому, да своимъ лукавствомъ прельстилъ Кривоборскаго, а Кривоборскій архіепископа на то навелъ. И будетъ ти, господине, то вѣрно, что его научили И только, господине, восхощешь и я къ тобѣ о всемъ о томъ опишу подлинно и истинно: какъ тому дѣлу было начало и конець, и которые ради нужи били есмя челомъ государю великому князю Василію Ивановичю всея Руси и которые ради вины архіепископъ послушалъ челобитія Алексѣя Пиліемова да Кривоборскаго». Изъ послѣдняго между прочимъ видно, что Іосифъ въ этомъ посланіи сокращенно разсказалъ дѣло ссоры своей съ княземъ Ѳедоромъ, о происках же Пиліемова и совсѣмъ не успѣлъ разсказать.

Посланіе къ Борису Кутузову [203]).

Посланіе къ Борису Васильевичу Кутузову пополняетъ разсмотрѣнное нами посланіе, о чемъ въ концѣ его свидѣтельствуетъ самъ авторъ. «Да прислалъ, господине, ко мнѣ грамоту Иванъ Третьяковъ о томъ, чтобы

[203]) См. въ источникахъ сборникъ XII, л. 542.

язъ архіепископу билъ челомъ да и прощался у него. И язъ, господине, къ нему писалъ вкратцѣ о ихъ лукавствѣ, а писалъ есми, господине, тамо подлинно свидѣтельство отъ божественныхъ писаній, паче же отъ священныхъ правилъ о томъ: почему царскій и святительскій судъ меня оправили, а Серапіона, бывшаго архіепископа, обвинили и отлучили и т. д.» и нѣсколько ниже: «Только, господине, хочешь увѣдати извѣстно, и ты себѣ прочти и тѣ тетрати, которыя есмы послалъ къ Ивану, занеже гдѣ въ твоихъ тетратехъ писано вкратцѣ, ино въ Ивановыхъ подлинно, гдѣ въ Ивановыхъ вкратцѣ, ино въ твоихъ подлинно писано. А того для есми, господине, къ тебѣ послалъ и тѣ тетрати, которые къ Ивану писалъ».

Кутузовъ писалъ Іосифу, что многіе «отъ добрыхъ» говорятъ, что лучше бы было ему, оставя монастырь, да пойти прочь. Посланіе свое къ Борису Васильевичу Іосифъ главнымъ образомъ посвящаетъ опроверженію такого мнѣнія. Первый примѣръ, приводимый имъ — это поступокъ великаго князя Василія Васильевича съ утѣсняемыми монастырями Троицкимъ и Каменымъ, но сверхъ того здѣсь упомянутъ еще и Толгскій (на Тользѣ рѣки), который претерпѣлъ гоненія отъ князей Засѣцкихъ, такъ какъ находился въ ихъ вотчинѣ и въ свою очередь взятъ былъ въ державу великаго князя Московскаго.

Желая убѣдить въ томъ, что монастырь не составляетъ собственности того, въ чьей отчинѣ находится, Іосифъ перечисляетъ всѣ значительные вклады въ свой монастырь, съ поименованіемъ лицъ, вносившихъ оные. Разсказавъ о сред-

ствахъ, на которыя возникъ монастырь, Іосифъ переходитъ къ князю Ѳедору Борисовичу — повѣтствуетъ о томъ, какъ онъ посягалъ на монастырскую казну и какъ въ связи съ архимандритомъ Пиліемовымъ уговорилъ чернецовъ Іосифовыхъ бѣжать на Возмище, что и было разсказано нами въ своемъ мѣстѣ. Подробно и тщательно объясняетъ Іосифъ Борису Васильевичу законность своего поступка — передачи монастыря въ державу великаго князя и при этомъ разсказываетъ случаи, когда большіе цари вступались въ вотчины меньшихъ царей. Константинъ, вступившись за Аѳанасія Великаго и Павла Исповѣдника, отнялъ у Константія всѣ церкви и монастыри. Царь Онорій вступился за Іоанна Златоуста, сосланнаго Аркадіемъ. Разсказъ о царяхъ Іосифъ заключаетъ такъ: «Зри, яко большіе царіе въступались въ вотчину меньшихъ царей и за святыя церкви и монастыри» и въ слѣдъ затѣмъ переходитъ къ преподобнымъ отцамъ, пастырямъ и учителямъ, которые и до смерти подвизались за церкви и монастыри. Разсказываетъ о святомъ епископѣ Василіи Амасійскомъ, которому отсѣкли голову за то, что онъ не хотѣлъ выдать церковнаго злата; о святомъ Исидорѣ Схенедохѣ, бѣжавшемъ отъ патріарха златолюбца съ церковными деньгами; о Ѳеодорѣ Едесскомъ, Харитонѣ исповѣдникѣ, великомъ Саввѣ, изъ которыхъ каждый, отстаивая церковныя имущества, искалъ защиты у сильныхъ. «А въ нашей земли» — продолжаетъ Іосифъ — «пресвященный Ѳеогностъ митрополитъ, да Алексѣй митрополитъ и чюдотворецъ, да Кириллъ епископъ ростовскый и иніи святители рустіи ходили въ Орду, да отъ невѣрныхъ царей и ярлыкы имали о святыхъ церквахъ, чтобы не обидимы были отъ

неправедныхъ человѣкъ. И аще къ невѣрнымъ царемъ приходили о церковныхъ обидахъ, да порока имъ въ томъ никто не учинилъ». Упомянувъ вторично о великомъ князѣ Васильѣ Васильевичѣ, бравшемъ монастыри подъ защиту, Іосифъ переходитъ къ подробному изложенію обстоятельствъ ссоры своей съ княземъ Ѳедоромъ Борисовичемъ, равно какъ и причинъ, по которымъ онъ рѣшился прибѣгнуть къ великому князю и митрополиту. Продолжая жаловаться на князя Волоцкаго, Іосифъ обвиняетъ его за то, что онъ «уласкалъ Серапіона» и черезъ посредство Алексѣя Пиліемова склонилъ его къ отлученію Іосифа; приводитъ вопросы, предложенные архіепископомъ Ростовскимъ и архимандритомъ Ниломъ-грекомъ на соборѣ Серапіону и неудачные его отвѣты. За тѣмъ приводитъ дословно вторую разрѣшительную грамоту митрополита Симона, изъ которой видно, почему онъ, Іосифъ, удостоился соборнаго благословенія. Послѣ грамоты говоритъ о томъ, какъ Богъ обличилъ на соборѣ Серапіона и Пиліемова, которые не нашлись что привести въ свое оправданіе. Посланіе оканчивается совѣтомъ прочесть «посланіе къ Третьякову».

Кромѣ этихъ обширныхъ посланій Іосифъ писалъ еще третіе подобное къ Ивану Володиміровичу Головѣ, тому дядѣ Третьякова, котораго онъ считалъ искуснѣйшимъ въ божественномъ писаніи. Посланіе къ Головѣ не сохранилось. Свидѣтельство о немъ въ посланіи сына Головы, Ивана къ Іосифу[204]).

Посланіе Ивана Головина полно изліяній духовной любви и благоговѣнія къ Іосифу. Со страхомъ Иванецъ (какъ

---

[204]) См. въ Источникахъ, сборникъ II, л. 283. — Иванъ Головинъ прозывался скрябою.

онъ себя называетъ) исповѣдаетъ духовному отцу свой грѣхъ, что онъ дерзалъ сомнѣваться въ его правотѣ: то казалось ему, что Серапіонъ правъ, а Іосифъ виноватъ, то наоборотъ. Головинъ проситъ Іосифа исцѣлить его отъ «мнѣнія». Смиренный и благоговѣйный тонъ этого посланія, украшеннаго къ тому же текстами священнаго писанія, заслужилъ ему названіе «посланія нѣкоего мудра мірянина ко игумену Іосифу», въ сборникѣ, составленномъ въ Іосифовѣ монастырѣ. Это посланіе свидѣтельствуетъ, что и самые искренніе друзья Іосифа не вполнѣ были удовлетворены его объясненіями по дѣлу распри. Однако «тетради» должны были произвести свое дѣйствіе. Лѣтописное извѣстіе о сведеніи Серапіона съ архіепископскаго престола распространило еще болѣе мнѣніе о правотѣ Іосифа и виновности Серапіона [205]). Только Новгородская лѣтопись отозвалась объ этомъ дѣлѣ глухо «свели владыку за то, что не благословилъ старца Іосифа на Волокѣ-Ламскомъ» [206]). При извѣстіи о смерти Серапіона ясно выраженъ взглядъ Новгородцевъ на Іосифа и его сторонниковъ [207]).

Изъ житія Іосифа (Саввы Черн.) узнаемъ, что по смерти его злобно отнеслись къ его памяти іерей и сынъ боярскій — оба изъ Новгорода.

---

[205]) Разсказъ о распрѣ, помѣщенный во 2-й Софійской лѣтописи, писанъ сторонникомъ Іосифа и дѣло представлено въ томъ же видѣ, въ какомъ онъ самъ его представилъ въ посланіи къ Третьякову. Разсказъ этотъ не современенъ событію и писанъ послѣ 1516 года, такъ какъ въ немъ упомянуто о смерти Серапіона. (П. С. Р. Л., т VI, стр. 249).

[206]) П. С. Р. Л., т. III, стр. 147 и т. VI, стр. 24.

[207]) Тамъ же, т. III, стр. 148.

Благочестивая жизнь Серапіона произвела свое дѣйствіе. Великій князь однажды приказалъ сказать Іосифу, черезъ его чернеца, чтобы онъ отписалъ ему мысль свою, нельзя-ли ему, Іосифу, бить челомъ архіепископу Серапіону. Въ отвѣтъ Іосифъ написалъ великому князю краткое **посланіе**[208]. «Азъ еще толды, коли Серапіонъ меня отлучилъ, писалъ о томъ тебѣ государю и ко инымъ кои меня жалуютъ. Да послалъ есми съ своими старцы тетратку къ тебѣ государю. А нынѣ... моя мысль, какъ Богъ да Пречистая Богородица тебѣ на сердце положитъ, какъ ты, государь, велишь, занеже надежа и упованіе — ты государь. Митрополитъ Симонъ, почувствовавъ приближеніе смерти, раскаялся передъ Серапіономъ и просилъ у него прощенія. Великій князь также оказалъ милость Серапіону не задолго до его кончины[209]). Образъ Серапіона осѣнился по смерти его вѣнцемъ святости и составленное въ Троицко-Сергіевой обители житіе его донесло до насъ взглядъ на дѣло его съ Іосифомъ — противоположный тому, который имѣли на это же дѣло сторонники Іосифа. Списатели житій Іосифа мягче относятся къ Серапіону, нежели списатель житія Серапіонова къ Іосифу. Первые говорятъ о примиреніи, послѣдовавшемъ черезъ нѣсколько времени по сведеніи Серапіона; послѣдній повѣствуетъ, о томъ, какъ Серапіонъ заочно простилъ Іосифа.

Съ княземъ Ѳедоромъ Борисовичемъ Іосифъ примирился.

---

[208]) См. въ Источникахъ, сборникъ II, л. 202.

[209]) «Пожаловалъ государь владыку Новгородскаго Серапіона въ седмое лѣто сведенія его изъ Великаго Новагорода» П. С. Р. Л., т. III, стр. 148.

Князь умеръ при жизни Іосифа (1513), завѣщавъ обители его вклады [210]) и былъ погребенъ тамъ же, рядомъ съ своимъ братомъ, въ правомъ углу той нижней церкви, гдѣ въ послѣдствіи положенъ былъ и самъ основатель. Іосифъ устроилъ надъ обоими братьями «камены гробницы и покровы бархатны и образы и свѣщи» [211]).

Постриженнику Іосифову, извѣстному намъ Нилу Полеву пришлось также писать въ защиту своего игумена. Сохранилось два посланія его къ старцу Герману [212]). По любви къ пустынножительству Нилъ удалился вмѣстѣ съ Діонисіемъ Звенигородскимъ изъ Іосифовой обители за Волгу, въ Бѣлозерскіе края, и тамъ жилъ пустынно, по сосѣдству съ Діонисіемъ. Узнавъ однажды отъ Діонисія, что одинъ изъ пустынныхъ старцевъ, по имени Германъ, не приказываетъ постриженникамъ Іосифовымъ причащаться и укоряетъ духовника ихъ (въ пустыни) Геннадія за то, что онъ даетъ имъ причастіе, — Нилъ Полевъ написалъ Герману посланіе. Нилъ объясняетъ, что всѣ они вмѣстѣ съ Іосифомъ, бывъ отлучены Серапіономъ, получили разрѣшеніе и благословеніе отъ митрополита Симона. Нилъ укоряетъ Германа, что

---

210) Въ духовной этого князя: «А по души даю къ Пречистой Богородици въ Оспфовъ монастырь свою вотчину волость Буй-городъ со всѣмъ съ тѣмъ какъ было за мною». (Собр. Гос. гр. и дог., т. I, № 151).

211) Выписка изъ «Обихода» Волоколамскаго Іосифова монастыря — конца XVI вѣка о дачахъ въ него для поминовенія. (Чт. общ. ист. и древн., 1863, кн. 4-я). Гроба обоихъ братьевъ цѣлы, но на нихъ нѣтъ никакихъ надписей.

212) См. въ Источникахъ, сборникъ X, л. 128.

онъ—нога, простой чернецъ, дерзаетъ осуждать главу—митрополита, преподавшаго благословеніе Іосифу.

Изъ этого посланія Нила также видно, на сколько между Заволжскими старцами были распространены тѣ убѣжденія, которыя встрѣчаются въ «ихъ посланіи къ Іосифу о еретикахъ»[213]). «Ты говоришь, пишетъ Нилъ Герману, о врагахъ и отступникахъ правой вѣры, что не слѣдуетъ ни осуждать ихъ, ни посылать въ заточеніе, а только молиться за нихъ—самъ же осуждаешь митрополита» и т. д.

Изъ втораго краткаго посланія Нила къ Герману видно, что послѣдній вполнѣ убѣдился доводами Нила.

---

[213]) См. выше стр. 188.

НОВАЯ БОРЬБА

ІОСИФА СЪ ЕРЕСЬЮ

и

ИНОКЪ ВАССІАНЪ.

По смерти митрополита Симона, послѣдовавшей въ апрѣлѣ мѣсяцѣ 1511 года, возведенъ былъ во святители всея Руси Варлаамъ. Новгородская же архіепископія долго оставалась безъ владыки; почти 20 лѣтъ. Во время митрополита Варлаама, т. е. послѣ 1511 года, въ Москвѣ послышался голосъ возвращеннаго туда инока Вассіана, бывшаго князя Василія Косаго, Патрикѣева. Постриженный во время грозной опалы на сторонниковъ Софіи, Вассіанъ, какъ мы уже говорили, сталъ въ Кирилловѣ ученикомъ Нила Сорскаго. Нилъ могъ за то полюбить Патрикѣева, что онъ, по своему умственному развитію, понималъ глубокомысленнаго Нила. И онъ дѣйствительно понялъ своего наставника, когда въ послѣдствіи явился защитникомъ его мнѣній. Это-то взаимное пониманіе и объясняетъ связь между воспитанникомъ горы Аѳонской, основателемъ скитскаго житія на Руси и монахомъ, не съумѣвшимъ схоронить подъ мантіею и куколемъ ни своихъ политическихъ симпатій и антипатій, ни за-

носчивости боярина, ни смѣлости человѣка, который по меткому народному выраженію — во послахъ бывалъ — говорить гораздъ; который и въ монастырѣ жилъ роскошно и хлѣбосольно, какъ князь и бояринъ [214]).

Возвращенный въ Москву державнымъ родственникомъ своимъ, онъ принесъ съ собою сильную вражду къ Іосифу за безпощадный его приговоръ надъ еретиками.

Изъ посланія къ Ивану III о еретикѣ Кленовѣ и шестнадцатаго слова Просвѣтителя мы видѣли, что борьба съ ересью продолжалась и послѣ собора 1504 г. Въ житіи Іосифа, писанномъ Саввою Чернымъ, говорится, что и послѣ собора изъявившіе покаяніе еретики обошли своимъ коварствомъ князей, бояръ и честныхъ старцевъ и что нѣкоторые изъ епископовъ уже по смерти Ивана III стали жаловаться на нихъ Василію Ивановичу. Великій же князь отвѣчалъ имъ на это: вы — владыки и печалуетесь о волкахъ христіанской вѣры; если же волки поѣдятъ овецъ, а сами разбѣгутся, какъ же вы тогда поймаете волковъ? Другой неизвѣстный по имени современникъ свидѣтельствуетъ, что старецъ князь Васьянъ учалъ печаловаться за еретиковъ великому князю [215]). Вассіанъ Патрикѣевъ, въ которомъ вѣротерпимость нашла себѣ поддержку, жилъ тогда въ

---

[214]) О роскошной жизни Вассіана Патрикѣева въ Симоновѣ монастырѣ свидѣтельствуетъ близкій къ нему по времени инокъ Зиновій Отенскій, въ книгѣ своей: «Истины показаніе къ вопросившимъ о новомъ ученіи», изданной въ приложеніи къ Православн. Собесѣднику за 1863 г. (стр. 899—901).

[215]) У Саввы Черн., стр. 36 и Письмо о нелюбкахъ въ Приб. къ Тв. Св. Отцевъ. X, 506.

Симоновѣ монастырѣ и былъ снова близокъ къ великокняжескому двору. Игуменъ же Іосифъ отець нашъ, говоритъ Савва Черный, — непрестанно пиша къ дрьжавному посылая, дабы ихъ покаянію не вѣрилъ: таковое, рече, лестное покаяніе въ древнихъ лѣтахъ многіа царства погубиша, но повелѣваше имъ изъ темницы не исходнымъ быти. Въ этихъ словахъ ясно выражена основная мысль посланія о повиновеніи соборному опредѣленію и шестнадцатаго слова Просвѣтителя. Эту же мысль проводитъ Іосифъ и во второмъ своемъ посланіи къ великому князю Василію, близкомъ по содержанію къ вышеупомянутому слову.

Второе посланіе къ великому князю Василію о еретикахъ [216]).

Посланіе это есть послѣдній, по времени, памятникъ борьбы Іосифа съ ересью.

«Пожалуй и попецыся и промысли о божественныхъ церквахъ, начинаетъ Іосифъ, занеже, государь, отъ вышнея Божія десница поставленъ еси самодержецъ и государь всея руси». Распространившись и о значеніи царской власти и обязанности великаго князя «недавати воля злотворящимъ человѣкомъ иже душю съ тѣломъ погубляющимъ», Іосифъ въ слѣдъ за тѣмъ даетъ самому себѣ такое право: «намъ же лѣпо царскому твоему остроумію и Богопреданней мудрости въспоминати ти, яко государю и владыцѣ». Іосифъ напоминаетъ великому князю о томъ, какъ онъ поревновалъ равноапостоль-

---

[216]) См. въ Источникахъ, сборникъ II, л. 202.

ному царю Константину, когда на послѣднемъ соборѣ, вмѣстѣ съ Боговѣнчаннымъ отцемъ своимъ, «темныхъ и скверныхъ Новгородскихъ еретиковъ и отступниковъ до конца низложилъ и непорочную христіанскую вѣру поколебавшуюся и изнемогшую отъ еретическихъ и жидовскихъ ученій паки утвердилъ»...

Напомнивъ Василію о его подвигахъ на соборѣ, Іосифъ убѣждаетъ его вновь подвигнуться и уничтожить еретическое ученье. «Аще не подвигнишися, продолжаетъ онъ, ино, государь, погибнути всему православному христіанству».

Здѣсь, какъ и въ 16-мъ словѣ, Іосифъ говоритъ, что многія царства, прежде пребывавшія въ православіи, погибли въ слѣдствіе того, что отступили отъ истины и прельстились ересью и что Русская земля пятьсотъ лѣтъ пребывала въ православіи, пока «діаволъ не привелъ скверныхъ евреевъ въ великій Новгородъ, отселѣ за четыредесятъ лѣтъ».

За тѣмъ слѣдуютъ новыя убѣжденія и новые совѣты великому князю показать ненависть къ еретикамъ, а самому подражать первымъ православнымъ царямъ, которые казнили еретиковъ, «занеже, государь, инѣмъ нечѣмъ тое бѣды утолити». Въ заключеніе Іосифъ разсказываетъ о первомъ соборѣ наеретиковъ: «Подобно же тому бысть и въ нашей земли рустей: князь великій Иванъ Васильевичь, отецъ твой, по проклятіи еретиковъ Захара Черньца и Дениса попа повелѣ въ темницу воврещи, и сіи злѣ животъ свой скончаша и никого же православныхъ непрельстиша. Акоторые, государь, почали каятися, а отецъ твой, государь, ихъ покая-

нію повѣрилъ и далъ имъ ослабу, и тѣ много неизрѣченна зла сотвориша и многихъ православныхъ христіанъ въ жидовство отведоша».

Посланіе оканчивается призываніемъ десницы Божіей на царство и самодержавнаго царя съ его благочестивою великою княгинею. Посланіе это написано торжественнымъ слогомъ духовнаго краснорѣчія. Витіеватость оказывала безъ сомнѣнія свое дѣйствіе на книжнаго великаго князя; въ особенности же торжественныя слова о значеніи царской власти (васъ бо Богъ въ себе мѣсто избрана на земли и на свой престолъ вознесъ посади, милость и животъ положи у васъ) должны были производить сильное впечатлѣніе на становившагося царемъ великаго князя.

Посланіе это относится къ 1510—11 году, если признать, что Іосифъ былъ точенъ въ своихъ хронологическихъ показаніяхъ. Въ 16-мъ словѣ онъ говоритъ, что 33 года прошло со времени прибытія Схаріи; здѣсь же — что тому прошло уже 40 лѣтъ. Мы видѣли, что въ Сказаніи о новоявльшейся ереси онъ считалъ 6979 (1471) годъ, годомъ пришествія князя Михаила Олельковича и жида Схаріи въ Новгородъ.

Въ то время, какъ борьба Іосифа съ владыками и старцами, заступившимися за покаявшихся еретиковъ продолжалась, пришелъ къ Іосифу Ѳеодосій иконникъ, сынъ Діонисія мудраго живописца, а повѣдалъ ему чудо преславно, какъ Богъ обнаружилъ святотатство ложно раскаявшагося еретика [217]).

---

[217]) «Нѣкій отъ еретиковъ покаяся и повѣриша его покаянію, «таже и въ попы его поставиша. И въ нѣкій день служивъ литур-

Услыхавъ объ этомъ, Іосифъ, по словамъ Саввы Чернаго, паче перваго подвижеся — и вновь сталъ писать державному, чтобы невѣрилъ еретическому покаянію. Державный же всея русіи государь князь великій Василій Ивановичь повелѣ еретиковъ всѣхъ въ темницу вметати и быти неисходнымъ и до кончины живота. И слыша сіа отецъ игуменъ Іосифъ воздаде славу Богу. Такъ списатель житія Іосифа оканчиваетъ повѣсть о борьбѣ съ ересью. Но въ одномъ сборникѣ есть еще любопытный эпизодъ изъ этой борьбы [218]).

Старцы Іосифова монастыря Діонисій Звенигородскій и Нилъ Полевъ, по любви къ пустынножительству, удалились въ предѣлы Бѣлозерскіе, гдѣ тогда вводился скитскій уставъ. Спустя нѣсколько времени, одинъ изъ нихъ грамотою увѣдомилъ Іосифа о томъ, что видѣлъ ересь у скитниковъ. Іосифъ объ этомъ сообщилъ брату своему Ростовскому архіепископу Вассіану понежь въ его архіепископьи. Послѣдній, находившійся тогда въ Москвѣ, довелъ это до свѣдѣнія великаго князя. Тогда великій князь сталъ укорять Вассіана Патрикѣева, защитника Заволжскихъ пустынни-

---

«гію, пріиде въ домъ свой потиръ имѣя въ руку свою, пещи тогда «горящи и волья изъ потира въ пещь отыде: а подружіе его ва«рящи ястіе и узрѣ въ пещи во огни отроча мало, и гласъ отъ «него изыде глаголя: ты мя здѣ огню предаде, а язъ тя предамъ «вѣчному огню. И абіе отвръзеся покровъ избы и прилѣтѣша двѣ «птицы великія и взяша отроча, и полѣтѣша на небо: таже покровъ «ста, якоже и преже. И жена сія видя, бысть въ велицѣ страсѣ и «ужасъ нападе нань, и повѣдаша сія въ скрай живущимъ сосѣ«дамъ». (У Саввы Черн. стр. 38—38.)

[218]) Сборникъ Моск. синод. библ. № 927, XVI вѣка.

ковъ: «Добро ли чинятъ твои пустынники»? сказалъ онъ ему. Вассіанъ на это отвѣчалъ: «Государь, грамота писана лукавствомъ, все солгано, вопроси государь попа». Спросили попа — свидѣтеля, который привезъ грамоту, и попъ подтвердилъ писанное. Тогда старецъ Вассіанъ просилъ попа на пытку. Попу изломали ногу, попъ умеръ и не оговорилъ писавшихъ грамоту. Узнавъ о смерти попа, великій князь опалился на виновниковъ этого дѣла — на старцевъ Діонисія и Нила, велѣлъ ихъ самихъ взять въ Кирилловъ, а пустыни ихъ сжечь. Это событіе было новымъ поводомъ къ враждѣ между Іосифовыми постриженниками и сторонниками Вассіана Патрикѣева. Къ тому же Вассіанъ сталъ писать противъ Іосифа. Отвергая свидѣтельства Ветхаго Завѣта въ дѣлахъ церкви Христовой, Вассіанъ обвинялъ Іосифа за то, что онъ, осуждая еретиковъ, преимущественно основывался на Ветхомъ Завѣтѣ.

Онъ называлъ Іосифа за его немилосердіе еретикомъ, подобнымъ Новату еретику, который училъ, что нельзя принимать покаяніе.

До Іосифа дошли слухи о такомъ сочиненіи Вассіана, который сталъ наконецъ оскорблять при встрѣчѣ постриженниковъ Іосифовыхъ и называлъ ихъ отступниками. Такъ поступилъ онъ съ ученикомъ Іосифа, Зосимою Ростопчинымъ, въ палатахъ митрополита Варлаама и передъ лицемъ его. Іосифъ послалъ въ Москву къ тѣмъ, кто до него добръ, какъ онъ самъ выражается, и они достали и прислали ему писанія Вассіана.

Посланіе къ боярину Василію Андреевичу Челяднину [219]).

---

[219]) См. въ Источникахъ, сборникъ II, л. 293.

Тогда онъ обратился къ ближнему боярину великаго князя Василію Андреевичу Челяднину съ посланіемъ, въ которомъ жаловался на Вассіана и просилъ ходатайствовать у великаго князя, чтобы тотъ освободилъ его отъ хульныхъ рѣчей Вассіана. «Ино, господине, писалъ Іосифъ, намъ божественная писанія повелѣваютъ трьпѣти всяка укоризна. Аще ли же, господине, кто назоветъ еретикомъ, ино о томъ невѣстно молчати».

Іосифъ проситъ Челяднина заступиться за него и печаловаться государю, чтобы позволилъ писать и говорить противъ Вассіановыхъ рѣчей: «занеже, господине, есть что говорити и писати противу его рѣчей».

Въ слѣдъ за тѣмъ Іосифъ жалуется на Вассіана, что онъ называетъ еретиками всѣхъ духовныхъ, по просьбѣ которыхъ великій князь сталъ на жидовствующихъ «святымъ духомъ подвижися», между тѣмъ какъ святые отцы пѣснями и хвалами почтили тѣхъ, которые на соборахъ дѣйствовали противъ еретиковъ. «А нынѣ, господине», продолжаетъ Іосифъ, «по Бозѣ надежда и упованіе всему православному христіанству на государя, занеже, господине, и преже сего онъ же государь онѣхъ скверныхъ новгородскихъ еретиковъ и отступниковъ, иже жидовская мудрьствующихъ, до конца низложилъ».

Посланіе оканчивается призываніемъ помощи Божіей на великаго князя и его царство.

Посланіе къ Челяднину есть послѣдній дошедшій до насъ памятникъ борьбы Іосифа съ Заволжскими старцами. Іосифъ достигъ того, что ему дозволили писать противъ Вассіана. Въ сочиненіи Вассіана Патрикѣева на Іосифа есть свидѣ-

тельства о сочиненіи Іосифа противъ Вассіана и учителя его Нила.

Если довѣрять этимъ свидѣтельствамъ, то Іосифъ дополнилъ послѣднія слова Просвѣтителя (гдѣ говорится о томъ какъ надо поступать съ еретиками) сочиненіемъ противъ Нила и Вассіана [220]).

---

220) Слово отвѣтно противу клевещущихъ истину евангельскую и т. д. (Правосл. Собесѣд., 1861 г.). Изъ него видно, что Іосифъ опровергалъ Вассіана въ слѣдующихъ девяти словахъ:

а) «Яко подобаетъ учительство приводити отъ ветхихъ писаній. «б) Сказаніе о томъ, еже Вассіанъ глаголетъ и пишетъ о милосер«діи Божіи, яко всѣхъ хощетъ спасти. Сіе убо пишетъ еретикомъ «хотя устроити жизнь немятежну, яко да небоящеся еретицы «прелщаютъ и въ жидовство отводятъ. в) О томъ, еже Вассіанъ «глаголетъ, яко аще и сгрѣшиша еретицы и отступницы, пріяти «будутъ. г) О томъ, еже Вассіанъ пустынникъ глаголетъ: которыхъ «еретиковъ казнили, то суть мученицы. д) О еже како Нилъ и «ученикъ его Вассіанъ похулиша великихъ чудотворцевъ Антонія «и Ѳеодосія»... (Въ защиту русскихъ преподобныхъ, «въ отвѣщаніе любозазорнымъ» написалъ Іосифъ свое «Сказаніе о святыхъ отцѣхъ въ монастырѣхъ рустѣй земли» см. выше, стр. 80). е) «О «еже, како во второе лѣто князь великій Иванъ Васильевичъ всея «Росіи велѣлъ быти на Москвѣ святителемъ и Нилу и Іосифу по«повъ ради, иже дръжаху наложницы, паче же рещи: въсхотѣ отъ «имати села у святыхъ церквей и монастырей. ж) О еже како иног«да пріиде на Москву Вассіанъ пустынникъ, яко да великаго кня«зя научитъ и вся благородныя человѣки, иже у монастырей и у «мирскихъ церквей села отъимати. з) О еже како Нилъ и ученикъ «его Вассіанъ похулиша не токмо въ руской земли чудотворцевъ, «но иже и въ древняя лѣта и въ тамошнихъ земляхъ бывшихъ чу«дотворцовъ, чюдесемъ ихъ не вѣроваша и отъ писанія изметаша «чудеса ихъ. и) О еже како Нилъ и ученикъ его Васіанъ глаголютъ «и пишутъ, яко не подобаетъ божественныхъ церквей и всечест-

Вассіанъ въ своемъ «отвѣтномъ словѣ» рѣзко опровергая положенія Іосифа, постоянно ссылается на свои «тетради» — обширное сочиненіе въ защиту Заволжскихъ убѣжденій.

Мы дошли до послѣднихъ годовъ жизни Іосифа. Слабый тѣломъ, престарѣлый Іосифъ не переставалъ трудиться и писать. Въ послѣдніе годы жизни онъ написалъ вступленіе къ уставу и дополнилъ его преданіями инокамъ.

Отношенія Іосифа къ великому князю не измѣнились. По смерти князя Ѳедора Борисовича, Волокъ вошелъ въ составъ великаго княженья, и Василій Ивановичъ сталъ ѣздить туда на охоту и безъ сомнѣнія заѣзжалъ въ обитель Іосифа. Вліяніе Іосифа на великаго князя стало извѣстно всѣмъ.

Въ одно изъ житій Іосифа (Саввы Чернаго) входитъ, какъ отдѣльная статья, повѣсть о князѣ Юрьѣ, гдѣ разсказывается, какъ Іосифъ примирилъ Дмитровскаго удѣльнаго князя Юрья Ивановича съ его державнымъ братомъ.

Прослышавъ, что князь великій хочетъ «поимать его», Юрій Ивановичъ пришелъ къ Іосифу и плакалъ передъ нимъ. Іосифъ далъ ему совѣтъ: преклонить главу передъ помазанникомъ Божіимъ и не противиться брату. На просьбу князя ѣхать къ государю ходатайствовать о немъ, Іосифъ отвѣчалъ: «повѣри, господине, яко зѣло ми голова болитъ, немощно и чрезъ монастырь прейти». Но когда князь

«ныхъ иконъ украшати златомъ и сребромъ, такоже и священныхъ «сосудовъ не подобаетъ въ церкви имѣти златыхъ и серебряныхъ. «і) Яко не подобаетъ Ниловымъ и Васіановымъ ученикамъ съ «вькуплятися въ дружбѣ и съвѣтѣ, ниже съжительствовати съ ни«ми, яко да не навыкнемъ такоже хулити чудотворци».

сталъ горько плакать, то Іосифъ, сказано въ житіи, «забы болѣзнь свою и поѣде самъ и князь преди поѣде, яко стадій двѣ близь, — и изнеможе главною немощію и возвратися». Князь подумалъ, что Іосифъ не желаетъ помочь ему, но вскорѣ возвратился въ обитель его и просилъ послать старцевъ честныхъ: Касіана Босаго и Іону Голову ходатайствовать за него передъ братомъ. Іосифъ послалъ этихъ старцевъ въ Москву и велѣлъ братіи молиться за князя Юрья, дабы Богъ избавилъ его отъ напрасныя смерти и укротилъ междоусобную брань. Князь послѣдовалъ за старцами, но, не осмѣлившись въѣхать въ Москву, остановился за пять поприщь. Когда старцы Іосифовы пришли къ Василію Ивановичу, то онъ «яро возрѣвъ нань рече: почто пріидосте? что дѣло?» Очевидно онъ догадался о цѣли ихъ прибытія. Старецъ Кассіанъ на это возразилъ ему: «не тако подобаетъ державному, не увѣдѣвъ отъ посланныхъ рѣчей, яро вопрошати, но подобаетъ державному преже съ кротостію и смиреніемъ увѣдѣти отъ устъ глаголемая, и аще будемъ достойны вины по дѣламъ нашимъ и тогда мы предъ тобою. И князь великій въставъ и мало осклабився рече: простите, старцы, яко поглумихся. И снемь царскій вѣнецъ поклонися и вопроси о здравіи отца Іосифа. Они же отвѣщаша подобающая и изрекоша, о немь же прислани, вся потонку».

Выслушавъ просьбу, князь великій смягчился, благодарилъ Іосифа за то, что онъ «веліе зло укроти... и старцемъ велико угощеніе учини и по брата своего князя Юрья въ той часъ посла съ великою любовію». Князь Юрій палъ къ ногамъ брата. Василій Ивановичъ началъ съ

нимъ пировать. Князья и бояре ихъ веселились до глубокой ночи, до 9-го часа (3-го утра).

Іосифу старцы его привезли поклонъ и ласковое слово великаго князя.

Этотъ разсказъ, очерчивающій характеръ отца Ивана Грознаго и обрисовывающій вліяніе на него Іосифа, связанъ въ житіи съ повѣствованіемъ о предсмертной болѣзни преподобнаго.

Не задолго до смерти Іосифъ написалъ «посланіе благородному и христолюбивому самодержцу, царю и государю всея русіи [221]). Въ немъ онъ объясняетъ государю свое болѣзненное состояніе: «уже съ одра встати не могу, ни въ церковь дойти не могу, а братію, государь, ни духовнѣ ни тѣлеснѣ ни монастырскихъ дѣлъ не могу управливати» и проситъ (со слезами челомъ бью) жаловать монастырь по смерти его подобно тому, какъ и при жизни его жаловалъ «выше нашея мѣры». Онъ указываетъ государю на десять старцевъ, которымъ пригоже приказать монастырь, поименовывая каждаго изъ нихъ. Во главѣ этого собора большей братіи стоятъ Кассіанъ Босый, Іона Голова и Арсеній Голенинъ [222]). Потомъ проситъ великаго князя, чтобы не наслалъ игумена изъ чернецовъ иныхъ монастырей и «не по ихъ (Іосифлянъ) мысли».

---

[221]) Сохранилось въ большемъ количествѣ списковъ, помѣщено въ житіи Іосифа — Саввы Чернаго и встрѣчается при Уставѣ его. (См. въ Источникахъ, сборникъ II, л. 281).

[222]) Вотъ имена семи остальныхъ старѣйшихъ иноковъ; Калистъ, бывшій гдѣ то игуменомъ, Гурій, бывшій келарь (въ послѣдствіи архіепископъ Казанскій), Геронтій Рокитинъ, Геласій Суколѣновъ, Варлаамъ старый, Селиванъ Келарь, Тихонъ Леньковъ (въ послѣдствіи игуменъ Іосифова монастыря).

Третья просьба Іосифа — изгонять изъ его обители тѣхъ чернецовъ, которые станутъ жить не по его уставу, чтобы и «прочая братья страхъ имутъ». Изъ этого посланія видно, что писалъ его не просто игуменъ, а основатель и устроитель, который въ продолженіи 36 лѣтъ велъ монастырь свой по собственной мысли и уставу.

Кромѣ этого посланія сохранилась духовная грамота преподобнаго Іосифа [223]).

Она начинается такъ: «Во имя святыя единосущныя и живоначальныя Троицы, Отца, глаголю, и Сына и Святаго Духа, единаго, нераздѣльнаго и трипостаснаго Божества, имъ же всяческая быша и мы тѣмъ. Се азъ грѣшный и недостойный игуменъ Іосифъ пишу сію духовную грамоту своимъ цѣлымъ моимъ умомъ». Содержаніе грамоты въ томъ, что завѣщатель предаетъ «монастырь своихъ трудовъ и своеа братіи Господу Богу Вседръжителю и Пречистой его Матери и благородному и христолюбивому самодрьжцу и государю всея рускіа земля, великому князю Василію Ивановичу». Онъ обращается къ великому князю съ новою просьбою беречь монастырь и смотрѣть за соблюденіемъ устава. Этою духовною грамотою великій князь еще болѣе сроднился съ монастыремъ Іосифа. Пріѣхавши туда, послѣ смерти преподобнаго, онъ сказалъ старцамъ: «азъ у васъ прикащикъ: аще ли не станете хранити преданія, азъ исправлю и вамъ будетъ не зѣло любо». Часто навѣ-

---

[223]) Встрѣчается въ сборникахъ Волокол. библіот. (Моск. дух. ак. №№ 152/515, 163/529, 189/577) а равно и тамъ, гдѣ и предъидущее посланіе. (Въ Источникахъ, сборникъ II, л. 201).

щалъ онъ монастырь преданнаго ему Іосифа [224]). Преемника его въ игуменствѣ сдѣлалъ митрополитомъ; позвалъ въ крестные отцы къ первому сыну своему старца Кассіана Босаго. Окруженный монахами Іосифова монастыря, великій князь скончался на ихъ рукахъ.

Іосифъ преставился на 76 году отъ роду, 9-го сентября 7024 года (1515), назначивъ себѣ преемникомъ Даніила, по «реклу Рязанца», который вскорѣ послѣ того, а именно въ 1522 году, сталъ митрополитомъ всея Руси. Преемникъ Іосифа былъ преданнымъ слугою великаго князя. Полный, красивый лицомъ, онъ 30-ти лѣтъ отъ роду удостоился быть митрополитомъ. Герберштейнъ, донесшій до насъ это свѣдѣніе, отзывается о немъ не совсѣмъ сочувственно, противуполагая ему его предшественника Варлаама, святаго мужа, пострадавшаго за правду. Даніилъ разрѣшилъ великому князю развестись съ первою супругою и вѣнчалъ его съ Еленой Глинской. Если онъ, по обстоятельствамъ нарушивъ уставы церкви, превзошелъ учителя своего въ преданности великому князю, то не уступалъ ему и въ строгомъ судѣ на основаніи подобранныхъ на случай свидѣтельствъ.

---

224) Житіе Іосифа сост. Саввою Чернымъ. Въ Воскрес. лѣтоп. подъ 1515 годомъ: Князь велики Василей Ивановичь всеа Руси былъ впервые въ своей отчинѣ на Волоцѣ на Ламскомъ на свою потѣху. (П. С. Р. Л., т. VIII, стр. 259).

Житія Іосифа свидѣтельствуютъ о посѣщеніяхъ великимъ княземъ обители и о неисчислимыхъ его благодѣяніяхъ. Свѣдѣній же о дарахъ великаго князя немного. Въ Актахъ Арх. Эксп. (т I, № 169) помѣщена грамота великаго князя Василія Ивановича отъ 1520 года объ отводѣ Іосифову Волоколамскому монастырю мѣста подъ осадный дворъ въ г. Твери. Въ большой церкви Іосифова монастыря хранится плащаница, даръ этого великаго князя.

Въ годъ смерти Іосифа прибылъ въ Москву ученый Максимъ съ другими старцами горы Аѳонской. Примкнувшіе къ нему люди партіи Нила Сорскаго, а въ томъ числѣ и Вассіанъ Патрикѣевъ рѣшили судьбу его.

Даніилъ отмстилъ и Вассіану за Іосифа. Дѣянія собора на Максима Грека и Вассіана характеризуютъ Даніила какъ начетника и книжника, взглядъ котораго не идетъ далѣе предвзятой мысли, подкрѣпленной свидѣтельствомъ отъ священныхъ книгъ, разогрѣтой ненавистью къ подсудимому и непреклонной отъ сознанія своей силы и власти.

Спустя 50 лѣтъ по смерти Іосифа поднялся голосъ на презлыхъ Іосифлянъ — то былъ голосъ боярина, князя Курбскаго. Отзывы его о Іосифлянахъ проливаютъ свѣтъ на отношенія Іосифа къ старому боярскому порядку. Но вкоренившійся новый порядокъ совершенно сгладилъ и притомъ очень быстро политическій оттѣнокъ партіи Іосифлянъ. Въ 1554 году въ средѣ духовенства слышатся неблагопріятные отзывы о книгѣ Іосифа и о немъ самомъ. Постриженники Іосифа Касьянъ, епископъ Рязанскій и Евѳимій, архіепископъ Ростовскій, защищаютъ его память отъ нареканій. Они же вмѣстѣ съ митрополитомъ Макаріемъ отстаиваютъ на Стоглавомъ соборѣ мнѣнія Іосифа о монастырскомъ владѣніи селами.

Церковь, осѣнившая вѣнцемъ святости Іосифа, Серапіона и Максима Грека какъ бы примирила разногласія. Но писанія Іосифа распространились въ народѣ: и на нихъ воспитался позднѣйшій русскій грамотникъ.

ПРИЛОЖЕНІЯ.

А.

Посланіе Іосифа Волоцкаго къ княгинѣ Маріи, вдовѣ князя Андрея Ѳедоровича Голенина [1]).

Гⷢѣ моей кнаинѣ Мр҃іи, княж Ондрѣеве Ѳеѡдоровича грѣшный чернецъ (Іосифъ) челомъ бью писала еси къ намъ, коли ѹ меня было и҃ ѿзъ мт҃ну давала ино гⷢе коли у тебе не будетъ и Бг҃ъ на тебе не истажетъ. а только ѹ тебе будетъ, а не даешь по своихъ дѣтехъ ѹчастіа и наслѣда ихъ. Ино писалъ ѡ том великій Афонасіе сице: отрочата вѣрныхъ множицею ѹбо къ целомудрію родителей ихъ оумираютъ божественнымъ промысломъ ѿко да се видѣвше ро-

---

[1]) Издается по рукописи начала XVI в., (см. въ Источникахъ, сборникъ № II, л. 217). На сколько мнѣ извѣстно, посланіе это сохранилось въ одномъ спискѣ, въ сборникѣ близкаго къ Іосифу по времени епископа Нифонта, бывшаго игумена Іосифова монастыря. Объ этомъ посланіи см. стр 97. О сынѣ княгини Маріи, князѣ Голенинѣ, стр. 45.

Правописаніе подлинника сохранено неприкосновеннымъ, за исключеніемъ того, что буквы ъ и й поставлены нами въ концѣ словъ. Въ памятникѣ буквы ъ или совсѣмъ нѣтъ, или она замѣнена черточками, буква же й замѣнена и.

дители ихъ абіе ѵстрашаться и сего ради оумилившеся ѵцеломѵдрятся. Гⷭть бо Богъ пророкѡмъ Иеремѣемъ ꙗкож преже времене оубо наведохъ смерть на чада ваша. вы ж таковаго наказанїа не приасте ꙗк(о) левъ всегубитель обыдоша васъ злаа. вы ж видѣвше се не покаастеся, ни ѿвратистеся ѿ злыхъ своихъ дѣлъ. И паки той же пр҃ркъ гл҃еть, ѵязвилъ еси ихъ ранами Гⷭ Бⷭ и не поболѣша. скончалъ еси ихъ и не вьсхотѣша приꙗть наказанїа, ѡжесточиша лица своа ꙗкож камень. Тѣмъ же оубо братьа ѿ сего оувѣмы ꙗко Богъ милосердъ и человѣколюбивъ сый неизреченными судбами своими, ищетъ како приводити насъ къ себѣ, и како спа҃ти душа наша. Тѣмже и о смерти юных сице есть, аще оубо младенци суще ѵмроша ꙗко чисти и непорочни ѿшедша животу вѣчномѵ сподобятся. аще ли ж съвершени возрастомъ юни же суще. сего ради прежде времени оумираютъ. понеже вѣдоущѵ Богоу ꙗко хотꙗхоу житиемъ злымъ и лоукавымъ жити и сосоуди лукаваго быти. Тѣмже Богъ прежде сего вземлетъ ихъ къ себѣ да и сихъ родители оуцеломудрется. и ꙗже хотꙗху имъ стежанїа и їмѣнїа оуготовлꙗти, сіа къ нищимъ и оубогимъ и божественнымъ церквамъ еже о нихъ да раздаютъ тако съ чады своими царствиа вѣчнаго полоучать. Аще ли же лихоимьствомъ и любостяжанїемъ поработившес҃ лишатъ чадъ своихъ наслѣдиа и оучастиа. еже хотꙗху имѣти въ житїи семъ. яко жестоци и немилосердни и осужденні бывають ѿ Бг҃а. А въ страшьный день пришествиа христова ѿ своихъ чадъ ѡсоужденїи боудѵть. по рекшемоу словеси немиловавый не помилованъ боудеть. А что еси писала по твоихъ дѣтехъ не бывала ни ѡдна понаѳида оу насъ, ино Госпоже оу насъ на всꙗкой недѣли по три понаѳиды. да по девяти литѣи заоупокойныхъ. да по всꙗдневнаа обѣдни да поминаютъ на ѡбѣднѣ по трижда. а на понаѳиде по трижда же. а на литѣахъ по ѡднова, Да ѡпрочѣ того вь синаникоу поминають тѣхъ же. а на большихъ понаѳидахъ по четырьжда. ино иметсꙗ всего того по десꙗтья на день коли болшая понаѳида. А во всякоую пятницѵ болшая понаѳида. а коли меншая понаѳида. ино по девятыѧ на день а коли нѣтъ понаѳиды въ которыи дни. ино по шестыѧ на день. а надъ проскоурами ино поминание годовое чтоуть и на господскіи праздьникы и великъ день. А твои князь да и ва-

ши дѣти писаны въ томъ въ годовомъ поминаніи. А боудеть то оу тебя мысль. чтобы твои понаѳиды пѣти ѡпрочѣ соборныхъ понаѳидъ. ино оуже надобе и ѡбѣдни пѣти твои опришни. И ты Госпоже пошли посмотрити гдѣ митрополитъ слоужитъ да и всѣ владыки. ино тамъ написаны всѣ великии князи. и оудѣльныѧ. А поютъ ѡбѣдню и понаѳидоу ѡдноу соборныю по всѣхъ. Да такъ Госпоже поминають во всѣхъ соборныхъ церквахъ и въ монастырехъ. А толко пѣти за всякого по понаѳидѣ да по обѣднѣ по опришнеи всегда. ино тому быти не мочно. А что еси писала и четверть ѿ того возмоуть что въ синанікъ написати. ино Госпоже оу насъ строевѣ. которыхъ въ монастыри погрѣбаютъ. и на (ино) тѣхъ и даромъ пишють А на нищихъ Богъ не истѧзуеть, а богатіи кождо по своей силѣ истѧзанъ боудеть. Хотѧ хто и въ черньцы пострижется богатой. а не дасть по своей силѣ. ино его не велѣно поминати въ томъ монастыри. А что еси писала о томъ. что к (20) рублевъ на семь лѣтъ. ино то грабежь. а не милостыня. то не грабеж то мы съ тобою чинимъ совѣтъ произволеніѧ. а на воле на твоей и на нашей и боудеть то любо тебѣ. и намъ ино боудеть. а не любо. ино не боудеть. А такъ есмя чіниди совѣтъ и съ прежніми которые писалисѧ в годовое поминаніе. а грабежемъ того нихто не нарече. занеже вѣдомо всѣмъ да и тебѣ вѣдомо даромъ священникъ ни одной обѣдни ни понаѳиды не слоужитъ. да и своими бо проскурами. и виномъ. и теміѧномъ и свечами и коутьею и каноуномъ. а то въ вѣчный доколѣ монастырь пречѣтье стопть. надобе на всѧкь час. попеченіе имѣти ѡ томъ священнікомъ и крылашаномъ и всей братіи. Да еще хтому надобеть. аще и по одной дензе давати на обѣдню на годъ мало не толко поидешь ѡ чемъ есмя писали. Да ѡпрочѣ того еще понаѳиды. да литѣи заупокойные. надобе еще медъ да воскъ. да просвиры да ѳиміѧнъ. И толко считати. ино не имется и по полоудензе на ѡбѣдню. А оу насъ иде сщ҃никомъ на всѧкой съборъ по четыре денги ѡдномы. А въ простыи дни по двѣ деньги. А по всѣмъ монастыремъ и по соборнымъ церквамъ въ годовое поминаніе пишоуть въ вѣкъ оучинивше рѧду того дѣлѧ въ монастырѣхъ и въ соборныхъ церквахъ. И князи и бояре давали села на то. ино того ради въ всѣхъ монастырѣхъ земли много. А и въ

нашемъ монастыри хто написаться въ прокъ въ годовое поминанїе ино потомоу же писали. По князе Борисе да по княгинѣ Оулиѩнѣ да по князи по Иванѣ дали село Успенское. да село Спасское. да село Покровское далъ при себѣ князь Борисъ Васильевичь и велѣлъ молити о своемъ здравіи и спасеніи. а послѣ своего живота велѣлъ себе вписати въ тож поминаніе въ годовое въ вѣкъ. А князь Иванъ Васильевичь Хованьской далъ грамоту. велѣлъ давати по одномъ себѣ дѣтямъ своимъ по стоу четвертей хлѣба на годъ. А владыка Новогородской Генадей далъ монастырю селцо Мечевьское да двѣ деревни. да селцо Чемесово въ Роузѣ да колоколъ во сто рублевъ. А Григорей Собакинъ коупилъ у Михаила у Коровы [1]) семь деревень. да у Никиты у Коньстентинова селцо да двѣ деревни. а дал двѣсте рублевъ. А князь Семенъ Иванович Бѣльской прислалъ двѣстѣ рублевъ. а велѣлъ пытати гдѣ бы земля коупити монастырю. а велѣлъ писати въ годовое поминаніе отца да матерь да себя третіего. Да которые писалися въ годовое поминаніе въ вѣкъ всѣ тѣ написаны въ сенонікоу опричь тѣхъ какъ ихъ поминати и какъ по нихъ кормѣмъ быти и что хто далъ по себѣ отъ того поминанїѧ что было незабвенно въ вѣкъ. А такъ (не) пишоутъ въ годовое поминаніе какъ ты велѣла нынѣ. ни въ соборных цркваxъ ни въ монастырѣхъ. Князь Борисъ Васильевичь да княгиня Улїана да князь Иванъ Борисовичь вѣдомо и тебѣ какъ жаловали и милостыню давали и на молебенъ. и на понаѳиды и по родителехъ и по дѣтехъ кормили и милостыню давали и монастырь и что есть монастырей всѣ Божіи да ихъ. да того не считали коли себя велѣли писать въ годовое поминаніе запеже вѣдомо имъ что въ нашемъ монастырѣ обычей. сколько Богъ пошлеть столко и разадется. Надобе церковные вещи строити святыѧ иконы и святые сосоуды и книги и ризы и братство кормити и поити и одѣвати и обувати и иные всякіи ноужи исполнѧти и нїщимъ и страннымъ и мимоходящимъ давати и кормити. А росходится на всякой годъ по полутораста рублевъ денгями а иногда болѣ. Да

---

[1]) Корова-Кутузовъ, вотчинникъ Волоколамскій, см. родослов. Кутузовыхъ, стр 29.

хлѣба по три тысячи четвертей на годъ розходится занеже на всѧкь день въ трапезѣ ѥдѧть иногда шесть сотъ а иногда семьсотъ душь. ино коли его Богъ пошлетъ тогды ся разойдеть. ино того ради государи наши и иные. которые хотѣли писатися въ годовое поминанїе хто себѣ пишеть на вѣкь такъ и села оу манастырѧ на вѣкъ. Кнѧзь Иванъ Хованьской давалъ намъ и хлѣба и денегь, а владыка Новогородьскои также давалъ исчести не мощно его жалованїѧ. А Григорей Собакинъ рублевъ сорокъ далъ дотоле. а кнѧзь Семенъ Ивановичь Бѣльской рублевъ съ тридцать [1]) далъ. Да какъ захотѣли писати въ годовое поминаніе на вѣкъ и они того въ ряду не положили а редилися изнова о томъ. А что еси писала: дала еси по своемъ кнѧзѣ и по своихъ дѣтехъ болѣ семидесѧти рублевъ. ино еси какъ уставила цѣну плати ю и конемъ. а мы на томъ съ половину того взяли. А какъ взѧлъ Богъ твоего сына кнѧзя Ивана томоу ѯж лѣтъ съ пѧтнатцати и болши того и ты оттолѣ и до сѣхъ мѣстъ сочла что коли еси давала въ пѧтнатцать лѣтъ или на ѡбѣдню или на понаѳиду или на молебенъ или на кормъ или на погребеніе своихъ детей. Да велишь нынѣ за то писати своего кнѧзя да и детей въ годовое поминаніе въ вѣкъ. А ѡ томъ еси не писала ни однова во всю пѧтнатцать лѣтъ что было твоего кнѧзя да и детей писати за то въ годовое поминание въ вѣкь. А чтобъ еси писала ѡ томъ и мы бъ оу тебя и того не имали. А что еси писала. толко вы пишете моего кнѧзя и моихъ детей изъ годовова поминанїѧ. ино соудиѧ вамъ Богъ. ино госпоже сама еси себя обличила. Писала еси въ своей грамоте нынѣ коли Бо^{г} *взѧл* твоего сына кнѧзя Ивана. и ты дала одинацать рублевъ да меринъ а велѣла еси писати въ сенанікъ кнѧзя Аѳонасіа да отца своего Ивана да сына своего Ивана. И ты писала ѡ сенаникѣ а не о годовомъ поминаніи въ прокъ. ино тѣхъ тогдаж написали въ сенаникъ и поминаютъ въ вѣкы. Да ты писала еси. какъ взялъ Богъ сына твоего кнѧзя Семена. и ты по немъ дала шубоу да два мерина а велѣла еси писати его въ сенаникъ и поминати его въ вѣкы. а о томъ слово не было что его поминаютъ въ годовомъ поминаніи въ вѣкъ и

[1]) Вм. триста.

сама еси такъ написала въ своей грамоте нынѣ. что еси ни оброчива(ла)ся ни рядилася. А въ то поминаніе не пишютъ безъ ряды. А кому въ поминаніе писатися и онѣ рядятся или на всякой годъ давати урокомъ денги или хлѣбъ или село по комъ дадуть. ино его въ вѣкы напишють. въ годовое поминание. Да чтобы еси госпоже на меня о томъ не бранилася что есми написалъ къ тебѣ подлинникомъ о монастырскомъ обычаи, и какъ пишются въ годовое поминаніе на вѣкъ. занеже госпоже то вамъ на все вѣдомо. язъ тобѣ своей госпожѣ челомъ бию. ~ ~ ~

Б.

Посланіе Іосифа къ боярину Василію Андреевичу Челяднину [1]).

Гдну Василю Андрѣевичю. грѣшный чернецъ, Іωсиѳъ, нищій твой челомъ біетъ надѣяся на твое жаловане гна моего, бію тобѣ челомъ. Бога ради и пречтые Бца. Гдрю великому князю Василю Ивановичю всея Руси печалуйся. многіа ми рѣчи сказывалъ, про князя. имрк. что на меня говоритъ и составляетъ рѣчи хулныя. Ино Гне нашъ бжественная писанія повелѣвають трьпѣти всяка укоризна. аще ли же Гне кто назоветъ еретикомъ, или отступникомъ. ино о томъ не вѣстно молчати. Былъ Гдне у насъ Изосима Растопьчинъ всю пятьдесятницу. да сказываетъ пришелъ къ митрополиту къ Варламу челомъ ударити. а у него сѣдитъ князь Васьянъ [2]) да владыка Коломенской Митроѳанъ [3]). Да митрополитъ пошелъ отъ нихъ прочь. а влка Гдне почалъ Изосиму жаловать говорить рѣчи добрыя. и Васьянъ молвилъ Изосимѣ отступники де есте божии. И

---

[1]) По рукописи Импер. Публ. библіотеки (см. въ Источникахъ, сборникъ II, л. 293 и выше стр. 246).—В. А. Челяднинъ (см выше, стр. 50 и у Карамз., т. VII, прим. 94, 98, 325 и 370), по свидѣтельству лѣтописи, стоялъ за Іосифа во время распри его съ Серапіономъ (П. С. Р Л, т. III, стр 148).

[2]) Патрикѣевъ, въ мірѣ Василій Ивановичъ Косой

[3]) Бывшій архимандритъ Андрониковскій и духовникъ Ивана III.

Изосима ему молвилъ мы де гдне не отступники Бжіи христіяне есмы. и Васьянъ молвилъ Изосиме вси де есте отступники Бжіи и со учителемъ вашимъ. а послѣ того сказывалъ ми Тихонъ Възворыкинъ [1]) что кнзъ Васьянъ составляетъ писанія. а пишетъ въ немъ что Осиѳъ подобенъ Новату еретику. да и Тихону далъ чести. И азъ Гдне слалъ на Москву къ тѣмъ кто у меня добръ. и (о)нѣ мнѣ того писанія достали да и ко мнѣ прислали. ино Гдне писано въ немъ называетъ меня подобна еретику Новату. А та Гдне татратка нынѣ у архіепископа у Вассіана. И ты бы Гдне Бога ради и пречистые Бци пожаловалъ печаловался гдрю великому кнзю. чтобъ гдрь велѣлъ на насъ довести тѣ рѣчи. занеже мене называетъ да и всѣхъ моихъ постриженниковъ отступники Бжіими. а въ писаніи своемъ пишетъ что азъ подобенъ Новату еретику. И коли хулилъ и злословилъ. и то гдне было не таково. а нне гдне писанію предаетъ да и разсылаетъ о томъ посланія. ино уже терпѣти невозможно. И мы того ради нынѣ тобѣ гдну своему челомъ биемъ. чтобъ ты гдрю пожаловалъ печаловался. А то вѣдаетъ Богъ да государь князь велики. А вѣдомо Гдне многимъ людемъ добрымъ. что весь святительскій чинъ и иноческый чинъ. архимандриты и игумены похулилъ. а зоветъ всѣхъ преступникы а на нихъ де смотря вси люде развращаються. а иные въ ересь впадають, паче же отъ Осифа развращаются. и толко гдрь пожалуетъ ослободитъ. противу его рѣчей и говорити и писати. Занеже гдне Бжіею милостію есть что говорити и писати. противу его рѣчей. Мы гдне по свидѣтельству стыхъ вселенскыхъ седми соборъ стали на еретики. да по свидѣтельству сщенныхъ правилъ. били челомъ гдрю великому кнзю Василью Ивановичу всея русіи. какъ прежніи святители на вселенскыхъ соборѣхъ прежнимъ православнымъ царемъ били челомъ. и Гдрь святымъ духомъ подвижися. учинилъ якоже и прежніи православніи цри. по свидѣтельству тѣхъ же бжественныхъ правилъ. А Васьянъ супротивно всѣмъ бжественнымъ правиломъ сталъ

---

[1]) Одинъ изъ старѣйшей братіи Іосифова монастыря. Имя его встрѣчается въ синодикѣ Іосифова монастыря (см. въ Источникахъ, рукопись IX).

сь еретикы на насъ. А на соборѣхъ Гдне которые ставились на еретикы тѣхъ вся бжественнаа писанія похваляютъ и ублажаютъ и равноапостольскыи мужа нарицаютъ. Стіи же бжественныи отци пѣсньми и хвалами почтоша сихъ. и въ древняя роды предаша тако творити. а которые ставилися за еретикы, а тѣхъ стіи отци проклинали. такоже какъ и еретиковъ. А нынѣ Гдне по Бозѣ надежда и упованіе всему православному христіанству на гдрѧ. занеже гдне и преже сего онъ же гдрь онѣхъ скверныхъ новгородскыхъ еретиковъ и отступниковъ иже жидовьская мудрьствующихъ до конца низложилъ. православную и истинную и непорочную христіанскую вѣру поколебавшуюся и изнемогшю отъ еретическихъ ученій оутвердилъ. того ради непоколебимо и непревратно соблюдеть. и съхранить вышнего десница Богомъ поставленное его црство и преступитъ въ родъ и родъ и небесному црствию сподобить.

B.

Посланіе инока Герасима Поповки къ Іосифу изъ Новгорода, на Волокъ въ Іосифъ монастырь [1]).

(Правописаніе подлинника сохранено безъ измѣненій).

Гпоу Игоумену Іѡснеу. на ламьскои волокъ Герасимеи паповка [2]) грѣшныи черньчишко челомъ бю. послалъ ѥсми с твоимъ старцем Ѳеодосіем Въ прѣчтную ѻбителъ прчтые бгомтри, и тебѣ моемъ (sic) гпоу Іѡснеу и всѣм старцем: книгу Селивестра папу римска-

---

[1]) По рукописи Московской духовной академіи, № 144/505. Сборникъ Волоколамской библіотеки, изъ четырехъ рукописей конца XV вѣка, въ 4-ку, 280 листовъ, л. 167 (которымъ заключается первая рукопись, но почеркомъ отличнымъ отъ предъидущихъ листовъ).

[2]) Въ собраніи Волоколамскихъ рукописей находится сборникъ — сказаніе о черноризцахъ, съ годомъ (6995) и надписью: Герасима Поповки.

го [1]). да бочкю лососеи, да полтора луба соли [2]). Въ лѣ ѕщѵ҃ ѝз нова города, мц҃а гв҃аря кѕ, Гдн҃е гдрь Іѡсиѳ помяни мя грѣшнаго въ ст҃ыих своих мл҃твах а ѿз тебѣ моему гн҃у челом бю: ✝

Гдр҃ь Іѡ҃сиѳ, ѡ҃пиши мнѣ о҆ Васїанѣ, о҃бали стихараля пѣлъ мѣсячнои и посноі, съ княземъ семеном голицею [3]). пошлеш мнѣ то вѣдомо;

Г.

Посланіе Іосифа къ великому князю Ивану Васильевичу о еретикѣ Кленовѣ [4]).

Государю великому князю Ивану Васильевичу всея Русии нищи твои господине грѣшныи чернец, Іѡсиѳ и съ братею челом бью. Что еси государь прислалъ в монастыр к нам, еретика Семена Кленова, да его рѣчи еретическіа написаны что ѡнъ мудрствовал. а велѣл еси его дръжати в монастырѣ, ино государь ѡ том есмя обрадовалися были вси, что еси показал ревность о благочестивѣи, православнѣи и христіанствѣи вѣре. как прежнии святїи

---

[1]) Геннадій около того же времени, а именно въ 6997 (1489), писалъ къ бывшему архіепископу Ростовскому Іоасафу· «Есть ли у васъ въ Кирилловѣ, или въ Ѳерапонтовѣ, или на Каменномъ книги: Сильвестръ, папа Римскій, слово Козьмы Пресвитера и т. д. (о посланіи Геннадія къ Іоасафу, см. въ Источникахъ, стр. XVII и XVIII).

[2]) Жители Волоцкой земли имѣли обыкновеніе посылать въ Новгородъ для закупки соли и рыбы, какъ это видно изъ посланія Іосифа къ Кутузову (Древ. Вивл., т. XIV, стр. 911).

[3]) Сынъ князя Ивана Васильевича Булгака, Патрикѣева, брата знаменитаго воеводы Ивана III — Данилы Щеняти.

[4]) Издается по рукописи № II (см въ Источникахъ). Оно было напечатано въ журн. Мин. Нар. Пр., но съ небольшими пропусками и безъ соблюденія точности правописанія; въ слѣдствіе чего и переиздается здѣсь буква въ букву и съ точнымъ соблюденіемъ знаковъ препинанія подлинника Титла прочтены въ словахъ: князь, государь, Богъ, церковь, спасеніе. Объ этомъ посланіи см. выше, стр. 193.

православнии и христианстии цари. а нынѣ государь сказали нам что еретиков по монастырем шлешь. Ино государь нам нынѣшняя скорбь много горши первые. занеже государь миряном ползу твориш а иноком погибель. а в писании государь того нѣтъ кое еретиковъ по монастырем посылат. На всѣх государь соборехъ по проклятіи еретиковъ посылали в заточеніе. да сажали по темницам. а не в монастыри посылали их. и которыи въсхощетъ покаятися, ино ему возможно и въ темници каятися. Въ скорбѣхъ бо и бѣдах и во юзах паче оустышитъ Богъ кающихся сердцем сокрушенным и смиренным. мнози государь и православнии христиане впадали въ согрешения. да как почели каятися ѡ своих гресѣх и ѡни на себя клали сами. ино и вериги желѣзны а ино и цепь на себе положил. а ино и государь велѣл себя въ погребе приковат цепью. и коли государь захотѣли каятися истинно ѿ сердца и ѡнѣ себе не пощедѣли. а и согрешение их было не тол тяжко. да сами на муки себѣ предовати произволи. А нынѣшнии государь еретики сами не произволили каятися какъ ты государь почел их казнит и смертными казньми. да и торговыми. и они государь почели каятися. мукъ деля. а не Бога ради. и как еси потщался очистити святую Божию церковь от сретических скверн. такъ бы еси государь и о монастырех милость показал чтобы не погибли от еретическаго зла. А яз тебѣ государю моему нищии твои и з братею челом бью. и должни есмя Бога молити о твоем здравии и спасении.

Д.

Псевдо-Іосифъ.

Въ рукописи XVI вѣка, принадлежащей Московской синодальной библіотекѣ — «Діоптра инока Филиппа, съ иными статьями» [1]) рядомъ съ статьею неизвѣстнаго автора, гдѣ отъ имени св. Сергія и Германа, Валаамскихъ чудотворцевъ, написаны возраже-

[1]) Опис. слав. рукоп. Моск. синод. библіотеки. Отдѣлъ вторый, № 171, л. 447.

нія противъ монастырскаго владѣнія селами, помѣщено, не безъ цѣли, подложное прошеніе Іосифа подъ такимъ заглавіемъ: «Извѣтъ преподобнаго отца нашего Іосифа Волоколамскаго новаго чудотворца Осипова монастыря, повелѣніемъ вышняго къ Московскимъ великимъ княземъ како имъ одолѣти удѣлнихъ великихъ рускихъ князей..... и соединити во благоденство подъ себя вся руская земля и распространити всюду и всюду».

Извѣтъ этотъ напечатанъ вполнѣ въ Описаніи слав. рукописей Моск. синод. библіотеки. Горскій и Невоструевъ указываютъ на связь его съ предъидущею статьею, написанною отъ имени Сергія и Германа и называютъ его подложнымъ. Судя по содержанію и самому языку «извѣта», нѣтъ ни малѣйшаго сомнѣнія, что онъ подложный. Но для насъ любопытно то, что подобнаго содержанія статья приписана Іосифу Волоцкому: такъ послѣдующими поколѣніями не было забыто его политическое направленіе.

Е.

Перечень неизвѣстныхъ памятниковъ письменности, свидѣтельства о которыхъ приведены въ предлагаемомъ сочиненіи.

Стран.

Около 1460. Посланіе старцевъ Боровской обители къ Маринѣ Саниной 30

Весн. 1477. Грамоты Тверскія къ преп. Пафнутію Боровскому XXVIII

— Грамота Ивана III-го, привезенная ему же изъ Москвы Ѳедею Викентьевичемъ. . . . . —

— Посланіе ему же отъ вел. кн. Софіи Ѳоминичны. —

Послѣ 1479. Грамота князя Ивана Васильевича Хованскаго монастырю Іосифа 258

1486. Посланіе архіепископа Геннадія къ Дмитрію Толмачу XIX

1488. Подлинные списки Геннадія, или слѣдственное дѣло о еретикахъ 110

— Псалмы переложенные на жидовскіе обычаи. XVII и 110
1488—1490. Книги еретика Ивана Чернаго. 115
Лѣт. 1490. Грамота вел. князя Ивана III Геннадію о черницѣ Захарѣ 119
Осен. 1490. Грамота вел. князя Ивана III Геннадію съ требованіемъ его согласія на поставленіе Коломенскаго владыки 117
Около 1493. Грамота Нифонта, епископа Суздальскаго къ Іосифу 124
Послѣ 1504. Посланіе княгини Маріи Голениной къ Іосифу. 98
1504. Рѣчи еретическія, писанныя Семеномъ Кленовымъ 194
1505—1510 Посланіе князя Юрія Ивановича Дмитровскаго къ Іосифу 95
1505. Любопрепрательное посланіе Заволжскихъ старцевъ о еретическомъ покаяніи. . . . 194
1507. Посланіе Іосифа къ вел. князю Василію Ивановичу съ просьбою защитить его монастырь отъ князя Волоцкаго 207
Зимою 1509. Грамота князя Ѳедора Борисовича къ Серапіону, въ Новгородъ 209
— Грамота архимандрита Возмицкаго Алексѣя Пиліемова къ князю Ивану Кривоборскому. —
Весн. 1509. Неблагословенная грамота архіепископа Серапіона Іосифу 210
— Посланіе Іосифа къ вел. князю Василію съ жалобою на Серапіона 212
— Тетрадь, посланная Іосифомъ вел. князю Василію Ивановичу . . . . . —
Лѣт. 1509. Грамота Ивана Третьякова къ Іосифу . . . 1
— Посланіе Іосифа къ Ивану Володимировичу Головѣ. 235
— Десять словъ Іосифа въ опроверженіе Вассіана Патрикѣева 248